ВКПИ 400x200 Л1 ЕС



Канальные центробежные вентиляторы с назад загнутыми лопатками в шумоизолированном корпусі с ЕС-двигателями

• Уровень звукового давления LpA на расстоянии 3 м: 30
• В звукоизолированном корпусе
• Тип крыльчатки: Центробежная крыльчатка с назад загнутыми лопатками
• Материал корпуса: Оцинкованная сталь
• Установка в любом положении

	Единица измерения	ВКПИ 400x200 Л1 ЕС
Размер подключаемого воздуховода	мм	400x200
Фазность	-	1
Минимальное напряжение питания	В	230
Максимальное напряжение питания	В	230
Частота сети питания	Гц	50/60
Номинальная мощность	Вт	192
Максимальный ток	А	1.43
Максимальный расход воздуха	м³/час	1190
Скорость вращения	-	3010
Уровень звукового давления LpA на расстоянии 3 м	дБ(А)	30
Вес	кг	16.8
Максимальная температура перемещаемого воздуха	°C	50
Минимальная температура перемещаемого воздуха	°C	-25
Класс защиты	-	IPX4
Класс защиты привода	-	IP54
Материал крыльчатки	-	Пластик

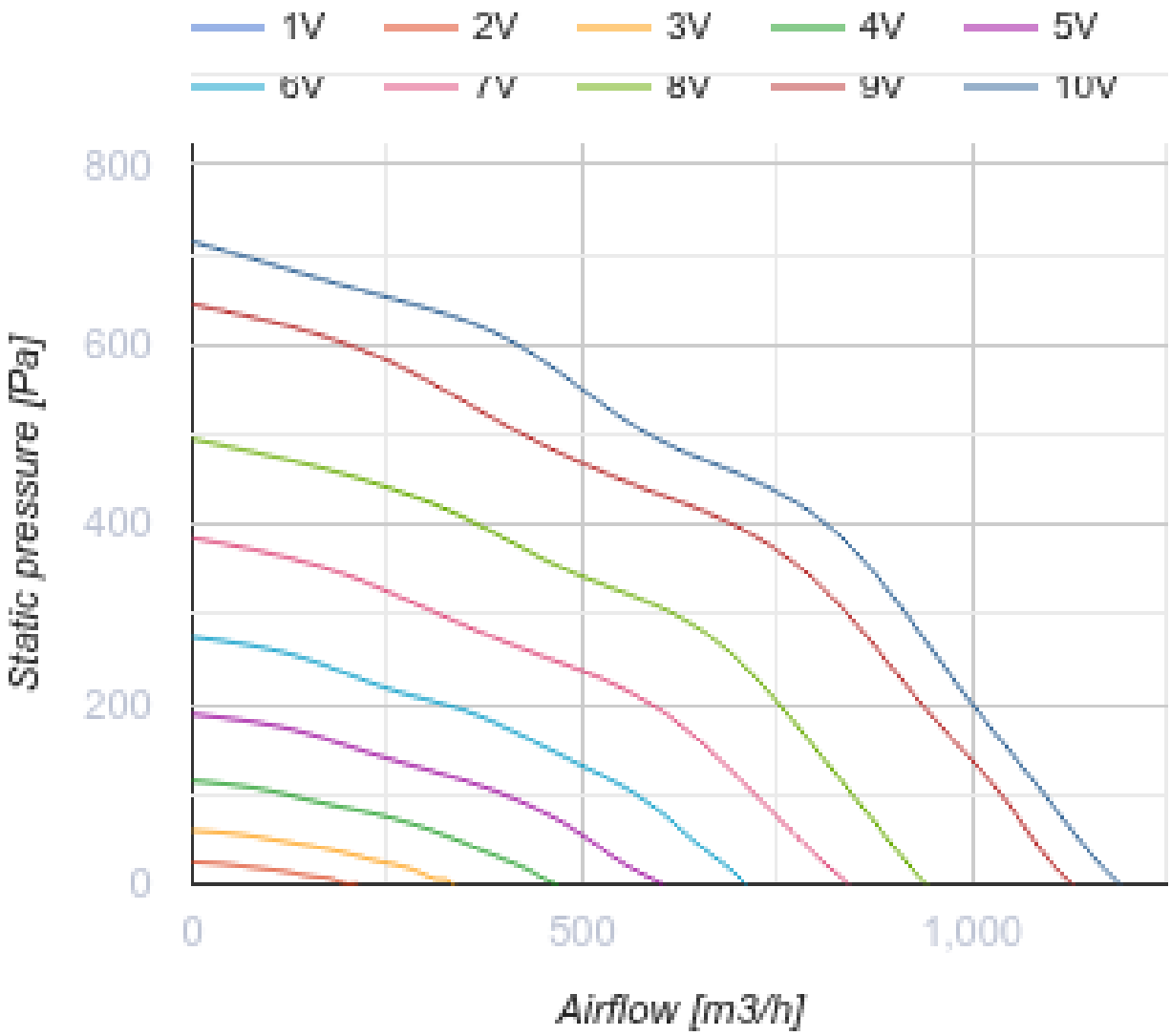
1V
2V
3V
4V
5V
6V
7V
8V
9V
10V
800
600
400
200
0
Static pressure [Pa]
0
500
1,000
Airflow [m3/h]

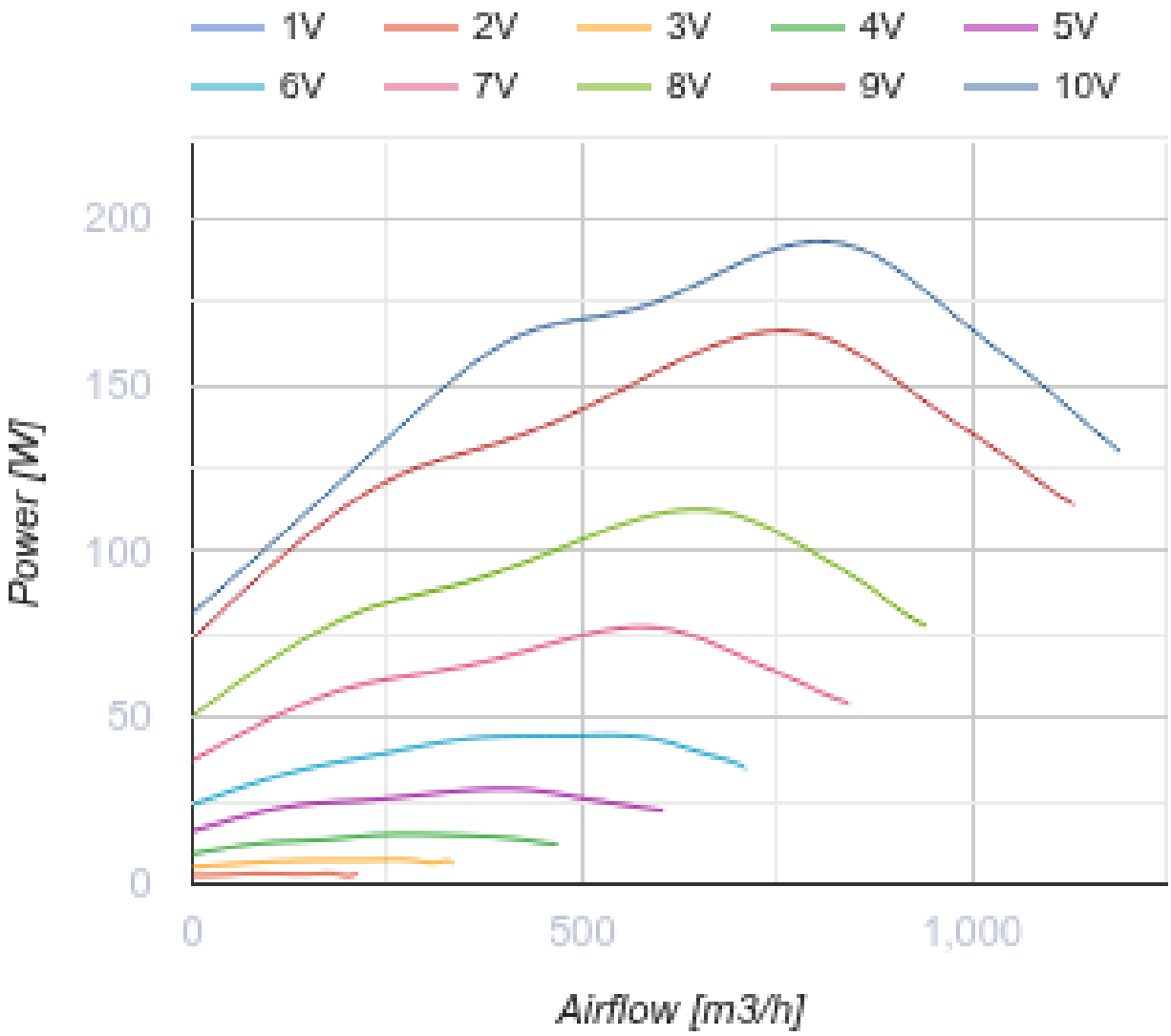

Размеры

B	B1	B3	H	H1	H3	L
400	420	464	200	220	322	460

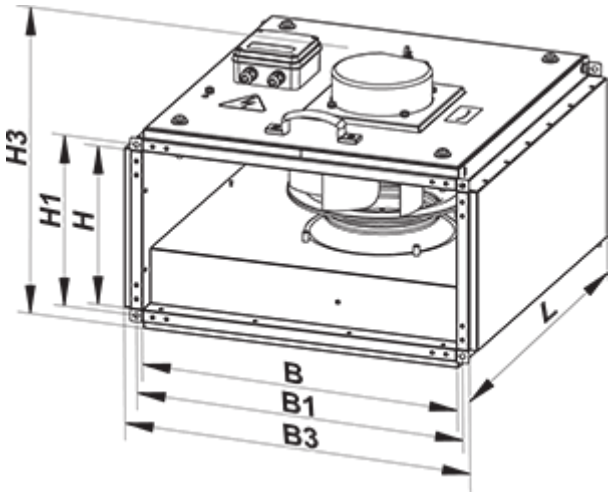

Аксессуары

Для прямоугольных каналов

Наименование	Фото	Описание
СР 400x200		Пластинчатый шумоглушитель для установки в прямоугольных каналах

Для прямоугольных каналов

Наименование	Фото	Описание
ФБ 400x200		Кассетные воздушные фильтры с прямоугольным сечением
ФБК 400x200-4		Карманные воздушные фильтры с прямоугольным сечением
ФБК 400x200-5		Карманные воздушные фильтры с прямоугольным сечением
ФБК 400x200-7		Карманные воздушные фильтры с прямоугольным сечением

Для прямоугольных каналов

Наименование	Фото	Описание
КОМ1 400x200		Обратный гравитационный клапан для перекрытия воздушного потока в прямоугольных воздуховодах
КР 400x200		Воздушные заслонки для регулирования расхода воздуха в каналах прямоугольного сечения

Для прямоугольных каналов

Наименование	Фото	Описание
ВВГ 400х200		Гибкие виброгасящие вставки для прямоугольных каналов

Водяные нагреватели

Наименование	Фото	Описание
НКВ 400х200-2		Канальные водяные нагреватели для подогрева приточного воздуха или подогреватель для ПВУ с прямоугольным сечением
НКВ 400х200-4		Канальные водяные нагреватели для подогрева приточного воздуха или подогреватель для ПВУ с прямоугольным сечением

Электрические нагреватели

Наименование	Фото	Описание
НК 400х200-4,5-3		Канальные электрические нагреватели с прямоугольным сечением
НК 400х200-6,0-3		Канальные электрические нагреватели с прямоугольным сечением
НК 400х200-7,5-3		Канальные электрические нагреватели с прямоугольным сечением
НК 400х200-9,0-3		Канальные электрические нагреватели с прямоугольным сечением
НК 400х200-10,5-3		Канальные электрические нагреватели с прямоугольным сечением
НК 400х200-12,0-3		Канальные электрические нагреватели с прямоугольным сечением
НК 400х200-15,0-3		Канальные электрические нагреватели с прямоугольным сечением

Водяные охладители

Наименование	Фото	Описание
ОКВ 400х200-3		Канальные водяные охладители воздуха с прямоугольным сечением

Регуляторы воздушного потока

Наименование	Фото	Описание
РРВ 400х200		Регуляторы расхода воздуха

Фреоновые охладители

Наименование	Фото	Описание
ОКФ 400х200-3		Канальные охладители воздуха с прямым испарительным охлаждением с прямоугольным сечением

Экодизайн

Торговая марка	Вентс
Модель	ВКПИ 400x200 Л1 ЕС
Тип привода	Integrated VSD
Тип теплообменника	Нет
Статическое давление при номинальном расходе воздуха (Па)	504
Максимальные внешние утечки (%)	2.7
Статическая эффективность (%)	54.2
Декларируемый тип вентиляционной единицы	NRVU UVU
Эффективная мощность (кВт)	0.174
Sound power level (дБ(А))	50