ВКПИ 4Д 600x350 (3~ 400 Δ)

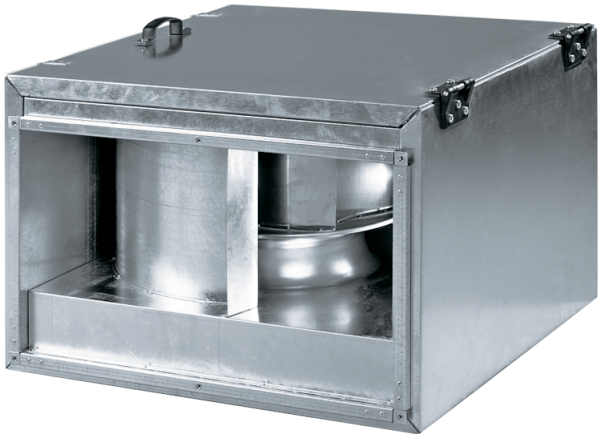

Канальные центробежные вентиляторы с обратно загнутыми лопатками в шумоизолированном корпусе

• Уровень звукового давления LpA на расстоянии 3 м: 46
• В звукоизолированном корпусе
• Тип крыльчатки: Центробежная крыльчатка с назад загнутыми лопатками
• Материал корпуса: Оцинкованная сталь
• Установка в любом положении

	Единица измерения	ВКПИ 4Д 600x350 (3~ 400 Δ)
Размер подключаемого воздуховода	мм	600x350
Фазность	-	3
Тип подключения	-	Δ
Минимальное напряжение питания	В	400
Максимальное напряжение питания	В	400
Частота сети питания	Гц	50/60
Номинальная мощность	Вт	510
Максимальный ток	А	1.41
Максимальный расход воздуха	м³/час	2970
Скорость вращения	-	1415
Уровень звукового давления LpA на расстоянии 3 м	дБ(А)	46
Вес	кг	56.2
Максимальная температура перемещаемого воздуха	°C	60
Минимальная температура перемещаемого воздуха	°C	-30
Класс защиты	-	IPX4
Класс защиты привода	-	IP44
Материал крыльчатки	-	Алюминий

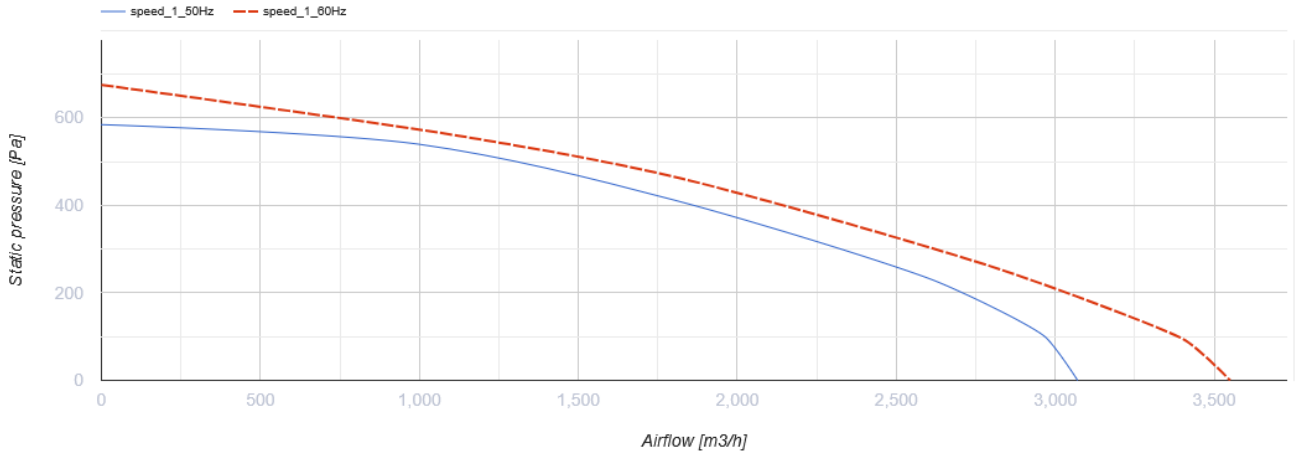

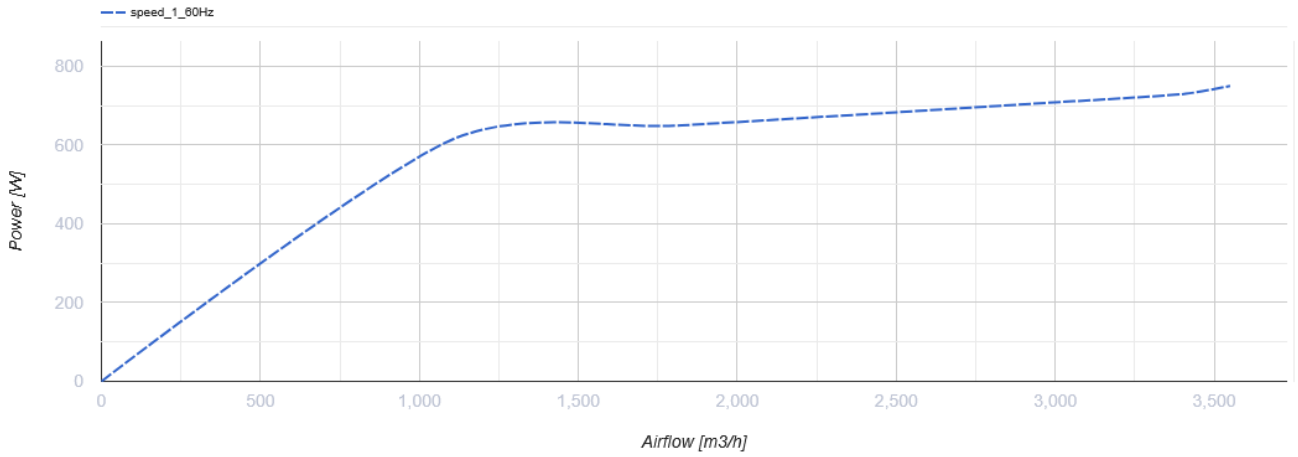

Размеры

B	B1	B2	B3	H	H1	H2	H3	L
600	620	640	700	350	370	390	530	735

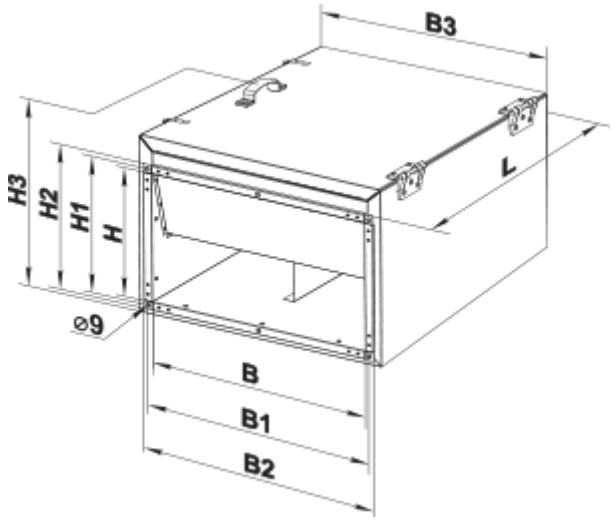

Аксессуары

Для прямоугольных каналов

Наименование	Фото	Описание
СР 600x350	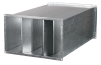	Пластинчатый шумоглушитель для установки в прямоугольных каналах

Для прямоугольных каналов

Наименование	Фото	Описание
ФБ 600x350		Кассетные воздушные фильтры с прямоугольным сечением
ФБК 600x350-4		Карманные воздушные фильтры с прямоугольным сечением
ФБК 600x350-5		Карманные воздушные фильтры с прямоугольным сечением
ФБК 600x350-7		Карманные воздушные фильтры с прямоугольным сечением

Для прямоугольных каналов

Наименование	Фото	Описание
КОМ1 600x350		Обратный гравитационный клапан для перекрытия воздушного потока в прямоугольных воздуховодах
КР 600x350		Воздушные заслонки для регулирования расхода воздуха в каналах прямоугольного сечения

Для прямоугольных каналов

Наименование	Фото	Описание
ВВГ 600x350		Гибкие виброгасящие вставки для прямоугольных каналов

Водяные нагреватели

Наименование	Фото	Описание
НКВ 600x350-2		Канальные водяные нагреватели для подогрева приточного воздуха или подогреватель для ПВУ с прямоугольным сечением

НКВ 600х350-4		Канальные водяные нагреватели для подогрева приточного воздуха или подогреватель для ПВУ с прямоугольным сечением

Электрические нагреватели

Наименование	Фото	Описание
НК 600х350-15,0-3		Канальные электрические нагреватели с прямоугольным сечением
НК 600х350-18,0-3		Канальные электрические нагреватели с прямоугольным сечением

Регуляторы воздушного потока

Наименование	Фото	Описание
РРВ 600х350		Регуляторы расхода воздуха

Водяные охладители

Наименование	Фото	Описание
ОКВ 600х350-3		Канальные водяные охладители воздуха с прямоугольным сечением

Фреоновые охладители

Наименование	Фото	Описание
ОКФ 600х350-3		Канальные охладители воздуха с прямым испарительным охлаждением с прямоугольным сечением