# ВКПИ 4Е 500x300

Центробежные звуко и теплоизолированные вентиляторы для прямоугольных каналов

- Максимальный расход воздуха: 1700
- Уровень звукового давления LpA на расстоянии 3 м: 48
- Шумоизоляция
- Тип двигателя: АС
- Тип крыльчатки: Центробежный назад загнутые лопатки
- Материал корпуса: Оцинкованная сталь
- Установка в любом положении

| | Единица измерения | ВКПИ 4Е 500x300 |
|---|---|---|
| Размер подключаемого воздуховода | мм | 500x300 |
| Скорость | - | 1 |
| Минимальное напряжение питания | В | 220 |
| Максимальное напряжение питания | В | 240 |
| Частота сети питания | Гц | 50/60 |
| Номинальная мощность | Вт | 140 |
| Максимальный ток | А | 0.57 |
| Максимальный расход воздуха | $м^3$/час | 1700 |
| Уровень звукового давления LpA на расстоянии 3 м | дБ(А) | 48 |
| Вес | кг | 37.2 |
| Максимальная температура перемещаемого воздуха | °C | 45 |
| Минимальная температура перемещаемого воздуха | °C | -25 |
| Класс защиты | - | IPX4 |
| Класс защиты привода | - | IP44 |

## Размеры

| B | B1 | B2 | B3 | H | H1 | H2 | H3 | L |
|---|---|---|---|---|---|---|---|---|
| 500 | 520 | 540 | 600 | 300 | 320 | 340 | 460 | 680 |

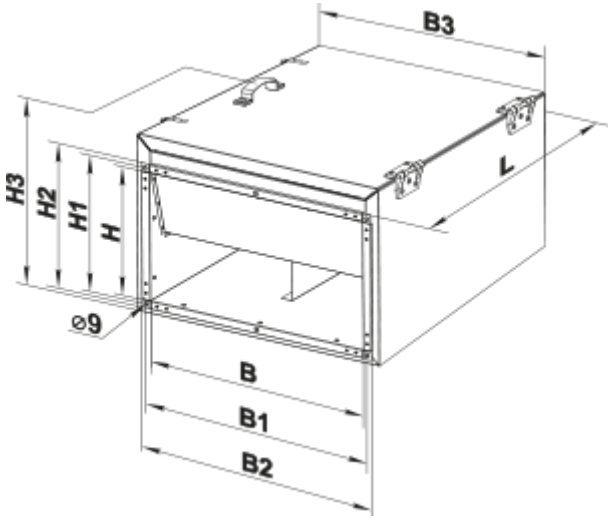
B3
H3
H2
H1
H
L
⌀9
B
B1
B2