ВКПИ 4E 600x300

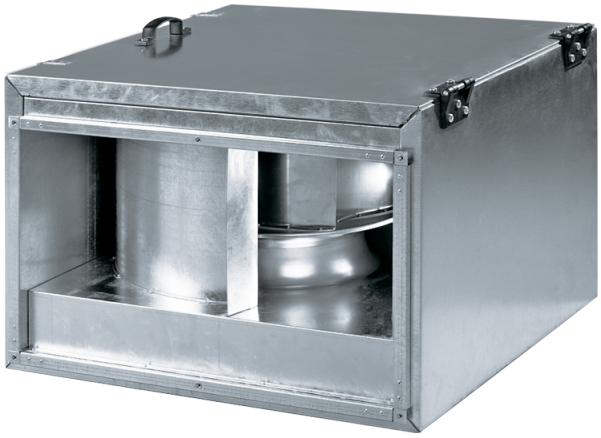

Канальные центробежные вентиляторы с обратно загнутыми лопатками в шумоизолированном корпусе

• Уровень звукового давления LpA на расстоянии 3 м: 46
• В звукоизолированном корпусе
• Тип крыльчатки: Центробежная крыльчатка с назад загнутыми лопатками
• Материал корпуса: Оцинкованная сталь
• Установка в любом положении

	Единица измерения	ВКПИ 4E 600x300
Размер подключаемого воздуховода	мм	600x300
Фазность	-	1
Максимальное напряжение питания	В	240
Минимальное напряжение питания	В	220
Частота сети питания	Гц	50/60
Номинальная мощность	Вт	220
Максимальный ток	А	0.9
Максимальный расход воздуха	м³/час	2470
Скорость вращения	-	1400
Уровень звукового давления LpA на расстоянии 3 м	дБ(А)	46
Вес	кг	43.5
Максимальная температура перемещаемого воздуха	°C	45
Минимальная температура перемещаемого воздуха	°C	-25
Класс защиты	-	IPX4
Класс защиты привода	-	IP44
Материал крыльчатки	-	Алюминий

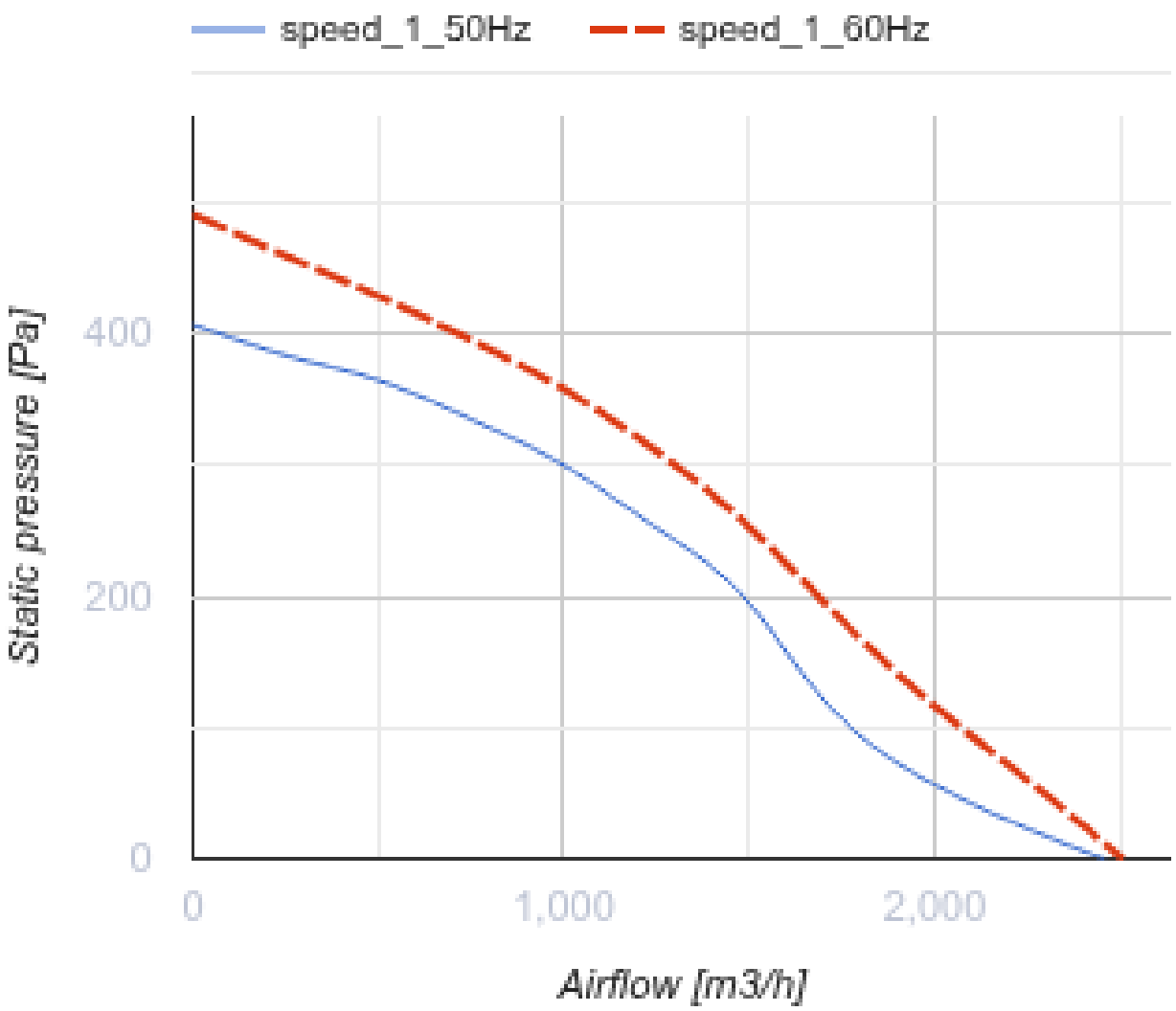
speed_1_50Hz
speed_1_60Hz
Static pressure [Pa]
400
200
0
0
1,000
2,000
Airflow [m3/h]

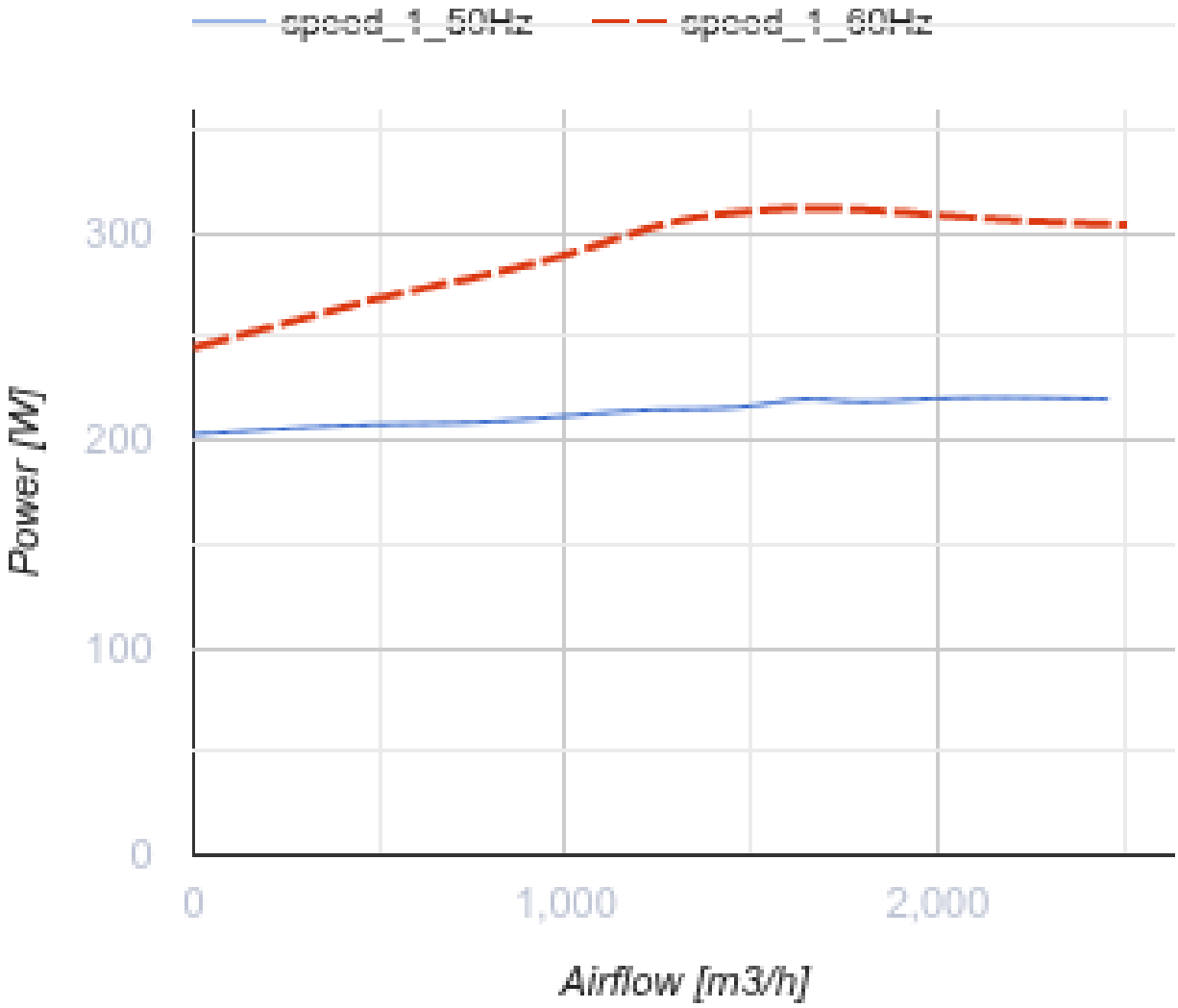

Размеры

B	B1	B2	B3	H	H1	H2	H3	L
600	620	640	700	300	320	340	460	680

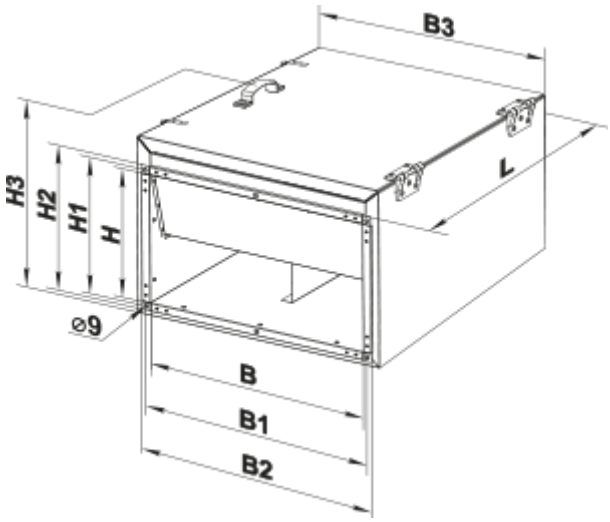

Аксессуары

Для прямоугольных каналов

Наименование	Фото	Описание
СР 600x300		Пластинчатый шумоглушитель для установки в прямоугольных каналах

Для прямоугольных каналов

Наименование	Фото	Описание
ФБ 600x300		Кассетные воздушные фильтры с прямоугольным сечением
ФБК 600x300-4		Карманные воздушные фильтры с прямоугольным сечением
ФБК 600x300-5		Карманные воздушные фильтры с прямоугольным сечением
ФБК 600x300-7		Карманные воздушные фильтры с прямоугольным сечением

Для прямоугольных каналов

Наименование	Фото	Описание
КОМ1 600x300		Обратный гравитационный клапан для перекрытия воздушного потока в прямоугольных воздуховодах

КР 600x300		Воздушные заслонки для регулирования расхода воздуха в каналах прямоугольного сечения

Для прямоугольных каналов

Наименование	Фото	Описание
ВВГ 600x300		Гибкие виброгасящие вставки для прямоугольных каналов

Водяные нагреватели

Наименование	Фото	Описание
НКВ 600x300-4		Канальные водяные нагреватели для подогрева приточного воздуха или подогреватель для ПВУ с прямоугольным сечением

Электрические нагреватели

Наименование	Фото	Описание
НК 600x300-18,0-3		Канальные электрические нагреватели с прямоугольным сечением
НК 600x300-21,0-3		Канальные электрические нагреватели с прямоугольным сечением
НК 600x300-24,0-3		Канальные электрические нагреватели с прямоугольным сечением

Регуляторы воздушного потока

Наименование	Фото	Описание
РРВ 600x300		Регуляторы расхода воздуха

Водяные охладители

Наименование	Фото	Описание
ОКВ 600x300-3		Канальные водяные охладители воздуха с прямоугольным сечением

Фреоновые охладители

Наименование	Фото	Описание

ОКФ 600х300-3		Канальные охладители воздуха с прямым испарительным охлаждением с прямоугольным сечением

Экодизайн

Торговая марка	Вентс
Модель	ВКПИ 4Е 600x300
Тип привода	External MSD or VSD
Тип теплообменника	Нет
Статическое давление при номинальном расходе воздуха (Па)	300
Максимальные внешние утечки (%)	2.7
Статическая эффективность (%)	39.6
Эффективная мощность (кВт)	0.21
Sound power level (дБ(А))	67
Декларируемый тип вентиляционной единицы	NRVU UVU