ВКПИ 500x250 M1 EC



Канальные центробежные вентиляторы с назад загнутыми лопатками в шумоизолированном корпусі с EC-двигателями

• Уровень звукового давления LpA на расстоянии 3 м: 34
• В звукоизолированном корпусе
• Тип крыльчатки: Центробежная крыльчатка с назад загнутыми лопатками
• Материал корпуса: Оцинкованная сталь
• Установка в любом положении

	Единица измерения	ВКПИ 500x250 M1 EC
Размер подключаемого воздуховода	мм	500x250
Фазность	-	1
Минимальное напряжение питания	В	230
Максимальное напряжение питания	В	230
Частота сети питания	Гц	50/60
Номинальная мощность	Вт	252
Максимальный ток	А	1.85
Максимальный расход воздуха	м³/час	1590
Скорость вращения	-	2500
Уровень звукового давления LpA на расстоянии 3 м	дБ(А)	34
Вес	кг	25.5
Максимальная температура перемещаемого воздуха	°C	50
Минимальная температура перемещаемого воздуха	°C	-25
Класс защиты	-	IPX4
Класс защиты привода	-	IP54
Материал крыльчатки	-	Оцинкованная сталь

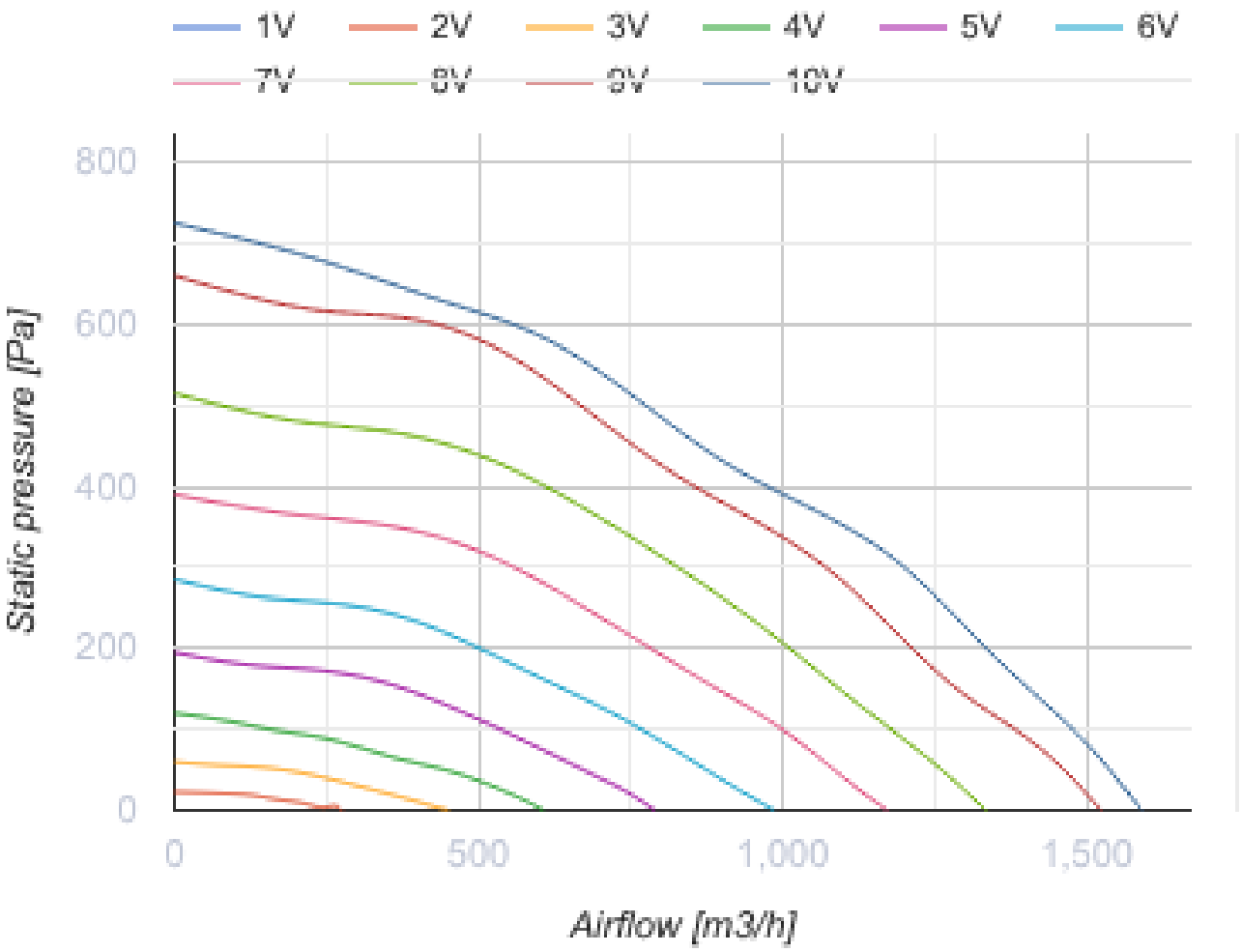
1V
2V
3V
4V
5V
6V
7V
8V
9V
10V
800
600
400
200
0
Static pressure [Pa]
0
500
1,000
1,500
Airflow [m3/h]

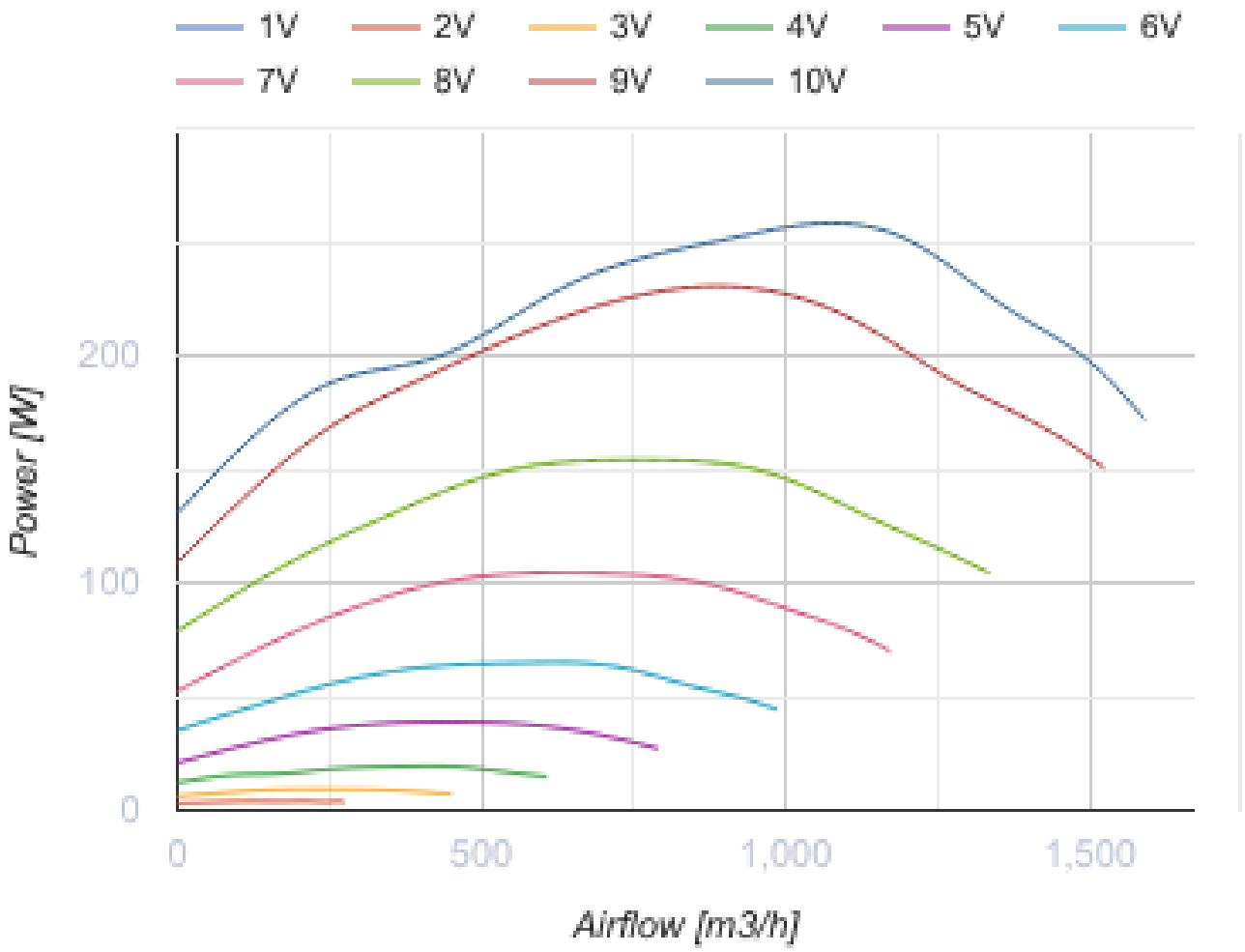

Размеры

B	B1	B3	H	H1	H3	L
500	520	564	250	270	373	560

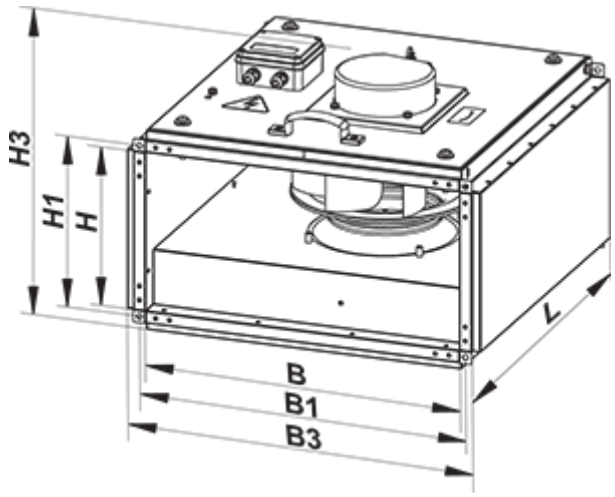

Аксессуары

Для прямоугольных каналов

Наименование	Фото	Описание
СР 500x250	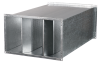	Пластинчатый шумоглушитель для установки в прямоугольных каналах

Для прямоугольных каналов

Наименование	Фото	Описание
ФБ 500x250		Кассетные воздушные фильтры с прямоугольным сечением
ФБК 500x250-4		Карманные воздушные фильтры с прямоугольным сечением
ФБК 500x250-5		Карманные воздушные фильтры с прямоугольным сечением
ФБК 500x250-7		Карманные воздушные фильтры с прямоугольным сечением

Для прямоугольных каналов

Наименование	Фото	Описание
КОМ1 500x250		Обратный гравитационный клапан для перекрытия воздушного потока в прямоугольных воздуховодах
КР 500x250		Воздушные заслонки для регулирования расхода воздуха в каналах прямоугольного сечения

Для прямоугольных каналов

Наименование	Фото	Описание
ВВГ 500x250		Гибкие виброгасящие вставки для прямоугольных каналов

Водяные нагреватели

Наименование	Фото	Описание
НКВ 500x250-2		Канальные водяные нагреватели для подогрева приточного воздуха или подогреватель для ПВУ с прямоугольным сечением

НКВ 500x250-4		Канальные водяные нагреватели для подогрева приточного воздуха или подогреватель для ПВУ с прямоугольным сечением

Электрические нагреватели

Наименование	Фото	Описание
НК 500x250-6,0-3		Канальные электрические нагреватели с прямоугольным сечением
НК 500x250-7,5-3		Канальные электрические нагреватели с прямоугольным сечением
НК 500x250-9,0-3		Канальные электрические нагреватели с прямоугольным сечением
НК 500x250-10,5-3		Канальные электрические нагреватели с прямоугольным сечением
НК 500x250-12,0-3		Канальные электрические нагреватели с прямоугольным сечением
НК 500x250-15,0-3		Канальные электрические нагреватели с прямоугольным сечением
НК 500x250-18,0-3		Канальные электрические нагреватели с прямоугольным сечением
НК 500x250-21,0-3		Канальные электрические нагреватели с прямоугольным сечением

Регуляторы воздушного потока

Наименование	Фото	Описание
РРВ 500x250		Регуляторы расхода воздуха

Водяные охладители

Наименование	Фото	Описание
ОКВ 500x250-3		Канальные водяные охладители воздуха с прямоугольным сечением

Фреоновые охладители

Наименование	Фото	Описание

ОКФ 500х250-3		Канальные охладители воздуха с прямым испарительным охлаждением с прямоугольным сечением

Экодизайн

Торговая марка	Вентс
Модель	ВКПИ 500x250 M1 EC
Тип привода	Integrated VSD
Тип теплообменника	Нет
Статическое давление при номинальном расходе воздуха (Па)	330
Максимальные внешние утечки (%)	2.7
Статическая эффективность (%)	53.1
Эффективная мощность (кВт)	0.154
Sound power level (дБ(A))	54
Декларируемый тип вентиляционной единицы	NRVU UVU