# ВКПИ 500x300 Л1 ЕС



Канальные центробежные вентиляторы с назад загнутыми лопатками в шумоизолированном корпусі с ЕС-двигателями

• Уровень звукового давления LpA на расстоянии 3 м: 43
• В звукоизолированном корпусе
• Тип крыльчатки: Центробежная крыльчатка с назад загнутыми лопатками
• Материал корпуса: Оцинкованная сталь
• Установка в любом положении

| | Единица измерения | ВКПИ 500x300 Л1 ЕС |
|---|---|---|
| Размер подключаемого воздуховода | мм | 500x300 |
| Фазность | - | 1 |
| Максимальное напряжение питания | В | 230 |
| Минимальное напряжение питания | В | 230 |
| Частота сети питания | Гц | 50/60 |
| Номинальная мощность | Вт | 553 |
| Максимальный ток | А | 4.2 |
| Максимальный расход воздуха | м³/час | 2700 |
| Скорость вращения | - | 3100 |
| Уровень звукового давления LpA на расстоянии 3 м | дБ(А) | 43 |
| Вес | кг | 29 |
| Максимальная температура перемещаемого воздуха | °C | 50 |
| Минимальная температура перемещаемого воздуха | °C | -25 |
| Класс защиты | - | IPX4 |
| Класс защиты привода | - | IP54 |
| Материал крыльчатки | - | Алюминий |

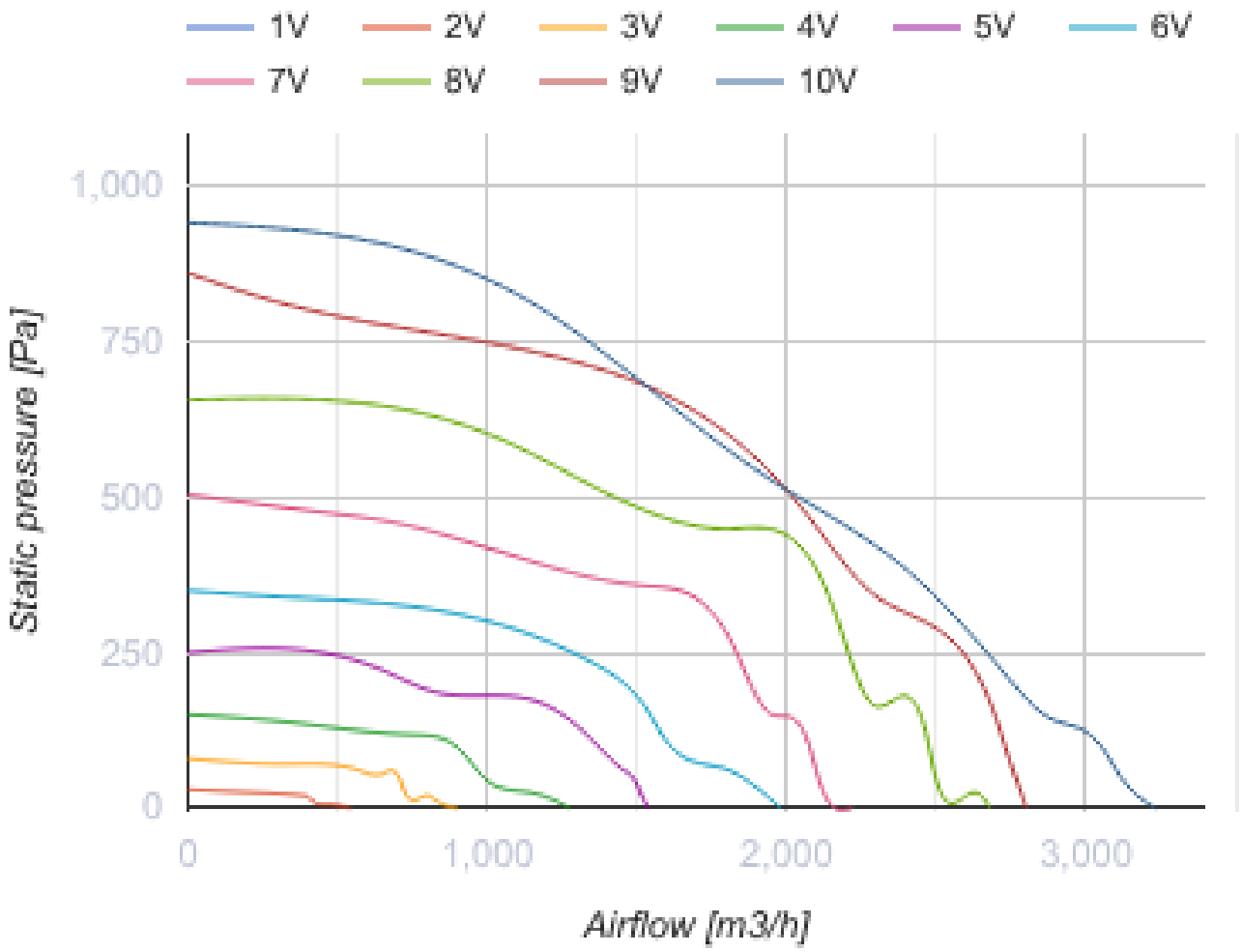
1V
2V
3V
4V
5V
6V
7V
8V
9V
10V
1,000
750
500
250
0
Static pressure [Pa]
0
1,000
2,000
3,000
Airflow [m3/h]

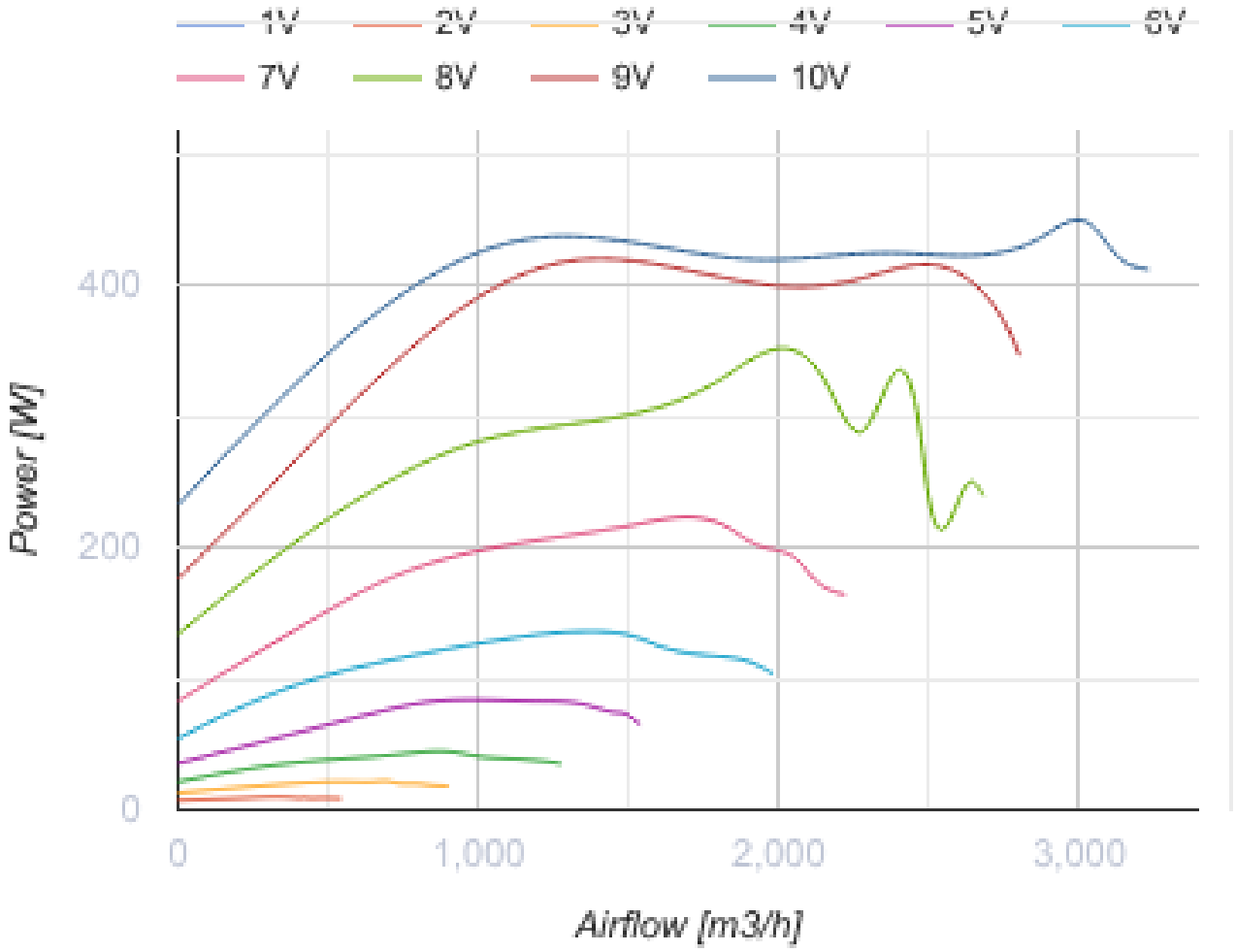


## Размеры

| B | B1 | B3 | H | H1 | H3 | L |
|---|---|---|---|---|---|---|
| 500 | 520 | 564 | 300 | 320 | 424 | 560 |

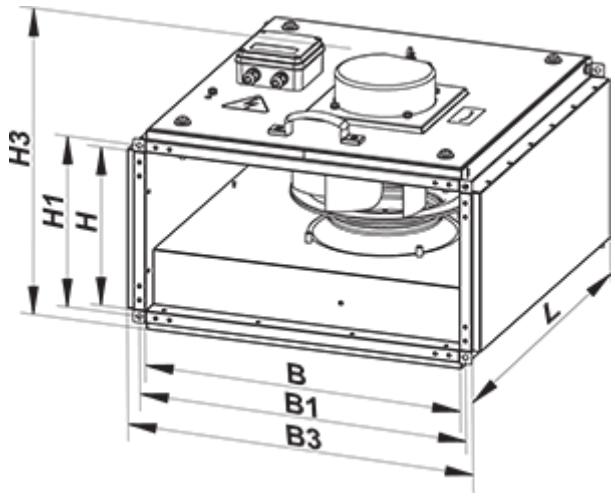

# Аксессуары

### Для прямоугольных каналов

| Наименование | Фото | Описание |
|---|---|---|
| СР 500x300 | 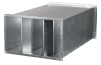 | Пластинчатый шумоглушитель для установки в прямоугольных каналах |

### Для прямоугольных каналов

| Наименование | Фото | Описание |
|---|---|---|
| ФБ 500x300 |  | Кассетные воздушные фильтры с прямоугольным сечением |
| ФБК 500x300-4 |  | Карманные воздушные фильтры с прямоугольным сечением |
| ФБК 500x300-5 |  | Карманные воздушные фильтры с прямоугольным сечением |
| ФБК 500x300-7 |  | Карманные воздушные фильтры с прямоугольным сечением |

### Для прямоугольных каналов

| Наименование | Фото | Описание |
|---|---|---|
| КОМ1 500x300 |  | Обратный гравитационный клапан для перекрытия воздушного потока в прямоугольных воздуховодах |
| КР 500x300 |  | Воздушные заслонки для регулирования расхода воздуха в каналах прямоугольного сечения |

### Для прямоугольных каналов

| Наименование | Фото | Описание |
|---|---|---|
| ВВГ 500x300 |  | Гибкие виброгасящие вставки для прямоугольных каналов |

### Водяные нагреватели

| Наименование | Фото | Описание |
|---|---|---|
| НКВ 500x300-2 |  | Канальные водяные нагреватели для подогрева приточного воздуха или подогреватель для ПВУ с прямоугольным сечением |

| | | |
|---|---|---|
| НКВ 500х300-4 |  | Канальные водяные нагреватели для подогрева приточного воздуха или подогреватель для ПВУ с прямоугольным сечением |

### Электрические нагреватели

| Наименование | Фото | Описание |
|---|---|---|
| НК 500х300-6,0-3 |  | Канальные электрические нагреватели с прямоугольным сечением |
| НК 500х300-7,5-3 |  | Канальные электрические нагреватели с прямоугольным сечением |
| НК 500х300-9,0-3 |  | Канальные электрические нагреватели с прямоугольным сечением |
| НК 500х300-10,5-3 |  | Канальные электрические нагреватели с прямоугольным сечением |
| НК 500х300-12,0-3 |  | Канальные электрические нагреватели с прямоугольным сечением |
| НК 500х300-15,0-3 |  | Канальные электрические нагреватели с прямоугольным сечением |
| НК 500х300-18,0-3 |  | Канальные электрические нагреватели с прямоугольным сечением |
| НК 500х300-21,0-3 |  | Канальные электрические нагреватели с прямоугольным сечением |

### Регуляторы воздушного потока

| Наименование | Фото | Описание |
|---|---|---|
| РРВ 500х300 |  | Регуляторы расхода воздуха |

### Водяные охладители

| Наименование | Фото | Описание |
|---|---|---|
| ОКВ 500х300-3 |  | Канальные водяные охладители воздуха с прямоугольным сечением |

### Фреоновые охладители

| Наименование | Фото | Описание |
|---|---|---|

| | | |
|---|---|---|
| ОКФ 500х300-3 |  | Канальные охладители воздуха с прямым испарительным охлаждением с прямоугольным сечением |

## Экодизайн

| Торговая марка | Вентс |
|---|---|
| Модель | ВКПИ 500x300 Л1 ЕС |
| Тип привода | Integrated VSD |
| Тип теплообменника | Нет |
| Статическое давление при номинальном расходе воздуха (Па) | 533 |
| Максимальные внешние утечки (%) | 2.7 |
| Статическая эффективность (%) | 77.3 |
| Sound power level (дБ(А)) | 63 |
| Эффективная мощность (кВт) | 0.42 |
| Декларируемый тип вентиляционной единицы | NRVU UVU |