ВКПИ 600x300 Л1 ЕС



Канальные центробежные вентиляторы с назад загнутыми лопатками в шумоизолированном корпусі с ЕС-двигателями

• Уровень звукового давления LpA на расстоянии 3 м: 36
• В звукоизолированном корпусе
• Тип крыльчатки: Центробежная крыльчатка с назад загнутыми лопатками
• Материал корпуса: Оцинкованная сталь
• Установка в любом положении

	Единица измерения	ВКПИ 600x300 Л1 ЕС
Фазность	-	1
Минимальное напряжение питания	В	230
Максимальное напряжение питания	В	230
Частота сети питания	Гц	50/60
Номинальная мощность	Вт	463
Максимальный ток	А	2.03
Максимальный расход воздуха	м³/час	3000
Скорость вращения	-	2160
Уровень звукового давления LpA на расстоянии 3 м	дБ(А)	36
Вес	кг	54.4
Максимальная температура перемещаемого воздуха	°C	50
Минимальная температура перемещаемого воздуха	°C	-25
Класс защиты	-	IPX4
Класс защиты привода	-	IP54
Материал крыльчатки	-	Алюминий

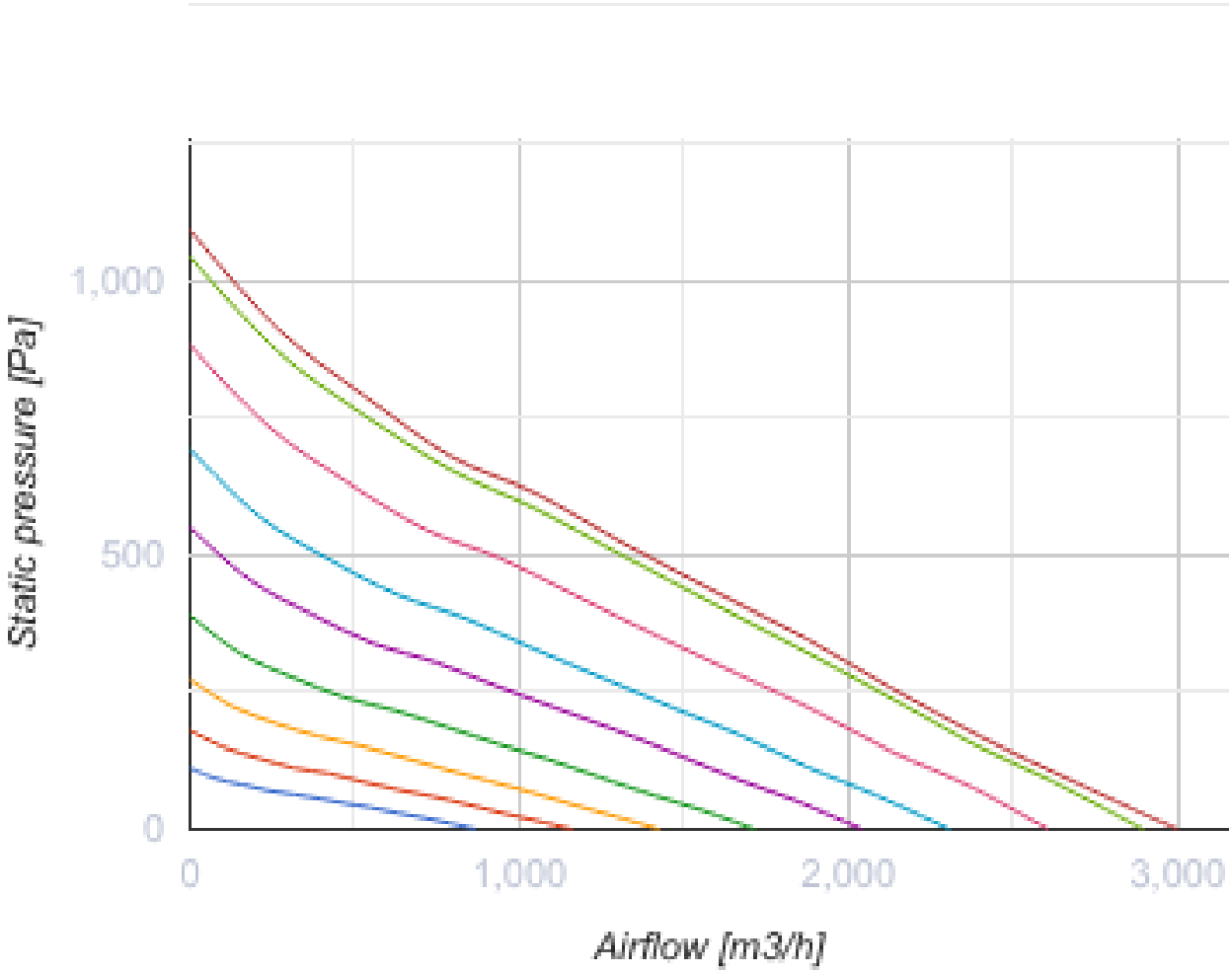
Static pressure [Pa]
1,000
500
0
0
1,000
2,000
3,000
Airflow [m3/h]

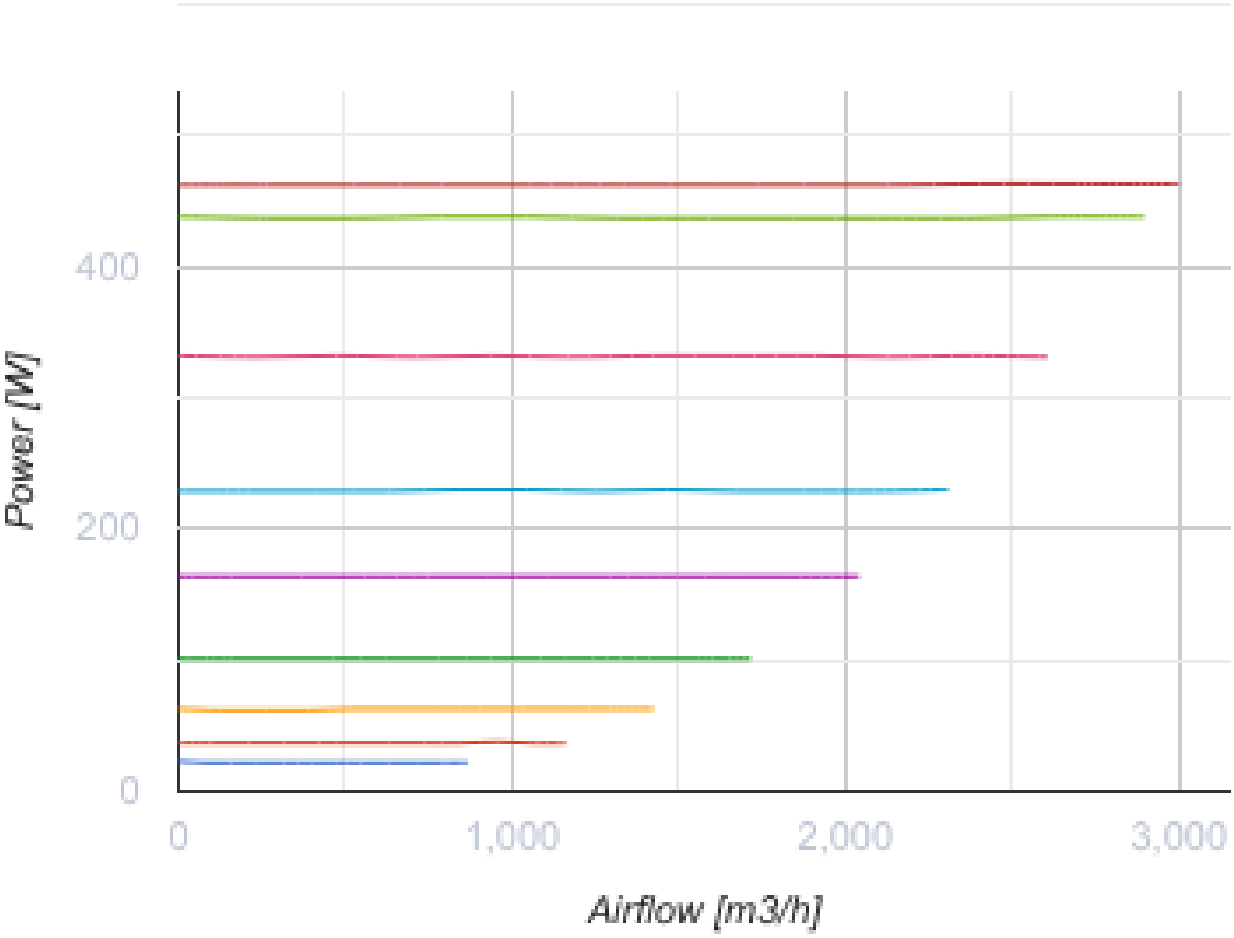

Размеры

B	B1	B3	H	H1	H3	L	F	K
600	620	783	300	320	574	787	755	450

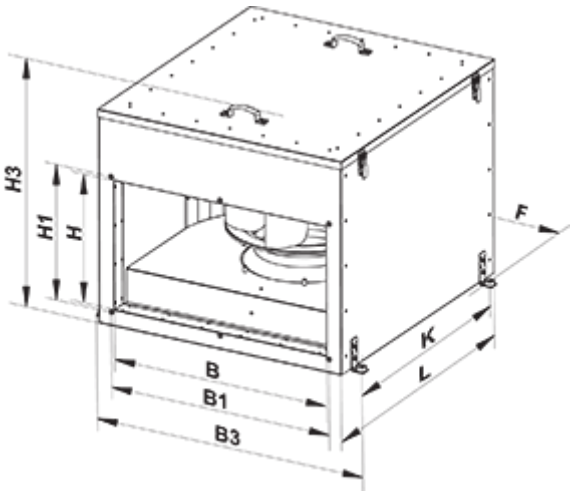

Аксессуары

Для прямоугольных каналов

Наименование	Фото	Описание
СР 600x300	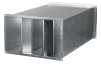	Пластинчатый шумоглушитель для установки в прямоугольных каналах

Для прямоугольных каналов

Наименование	Фото	Описание
ФБ 600x300		Кассетные воздушные фильтры с прямоугольным сечением
ФБК 600x300-4		Карманные воздушные фильтры с прямоугольным сечением
ФБК 600x300-5		Карманные воздушные фильтры с прямоугольным сечением
ФБК 600x300-7		Карманные воздушные фильтры с прямоугольным сечением

Для прямоугольных каналов

Наименование	Фото	Описание
КОМ1 600x300		Обратный гравитационный клапан для перекрытия воздушного потока в прямоугольных воздуховодах
КР 600x300		Воздушные заслонки для регулирования расхода воздуха в каналах прямоугольного сечения

Для прямоугольных каналов

Наименование	Фото	Описание
ВВГ 600x300		Гибкие виброгасящие вставки для прямоугольных каналов

Водяные нагреватели

Наименование	Фото	Описание
НКВ 600x300-2		Канальные водяные нагреватели для подогрева приточного воздуха или подогреватель для ПВУ с прямоугольным сечением

НКВ 600х300-4		Канальные водяные нагреватели для подогрева приточного воздуха или подогреватель для ПВУ с прямоугольным сечением

Электрические нагреватели

Наименование	Фото	Описание
НК 600х300-9,0-3		Канальные электрические нагреватели с прямоугольным сечением
НК 600х300-12,0-3		Канальные электрические нагреватели с прямоугольным сечением
НК 600х300-15,0-3		Канальные электрические нагреватели с прямоугольным сечением
НК 600х300-18,0-3		Канальные электрические нагреватели с прямоугольным сечением
НК 600х300-21,0-3		Канальные электрические нагреватели с прямоугольным сечением
НК 600х300-24,0-3		Канальные электрические нагреватели с прямоугольным сечением

Регуляторы воздушного потока

Наименование	Фото	Описание
РРВ 600х300		Регуляторы расхода воздуха

Водяные охладители

Наименование	Фото	Описание
ОКВ 600х300-3		Канальные водяные охладители воздуха с прямоугольным сечением

Фреоновые охладители

Наименование	Фото	Описание
ОКФ 600х300-3		Канальные охладители воздуха с прямым испарительным охлаждением с прямоугольным сечением

Экодизайн

Торговая марка	Вентс
Модель	ВКПИ 600х300 Л1 ЕС
Тип привода	Integrated VSD
Тип теплообменника	Нет
Статическое давление при номинальном расходе воздуха (Па)	429
Максимальные внешние утечки (%)	2.7
Статическая эффективность (%)	42.3
Декларируемый тип вентиляционной единицы	NRVU UVU
Эффективная мощность (кВт)	0.462
Sound power level (дБ(А))	63