ВКПИ 600x350 Л3 ЕС



Канальные центробежные вентиляторы с назад загнутыми лопатками в шумоизолированном корпусі с ЕС-двигателями

• Уровень звукового давления LpA на расстоянии 3 м: 40
• В звукоизолированном корпусе
• Тип крыльчатки: Центробежная крыльчатка с назад загнутыми лопатками
• Материал корпуса: Оцинкованная сталь
• Установка в любом положении

	Единица измерения	ВКПИ 600x350 Л3 ЕС
Размер подключаемого воздуховода	мм	600x350
Фазность	-	3
Максимальное напряжение питания	В	400
Минимальное напряжение питания	В	400
Частота сети питания	Гц	50/60
Номинальная мощность	Вт	1308
Максимальный ток	А	2.35
Максимальный расход воздуха	м³/час	4290
Скорость вращения	-	3160
Уровень звукового давления LpA на расстоянии 3 м	дБ(А)	40
Вес	кг	59.3
Максимальная температура перемещаемого воздуха	°C	50
Минимальная температура перемещаемого воздуха	°C	-25
Класс защиты	-	IPX4
Класс защиты привода	-	IP54
Материал крыльчатки	-	Алюминий

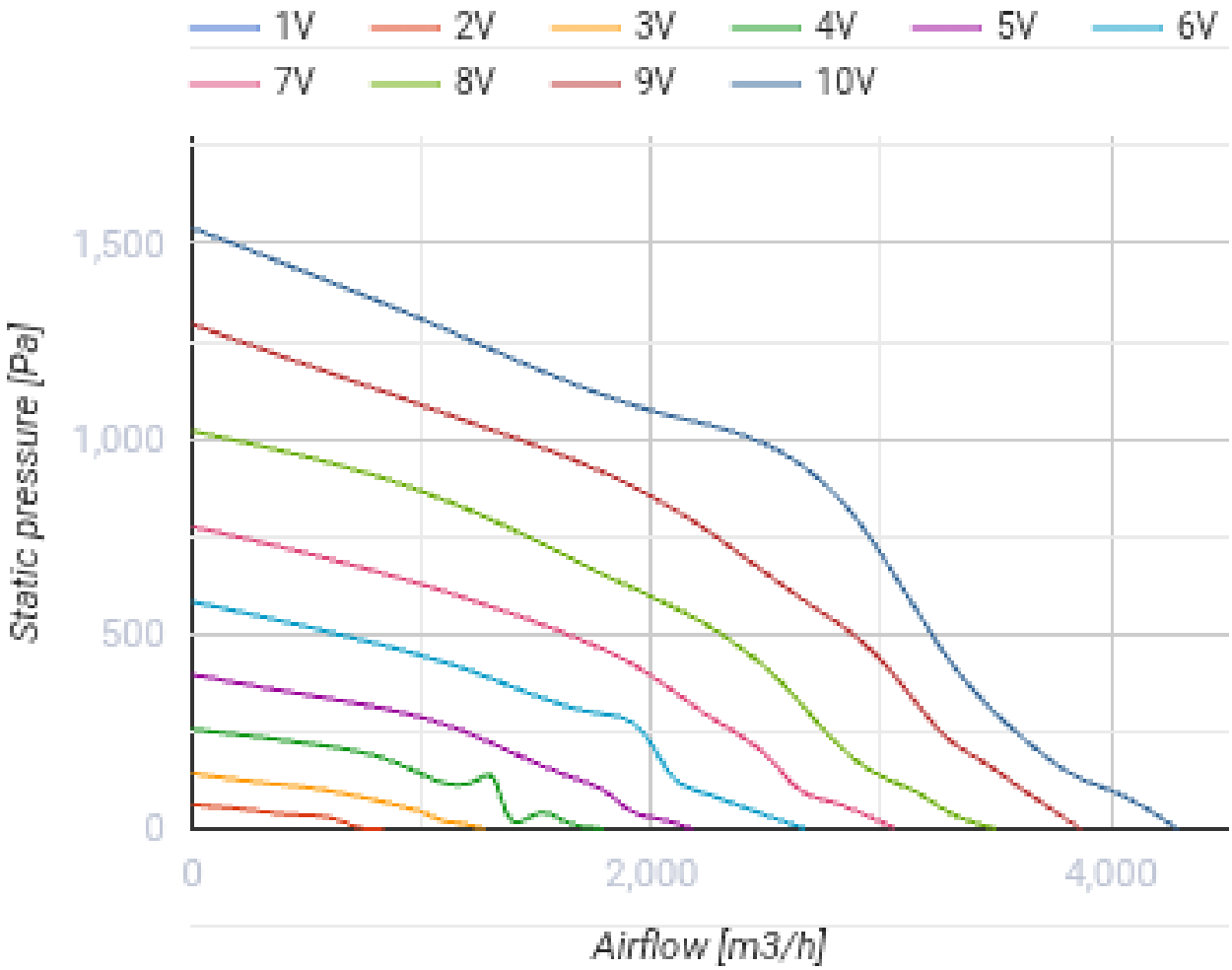
1V
2V
3V
4V
5V
6V
7V
8V
9V
10V
1,500
1,000
500
0
Static pressure [Pa]
0
2,000
4,000
Airflow [m3/h]

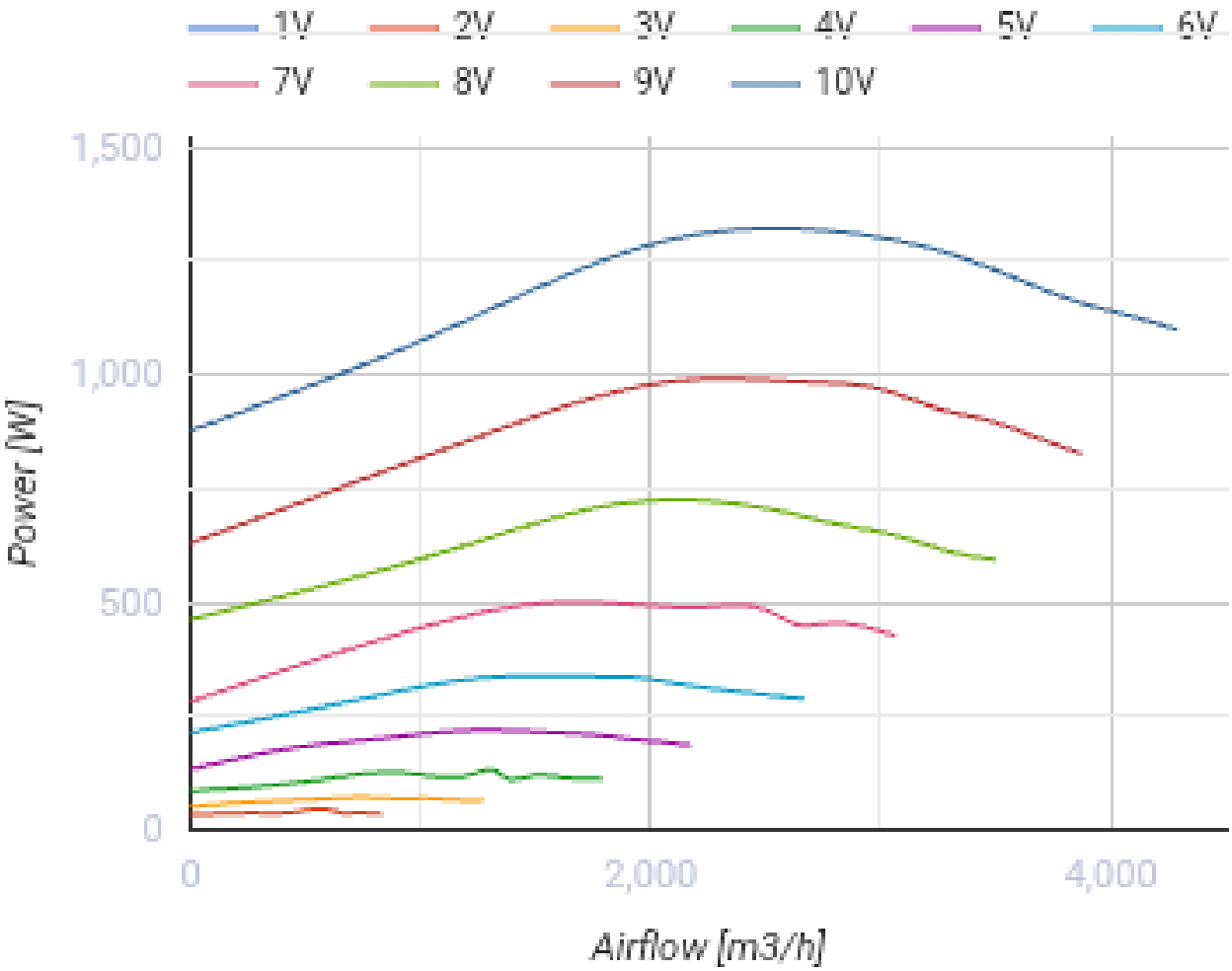

Размеры

B	B1	B3	H	H1	H3	L	F	K
600	620	783	350	370	664	752	750	450

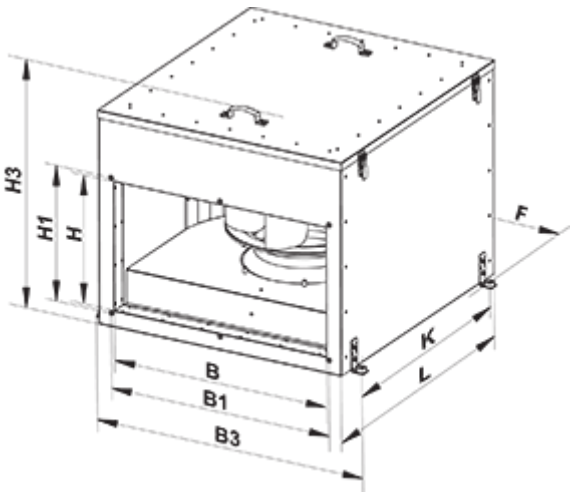

Аксессуары

Для прямоугольных каналов

Наименование	Фото	Описание
СР 600x350	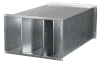	Пластинчатый шумоглушитель для установки в прямоугольных каналах

Для прямоугольных каналов

Наименование	Фото	Описание
ФБ 600x350		Кассетные воздушные фильтры с прямоугольным сечением
ФБК 600x350-4		Карманные воздушные фильтры с прямоугольным сечением
ФБК 600x350-5		Карманные воздушные фильтры с прямоугольным сечением
ФБК 600x350-7		Карманные воздушные фильтры с прямоугольным сечением

Для прямоугольных каналов

Наименование	Фото	Описание
КОМ1 600x350		Обратный гравитационный клапан для перекрытия воздушного потока в прямоугольных воздуховодах
КР 600x350		Воздушные заслонки для регулирования расхода воздуха в каналах прямоугольного сечения

Для прямоугольных каналов

Наименование	Фото	Описание
ВВГ 600x350		Гибкие виброгасящие вставки для прямоугольных каналов

Водяные нагреватели

Наименование	Фото	Описание
НКВ 600x350-2		Канальные водяные нагреватели для подогрева приточного воздуха или подогреватель для ПВУ с прямоугольным сечением

НКВ 600х350-4		Канальные водяные нагреватели для подогрева приточного воздуха или подогреватель для ПВУ с прямоугольным сечением

Электрические нагреватели

Наименование	Фото	Описание
НК 600х350-9,0-3		Канальные электрические нагреватели с прямоугольным сечением
НК 600х350-12,0-3		Канальные электрические нагреватели с прямоугольным сечением
НК 600х350-15,0-3		Канальные электрические нагреватели с прямоугольным сечением
НК 600х350-18,0-3		Канальные электрические нагреватели с прямоугольным сечением
НК 600х350-21,0-3		Канальные электрические нагреватели с прямоугольным сечением
НК 600х350-24,0-3		Канальные электрические нагреватели с прямоугольным сечением

Регуляторы воздушного потока

Наименование	Фото	Описание
РРВ 600х350		Регуляторы расхода воздуха

Водяные охладители

Наименование	Фото	Описание
ОКВ 600х350-3		Канальные водяные охладители воздуха с прямоугольным сечением

Фреоновые охладители

Наименование	Фото	Описание
ОКФ 600х350-3		Канальные охладители воздуха с прямым испарительным охлаждением с прямоугольным сечением

Экодизайн

Торговая марка	Вентс
Модель	ВКПИ 600х350 Л3 ЕС
Тип привода	Integrated VSD
Тип теплообменника	Нет
Статическое давление при номинальном расходе воздуха (Па)	783
Максимальные внешние утечки (%)	2.7
Статическая эффективность (%)	53.3
Эффективная мощность (кВт)	1.308
Sound power level (дБ(А))	60
Декларируемый тип вентиляционной единицы	NRVU UVU