ВКПИ 700x400 M1 EC



Канальные центробежные вентиляторы с назад загнутыми лопатками в шумоизолированном корпусі с EC-двигателями

• Уровень звукового давления LpA на расстоянии 3 м: 37
• В звукоизолированном корпусе
• Тип крыльчатки: Центробежная крыльчатка с назад загнутыми лопатками
• Материал корпуса: Оцинкованная сталь
• Установка в любом положении

	Единица измерения	ВКПИ 700x400 M1 EC
Размер подключаемого воздуховода	мм	700x400
Фазность	-	1
Максимальное напряжение питания	В	230
Минимальное напряжение питания	В	230
Частота сети питания	Гц	50/60
Номинальная мощность	Вт	795
Максимальный ток	А	3.48
Максимальный расход воздуха	м³/час	5710
Скорость вращения	-	1400
Уровень звукового давления LpA на расстоянии 3 м	дБ(А)	37
Вес	кг	82.6
Максимальная температура перемещаемого воздуха	°C	50
Минимальная температура перемещаемого воздуха	°C	-25
Класс защиты	-	IPX4
Класс защиты привода	-	IP54
Материал крыльчатки	-	Алюминий

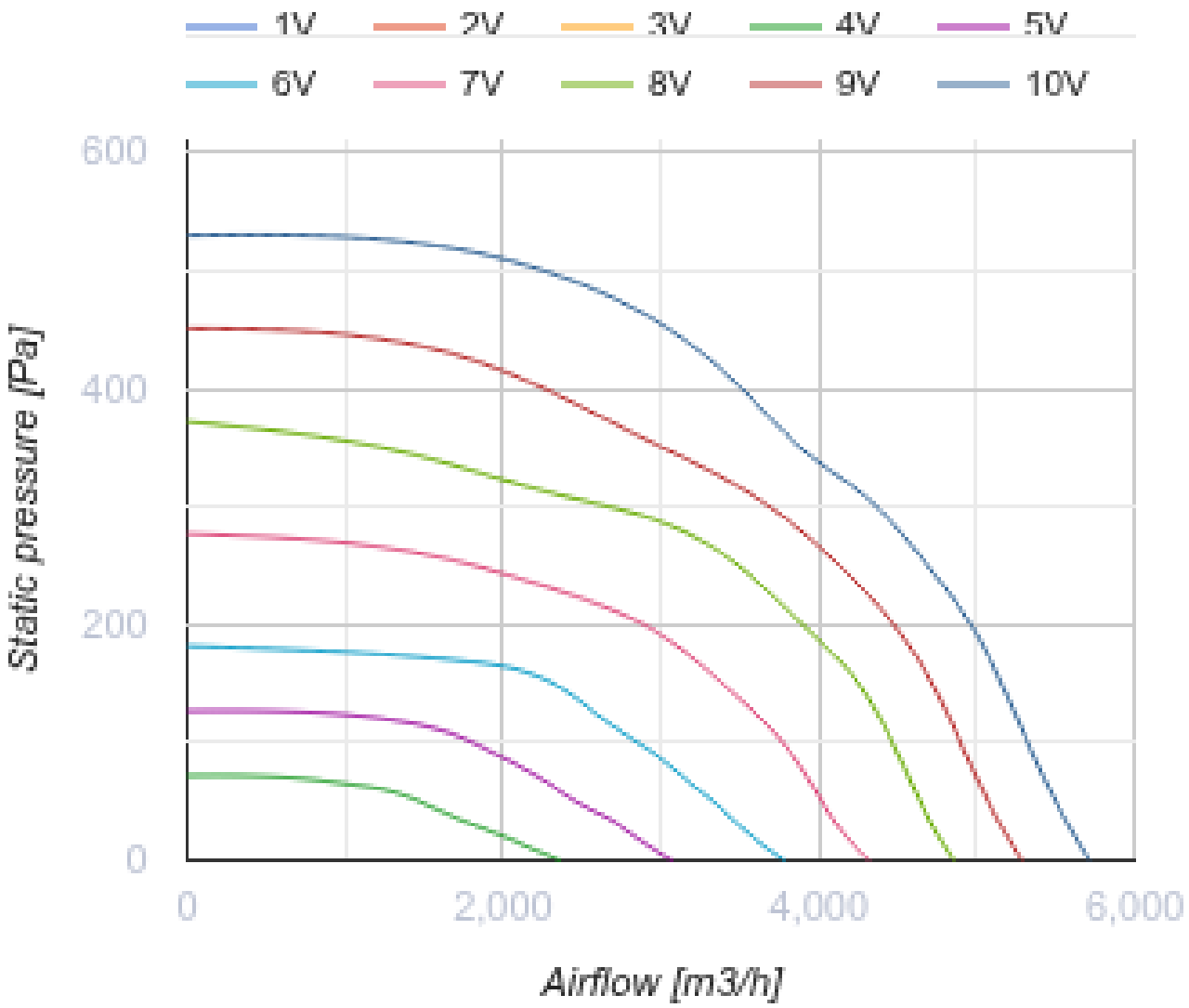
1V
2V
3V
4V
5V
6V
7V
8V
9V
10V
600
400
200
0
Static pressure [Pa]
0
2,000
4,000
6,000
Airflow [m3/h]

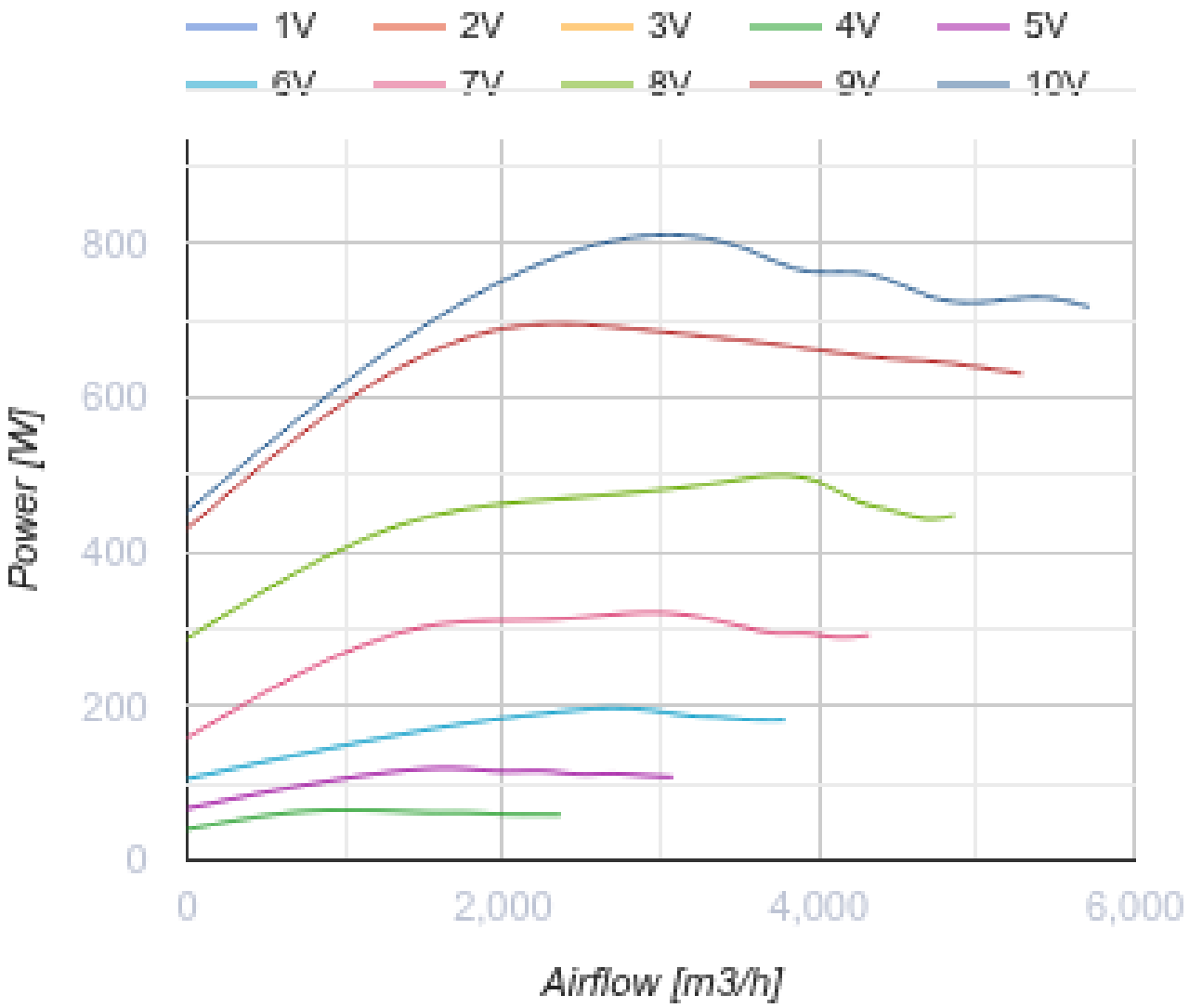

Размеры

B	B1	B3	H	H1	H3	L	F	K
700	720	883	400	420	714	882	855	742

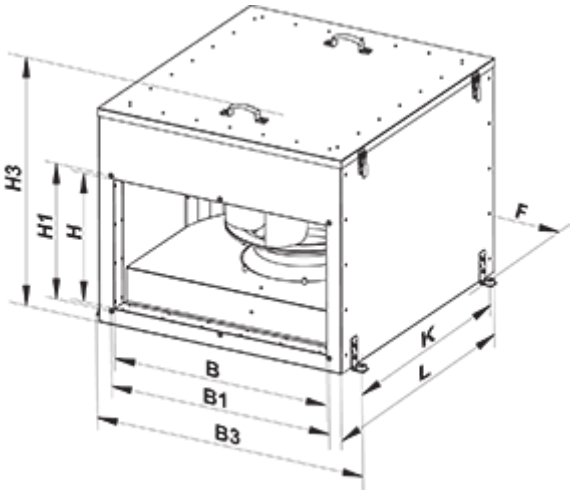

Аксессуары

Для прямоугольных каналов

Наименование	Фото	Описание
СР 700x400		Пластинчатый шумоглушитель для установки в прямоугольных каналах

Для прямоугольных каналов

Наименование	Фото	Описание
ФБ 700x400		Кассетные воздушные фильтры с прямоугольным сечением
ФБК 700x400-4		Карманные воздушные фильтры с прямоугольным сечением
ФБК 700x400-5		Карманные воздушные фильтры с прямоугольным сечением
ФБК 700x400-7		Карманные воздушные фильтры с прямоугольным сечением

Для прямоугольных каналов

Наименование	Фото	Описание
ВВГ 700x400		Гибкие виброгасящие вставки для прямоугольных каналов

Водяные нагреватели

Наименование	Фото	Описание

НКВ 700x400-2		Канальные водяные нагреватели для подогрева приточного воздуха или подогреватель для ПВУ с прямоугольным сечением
НКВ 700x400-3		Канальные водяные нагреватели для подогрева приточного воздуха или подогреватель для ПВУ с прямоугольным сечением

Электрические нагреватели

Наименование	Фото	Описание
НК 700x400-18,0-3		Канальные электрические нагреватели с прямоугольным сечением
НК 700x400-27,0-3		Канальные электрические нагреватели с прямоугольным сечением
НК 700x400-36,0-3		Канальные электрические нагреватели с прямоугольным сечением

Регуляторы воздушного потока

Наименование	Фото	Описание
РРВ 700x400		Регуляторы расхода воздуха

Водяные охладители

Наименование	Фото	Описание
ОКВ 700x400-3		Канальные водяные охладители воздуха с прямоугольным сечением

Фреоновые охладители

Наименование	Фото	Описание
ОКФ 700x400-3		Канальные охладители воздуха с прямым испарительным охлаждением с прямоугольным сечением

Экодизайн

Торговая марка	Вентс
Модель	ВКПИ 700x400 М1 ЕС
Тип привода	Integrated VSD
Тип теплообменника	Нет
Статическое давление при номинальном расходе воздуха (Па)	145
Максимальные внешние утечки (%)	2.7
Статическая эффективность (%)	57.5
Декларируемый тип вентиляционной единицы	NRVU UVU
Эффективная мощность (кВт)	0.194
Sound power level (дБ(А))	57