ВКПИ 800x500 Л3 ЕС



Канальные центробежные вентиляторы с назад загнутыми лопатками в шумоизолированном корпусі с ЕС-двигателями

• Уровень звукового давления LpA на расстоянии 3 м: 42
• В звукоизолированном корпусе
• Тип крыльчатки: Центробежная крыльчатка с назад загнутыми лопатками
• Материал корпуса: Оцинкованная сталь
• Установка в любом положении

	Единица измерения	ВКПИ 800x500 Л3 ЕС
Размер подключаемого воздуховода	мм	800x500
Фазность	-	3
Максимальное напряжение питания	В	400
Минимальное напряжение питания	В	400
Частота сети питания	Гц	50/60
Номинальная мощность	Вт	2925
Максимальный ток	А	3.05
Максимальный расход воздуха	м³/час	8535
Скорость вращения	-	2400
Уровень звукового давления LpA на расстоянии 3 м	дБ(А)	42
Вес	кг	99.8
Максимальная температура перемещаемого воздуха	°C	50
Минимальная температура перемещаемого воздуха	°C	-25
Класс защиты	-	IPX4
Класс защиты привода	-	IP54
Материал крыльчатки	-	Алюминий

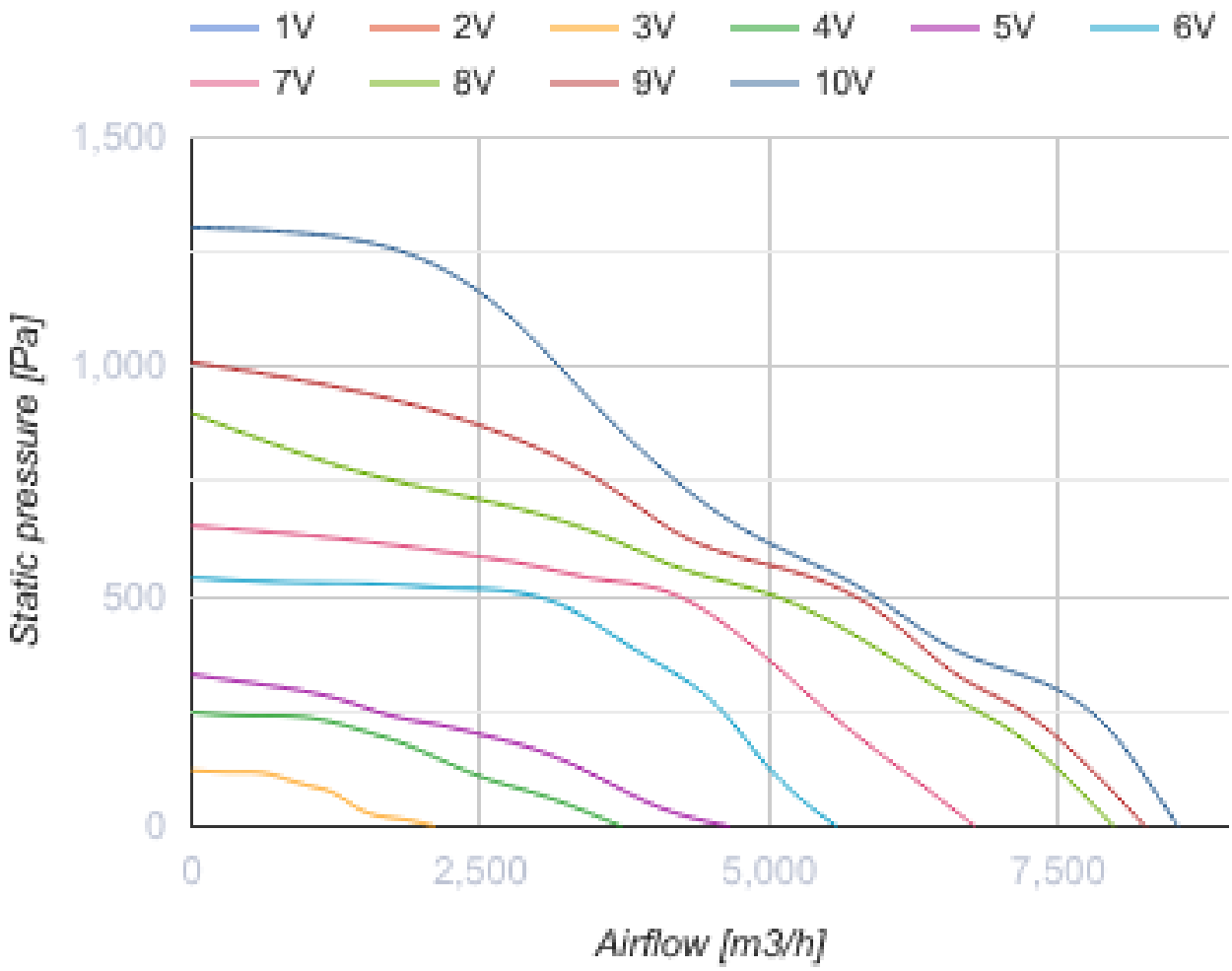
1V
2V
3V
4V
5V
6V
7V
8V
9V
10V
1,500
1,000
500
0
Static pressure [Pa]
0
2,500
5,000
7,500
Airflow [m3/h]

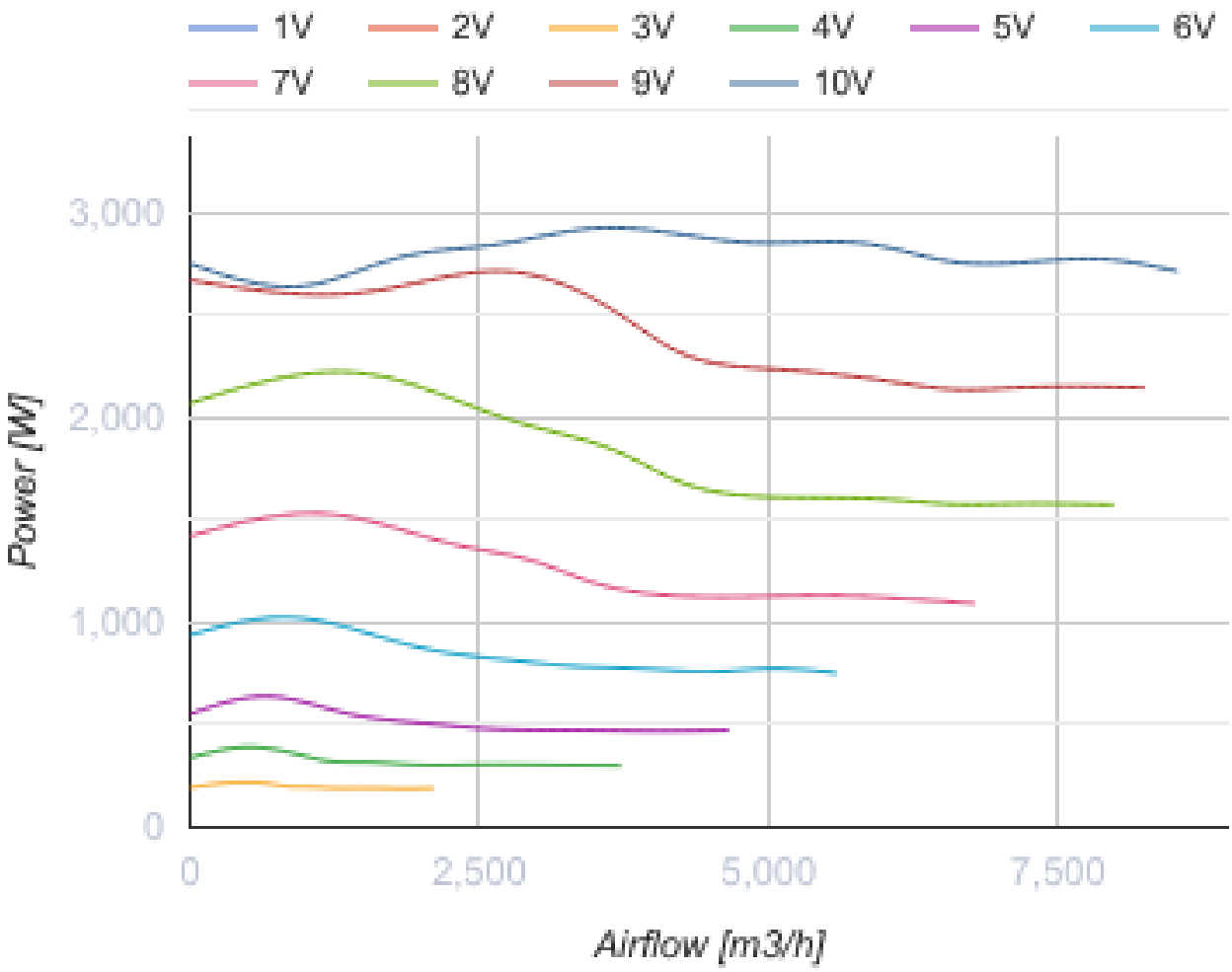

Размеры

B	B1	B3	H	H1	H3	L	F	K
800	820	983	500	520	814	937	955	797

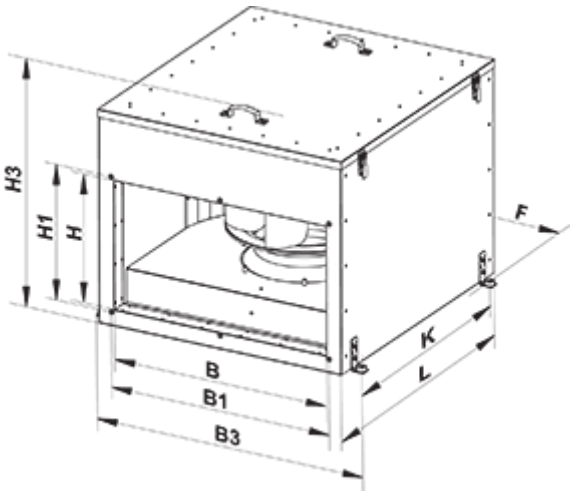

Аксессуары

Для прямоугольных каналов

Наименование	Фото	Описание
СР 800x500	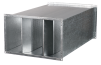	Пластинчатый шумоглушитель для установки в прямоугольных каналах

Для прямоугольных каналов

Наименование	Фото	Описание
ФБ 800x500		Кассетные воздушные фильтры с прямоугольным сечением
ФБК 800x500-4		Карманные воздушные фильтры с прямоугольным сечением
ФБК 800x500-5		Карманные воздушные фильтры с прямоугольным сечением
ФБК 800x500-7		Карманные воздушные фильтры с прямоугольным сечением

Для прямоугольных каналов

Наименование	Фото	Описание
ВВГ 800x500		Гибкие виброгасящие вставки для прямоугольных каналов

Водяные нагреватели

Наименование	Фото	Описание
НКВ 800x500-2		Канальные водяные нагреватели для подогрева приточного воздуха или подогреватель для ПВУ с прямоугольным сечением
НКВ 800x500-3		Канальные водяные нагреватели для подогрева приточного воздуха или подогреватель для ПВУ с прямоугольным сечением

Электрические нагреватели

Наименование	Фото	Описание
НК 800x500-27,0-3		Канальные электрические нагреватели с прямоугольным сечением

НК 800x500-36,0-3		Канальные электрические нагреватели с прямоугольным сечением
НК 800x500-54,0-3		Канальные электрические нагреватели с прямоугольным сечением

Регуляторы воздушного потока

Наименование	Фото	Описание
РРВ 800x500		Регуляторы расхода воздуха

Водяные охладители

Наименование	Фото	Описание
ОКВ 800x500-3		Канальные водяные охладители воздуха с прямоугольным сечением

Фреоновые охладители

Наименование	Фото	Описание
ОКФ 800x500-3		Канальные охладители воздуха с прямым испарительным охлаждением с прямоугольным сечением

Экодизайн

Торговая марка	Вентс
Модель	ВКПИ 800x500 Л3 ЕС
Тип привода	Integrated VSD
Тип теплообменника	Нет
Статическое давление при номинальном расходе воздуха (Па)	475
Максимальные внешние утечки (%)	2.7
Статическая эффективность (%)	60.8
Декларируемый тип вентиляционной единицы	NRVU UVU
Sound power level (дБ(A))	62
Эффективная мощность (кВт)	0.789