ВКПИ 900x500 Л3 ЕС



Канальные центробежные вентиляторы с назад загнутыми лопатками в шумоизолированном корпусі с ЕС-двигателями

• Уровень звукового давления LpA на расстоянии 3 м: 47
• В звукоизолированном корпусе
• Тип крыльчатки: Центробежная крыльчатка с назад загнутыми лопатками
• Материал корпуса: Оцинкованная сталь
• Установка в любом положении

	Единица измерения	ВКПИ 900x500 Л3 ЕС
Размер подключаемого воздуховода	мм	900x500
Фазность	-	3
Минимальное напряжение питания	В	400
Максимальное напряжение питания	В	400
Частота сети питания	Гц	50/60
Номинальная мощность	Вт	3429
Максимальный ток	А	5
Максимальный расход воздуха	м³/час	11190
Скорость вращения	-	1800
Уровень звукового давления LpA на расстоянии 3 м	дБ(А)	47
Вес	кг	120
Максимальная температура перемещаемого воздуха	°C	50
Минимальная температура перемещаемого воздуха	°C	-25
Класс защиты	-	IPX4
Класс защиты привода	-	IP54
Материал крыльчатки	-	Алюминий

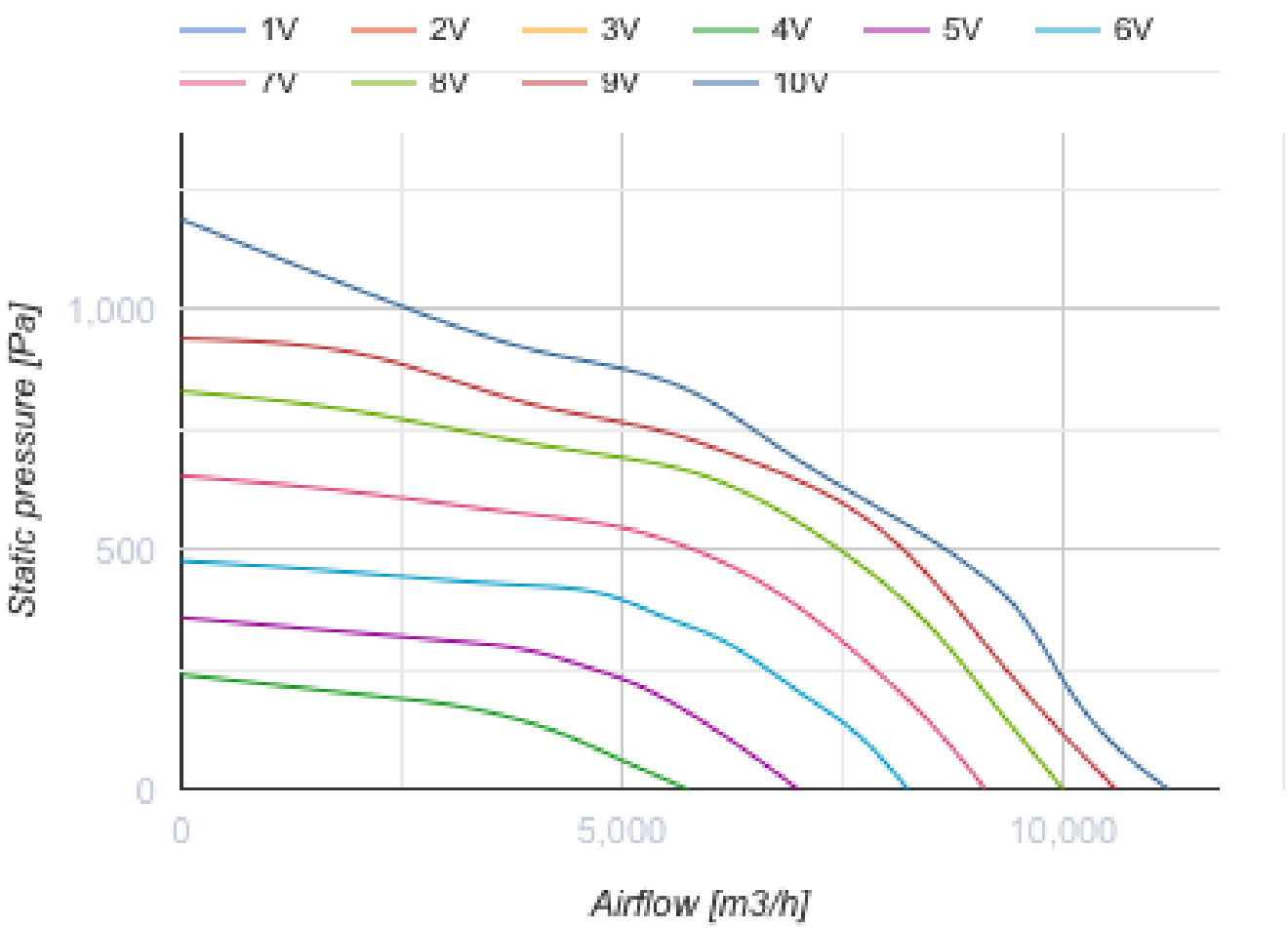
1V
2V
3V
4V
5V
6V
7V
8V
9V
10V
Static pressure [Pa]
1,000
500
0
0
5,000
10,000
Airflow [m3/h]

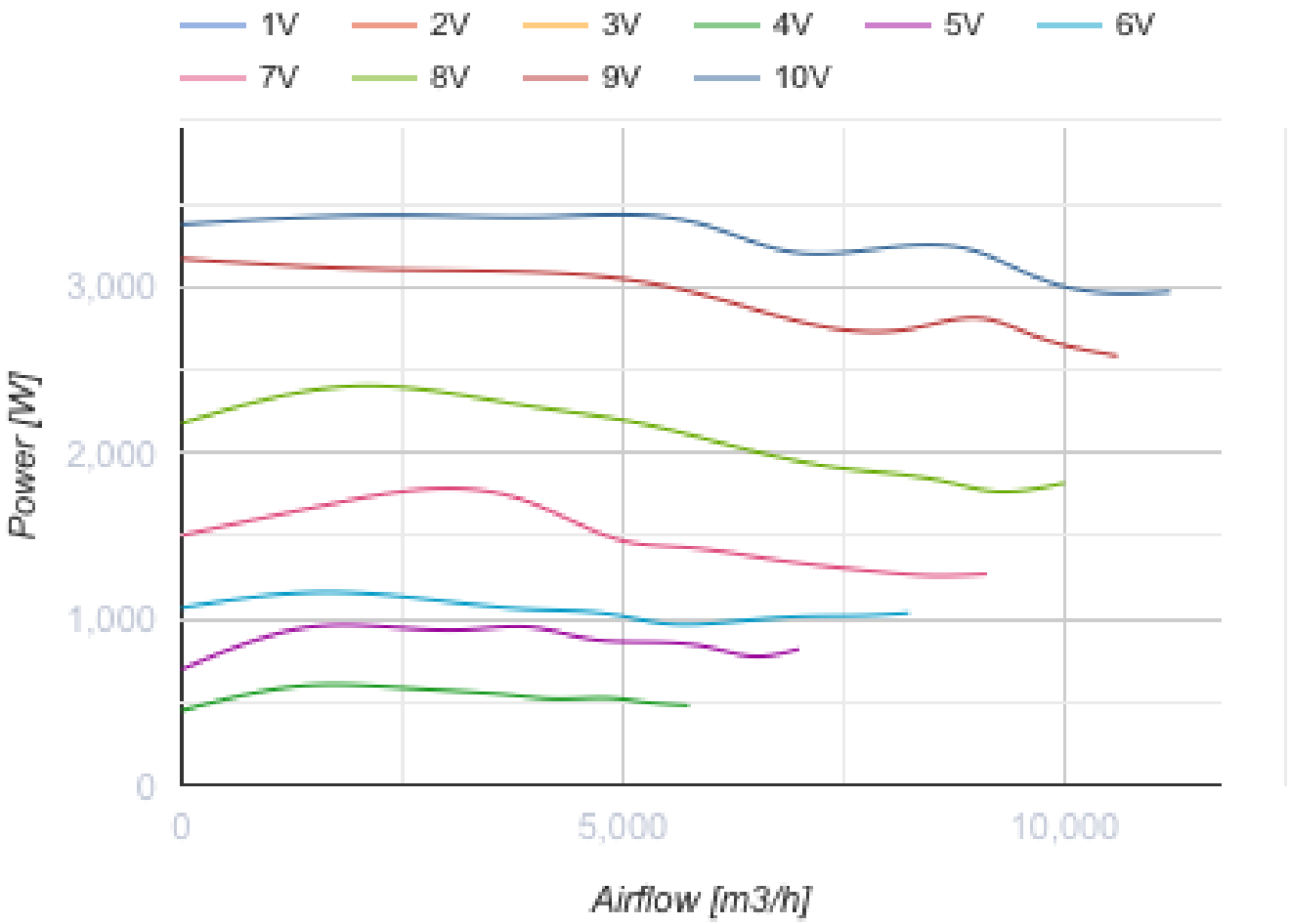

Размеры

B	B1	B3	H	H1	H3	L	F	K
900	920	1083	500	520	814	1052	1055	850

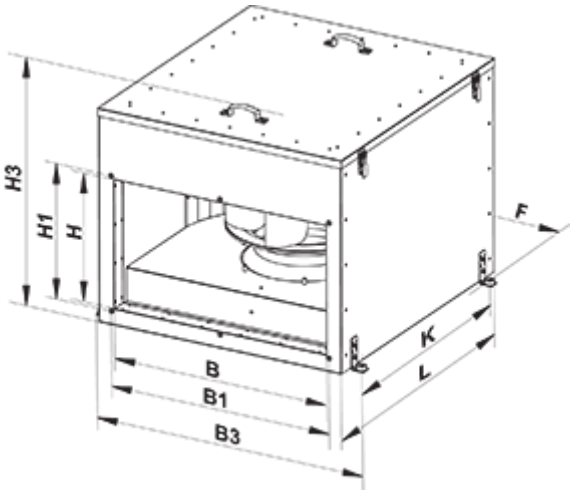

Аксессуары

Для прямоугольных каналов

Наименование	Фото	Описание
СР 900x500	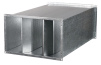	Пластинчатый шумоглушитель для установки в прямоугольных каналах

Для прямоугольных каналов

Наименование	Фото	Описание
ФБ 900x500		Кассетные воздушные фильтры с прямоугольным сечением
ФБК 900x500-4		Карманные воздушные фильтры с прямоугольным сечением
ФБК 900x500-5		Карманные воздушные фильтры с прямоугольным сечением
ФБК 900x500-7		Карманные воздушные фильтры с прямоугольным сечением

Для прямоугольных каналов

Наименование	Фото	Описание
ВВГ 900x500		Гибкие виброгасящие вставки для прямоугольных каналов

Водяные нагреватели

Наименование	Фото	Описание
НКВ 900x500-2		Канальные водяные нагреватели для подогрева приточного воздуха или подогреватель для ПВУ с прямоугольным сечением
НКВ 900x500-3		Канальные водяные нагреватели для подогрева приточного воздуха или подогреватель для ПВУ с прямоугольным сечением

Электрические нагреватели

Наименование	Фото	Описание
НК 900x500-45,0-3		Канальные электрические нагреватели с прямоугольным сечением

НК 900x500-54,0-3		Канальные электрические нагреватели с прямоугольным сечением

Регуляторы воздушного потока

Наименование	Фото	Описание
РРВ 900x500		Регуляторы расхода воздуха

Водяные охладители

Наименование	Фото	Описание
ОКВ 900x500-3		Канальные водяные охладители воздуха с прямоугольным сечением

Фреоновые охладители

Наименование	Фото	Описание
ОКФ 900x500-3		Канальные охладители воздуха с прямым испарительным охлаждением с прямоугольным сечением

Экодизайн

Торговая марка	Вентс
Модель	ВКПИ 900х500 Л3 ЕС
Тип привода	Integrated VSD
Тип теплообменника	Нет
Статическое давление при номинальном расходе воздуха (Па)	362
Максимальные внешние утечки (%)	2.7
Статическая эффективность (%)	62.3
Эффективная мощность (кВт)	0.974
Sound power level (дБ(А))	67
Декларируемый тип вентиляционной единицы	NRVU UVU