ВКПС 4Е 600x350

Центробежные вентиляторы для прямоугольных каналов

• Максимальный расход воздуха: 4070
• Уровень звукового давления LpA на расстоянии 3 м: 54
• Тип двигателя: AC
• Тип крыльчатки: Центробежный назад загнутые лопатки
• Материал корпуса: Оцинкованная сталь
• Установка в любом положении

	Единица измерения	ВКПС 4Е 600x350
Размер подключаемого воздуховода	мм	600x350
Минимальное напряжение питания	В	220
Максимальное напряжение питания	В	240
Частота сети питания	Гц	50/60
Номинальная мощность	Вт	447
Максимальный ток	А	1.97
Максимальный расход воздуха	$м^3$/час	4070
Уровень звукового давления LpA на расстоянии 3 м	дБ(А)	54
Вес	кг	30
Максимальная температура перемещаемого воздуха	°C	60
Минимальная температура перемещаемого воздуха	°C	-30
Класс защиты	-	IPX4
Класс защиты привода	-	IP44

Размеры

B	B1	B2	H	H1	H2	H3	L
600	620	640	350	370	390	390	652

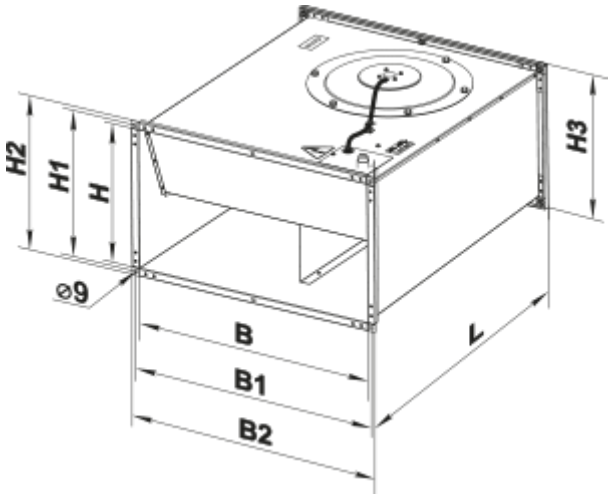
H2
H1
H
H3
⌀9
B
B1
B2
L