ВКТ 4E 250



Высокотемпературные крышные центробежные вентиляторы

• Уровень звукового давления LpA на расстоянии 3 м: 52
• Материал корпуса: Оцинкованная сталь

	Единица измерения	ВКТ 4E 250
Фазность	-	1
Минимальное напряжение питания	В	230
Максимальное напряжение питания	В	230
Частота сети питания	Гц	50
Номинальная мощность	Вт	96
Максимальный ток	А	0.6
Максимальный расход воздуха	м³/час	1000
Уровень звукового давления LpA на расстоянии 3 м	дБ(А)	52
Вес	кг	14.6
Максимальная температура перемещаемого воздуха	°C	200
Класс защиты	-	IP44
Типоразмер	мм	250

Размеры

Ø D	Ø d	H	L	L1	L2
250	11	434	430	330	323

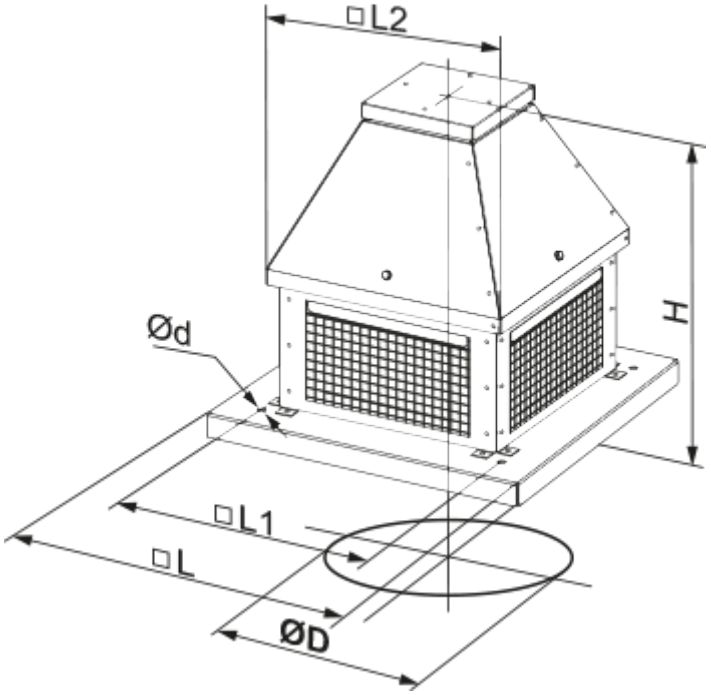

Аксессуары

Тиристорные регуляторы скорости

Наименование	Фото	Описание
РС-1-400		Регулятор скорости

Трансформаторные регуляторы скорости

Наименование	Фото	Описание
РСА5Е-2-П		Регулировка скорости позволяет подобрать комфортный режим вентиляции в помещениях с переменным количеством людей
РСА5Е-2-М		Регулировка скорости позволяет подобрать комфортный режим вентиляции в помещениях с переменным количеством людей