BKB 2E 220

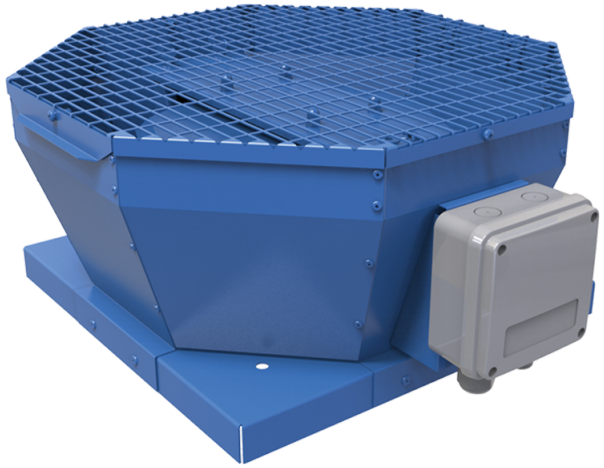

Крышные центробежные вентиляторы с вертикальным выбросом воздуха

• Уровень звукового давления LpA на расстоянии 3 м: 50
• Тип крыльчатки: Центробежная крыльчатка с назад загнутыми лопатками
• Материал корпуса: Сталь с полимерным покрытием

	Единица измерения	BKB 2E 220
Фазность	-	1
Максимальное напряжение питания	В	230
Минимальное напряжение питания	В	230
Частота сети питания	Гц	50/60
Номинальная мощность	Вт	108
Максимальный ток	А	0.49
Максимальный расход воздуха	м³/час	880
Скорость вращения	-	2580
Уровень звукового давления LpA на расстоянии 3 м	дБ(А)	50
Вес	кг	7
Максимальная температура перемещаемого воздуха	°C	50
Минимальная температура перемещаемого воздуха	°C	-25
Класс защиты	-	IPX4
Класс защиты привода	-	IP44
Материал крыльчатки	-	Пластик
Типоразмер	мм	220

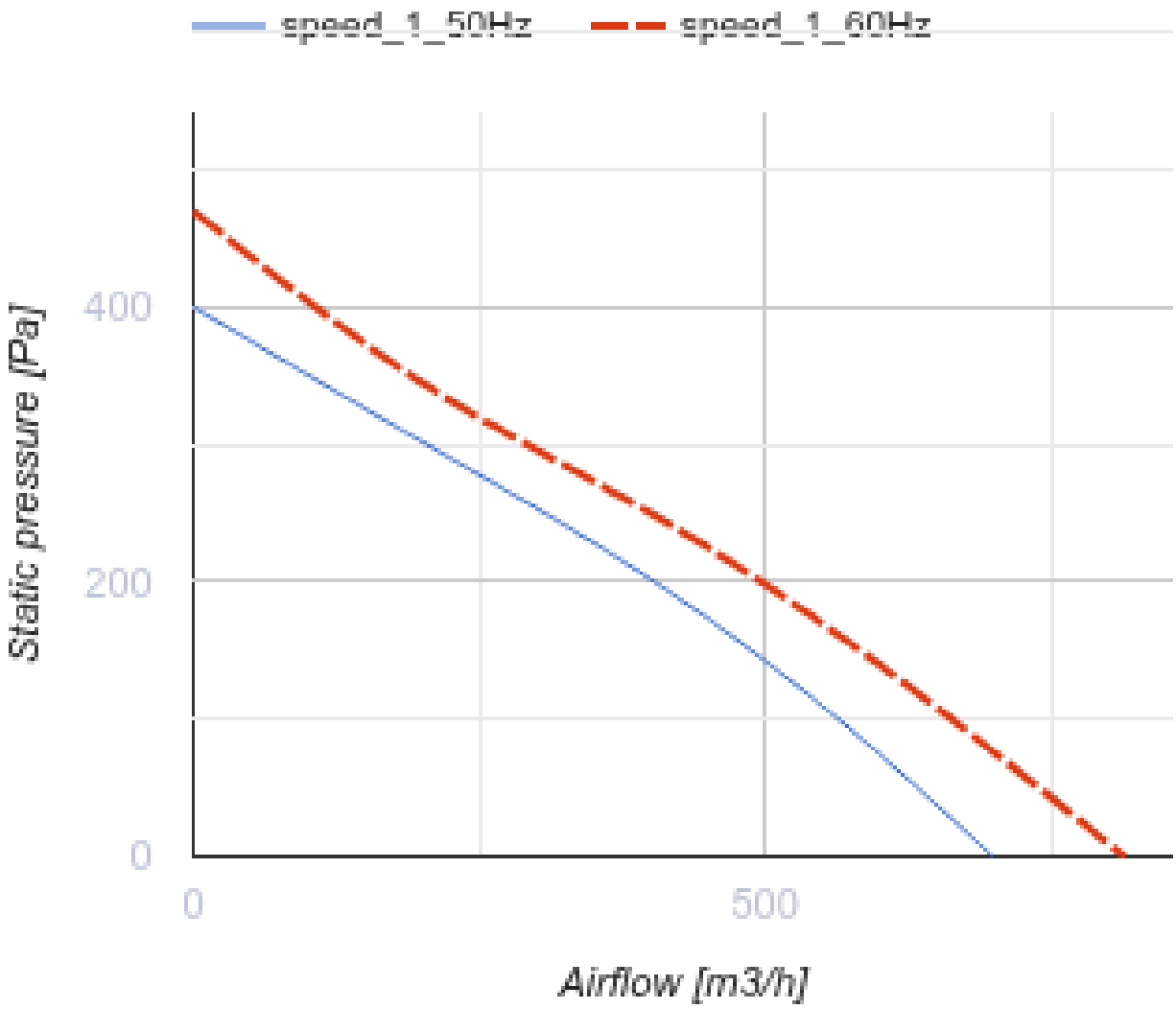
speed_1_50Hz
speed_1_60Hz
Static pressure [Pa]
400
200
0
0
500
Airflow [m3/h]

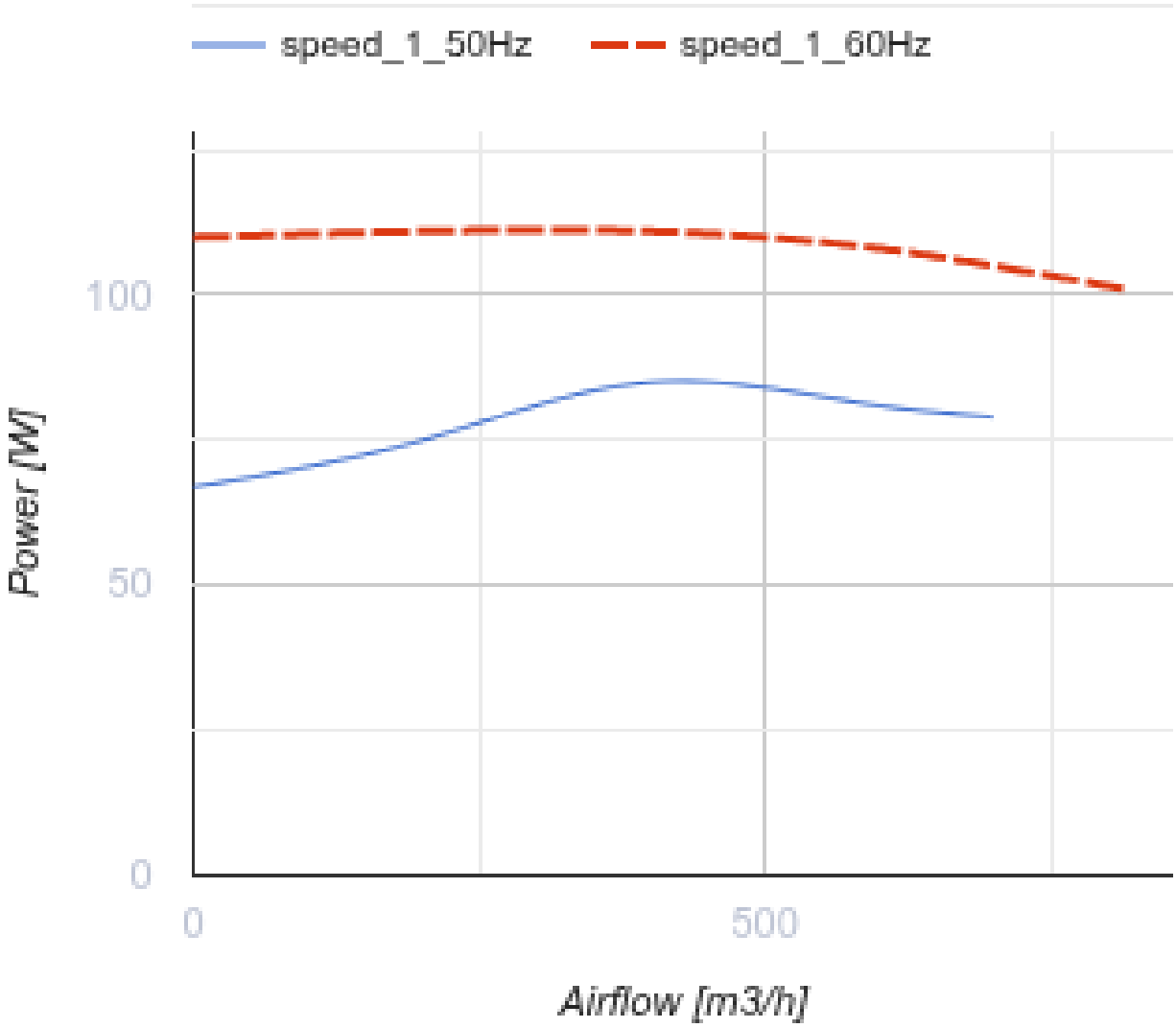

Размеры

A	B	H	ØD
417	355	190	213

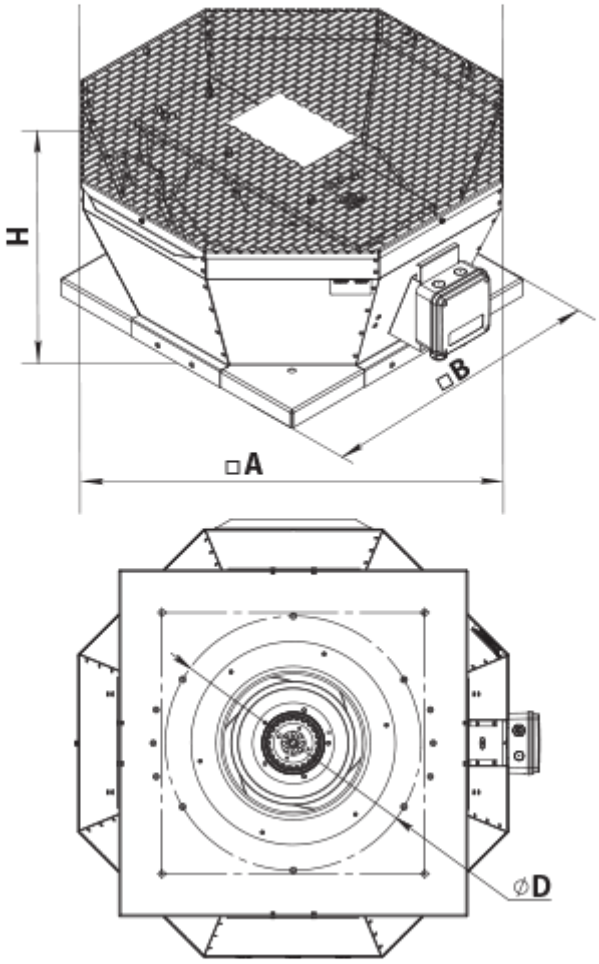

Аксессуары

Аксессуары к крышным вентиляторам

Наименование	Фото	Описание
РКВ 220-225		Монтажная рама
РКВИ 220-225		Монтажная рама с тепло- и звукоизоляцией
ФКВ 220-225		Контрфланец
ГКВ 220-225		Гибкая вставка
ККВ 220-225		Клапан обратный

Экодизайн

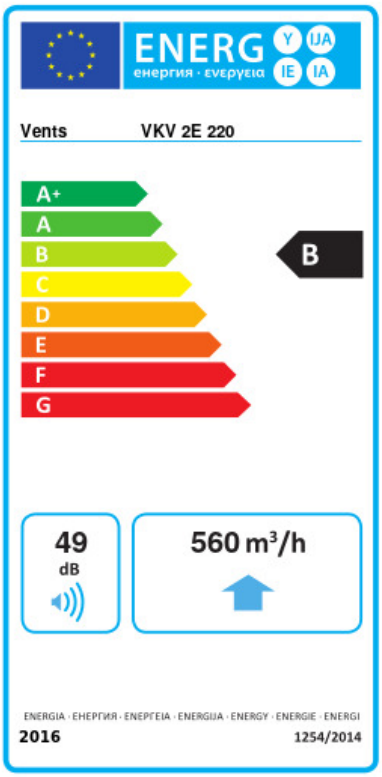

Торговая марка	Вентс					
Модель	BKB 2E 220					
Удельное потребление энергии (кВт.час/(м²/год))	Холодный		Умеренный		Теплый	
	-53.8	A+	-26.7	B	-11.2	E
Тип установки	Однонаправленная					
Тип привода	Переменная скорость					
Тип теплообменника	Нет					
Максимальный расход воздуха (м³/час)	560					
Потребляемая мощность (Вт)	85					
Эталонный объемный расход (м³/с)	0.109					
Статическое давление в исходной точке (Па)	50					
Удельный потребляемая мощность в исходной точке (Вт/(м³/час))	0.119					
Способ управления приводом	Локальное регулирование потребления					
Максимальные внешние утечки (%)	2.7					
Декларируемый тип вентиляционной единицы	RVU UVU					
Sound power level (дБ(A))	49					
Годовое потребление электричества (кВт.час/год)	Холодный		Умеренный		Теплый	
	63		63		63	
Годовое сохранение тепла (кВт.час/год)	Холодный		Умеренный		Теплый	
	5536		2830		1280	