ВКВ 2E 310

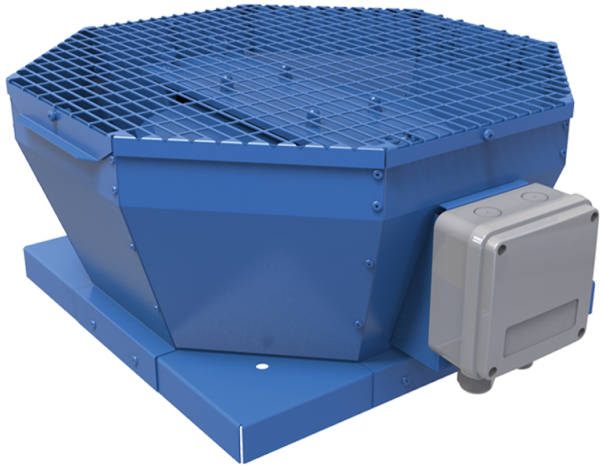

Крышные центробежные вентиляторы с вертикальным выбросом воздуха

• Уровень звукового давления LpA на расстоянии 3 м: 58
• Тип крыльчатки: Центробежная крыльчатка с назад загнутыми лопатками
• Материал корпуса: Сталь с полимерным покрытием

	Единица измерения	ВКВ 2E 310
Фазность	-	1
Минимальное напряжение питания	В	230
Максимальное напряжение питания	В	230
Частота сети питания	Гц	50
Номинальная мощность	Вт	324
Максимальный ток	А	1.42
Максимальный расход воздуха	м³/час	2150
Скорость вращения	-	2620
Уровень звукового давления LpA на расстоянии 3 м	дБ(А)	58
Вес	кг	13
Максимальная температура перемещаемого воздуха	°C	50
Минимальная температура перемещаемого воздуха	°C	-25
Класс защиты	-	IPX4
Класс защиты привода	-	IP44
Материал крыльчатки	-	Алюминий
Типоразмер	мм	310

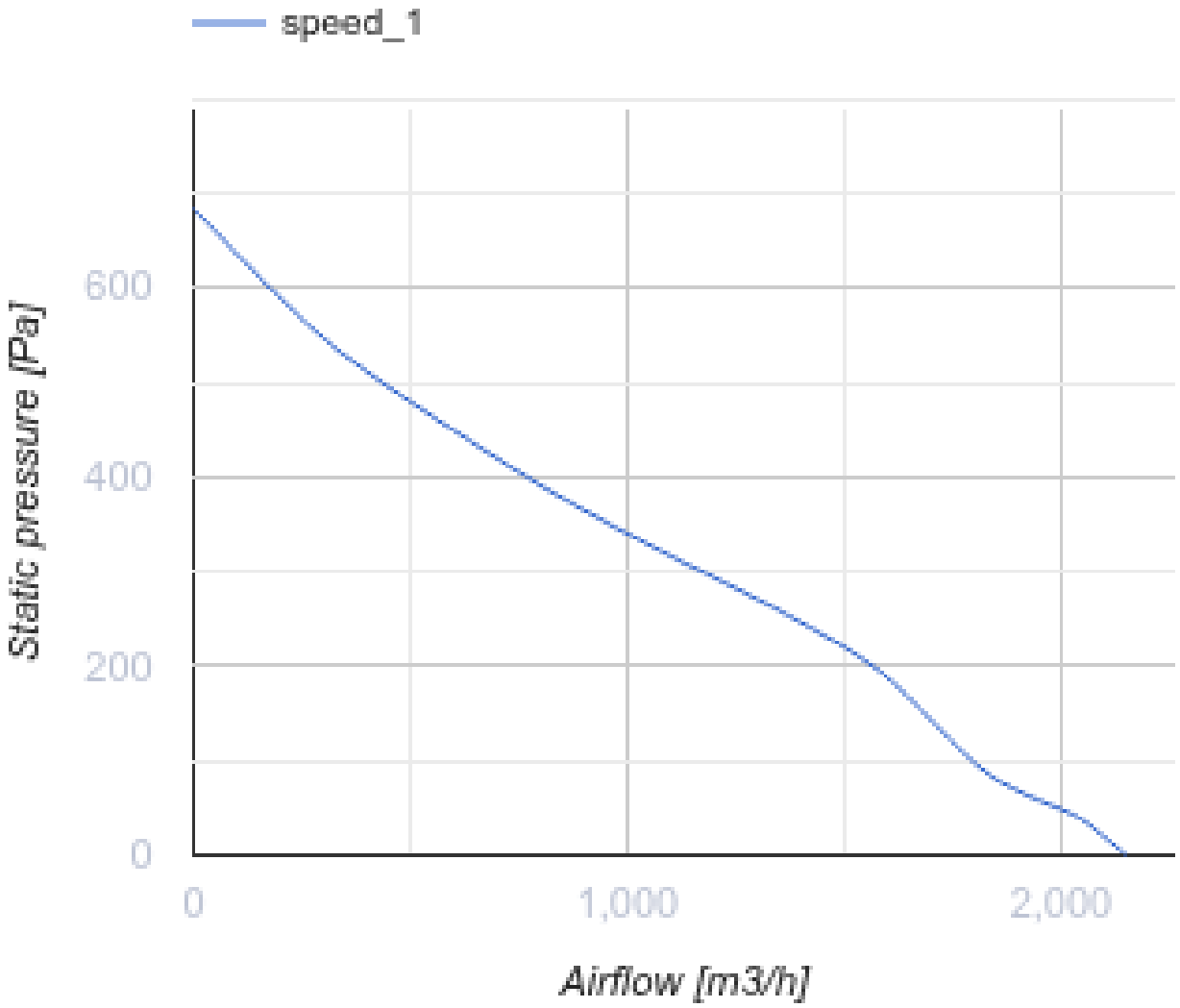
speed_1
Static pressure [Pa]
600
400
200
0
0
1,000
2,000
Airflow [m3/h]

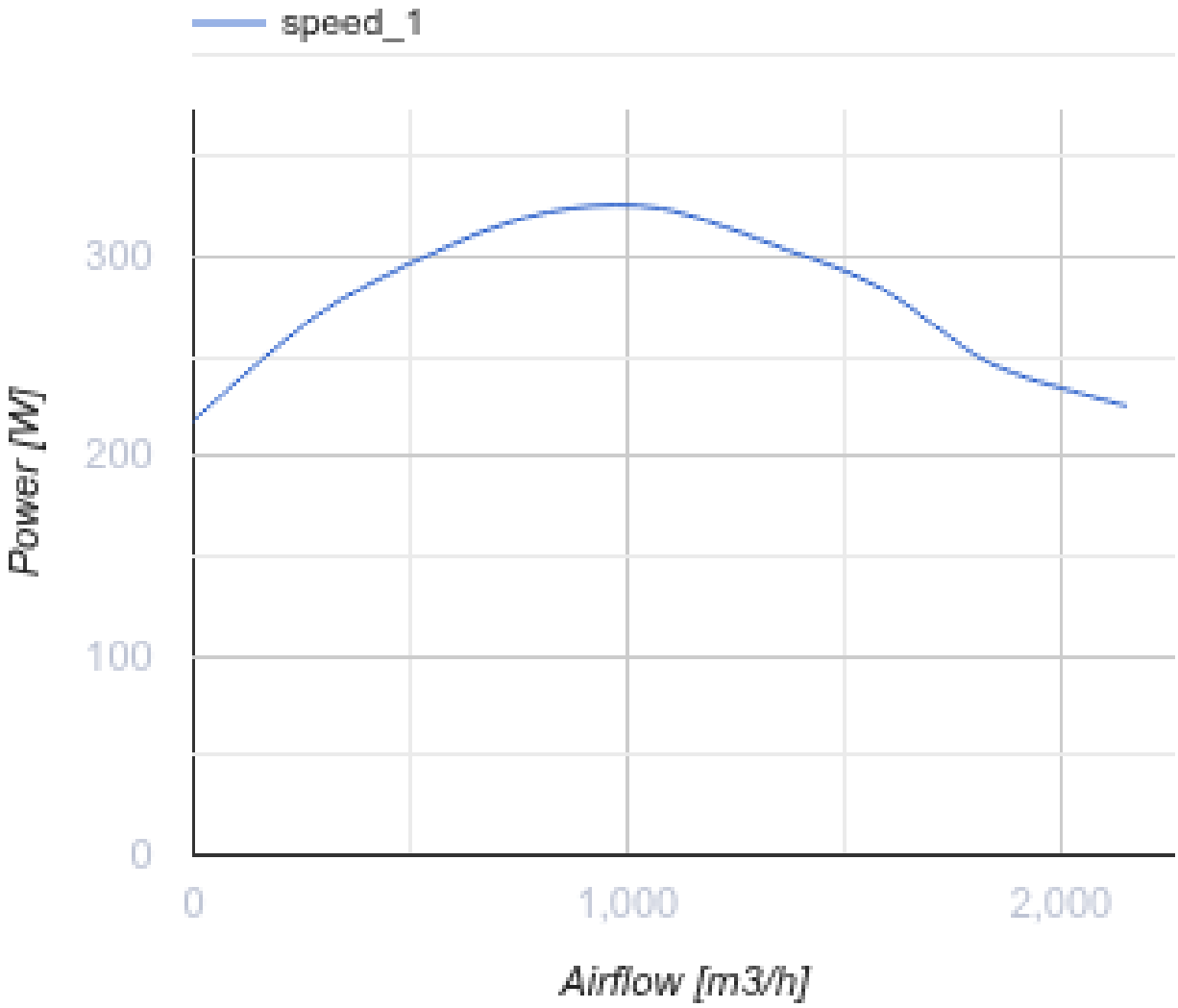

Размеры

A	B	H	ØD
547	425	276	285

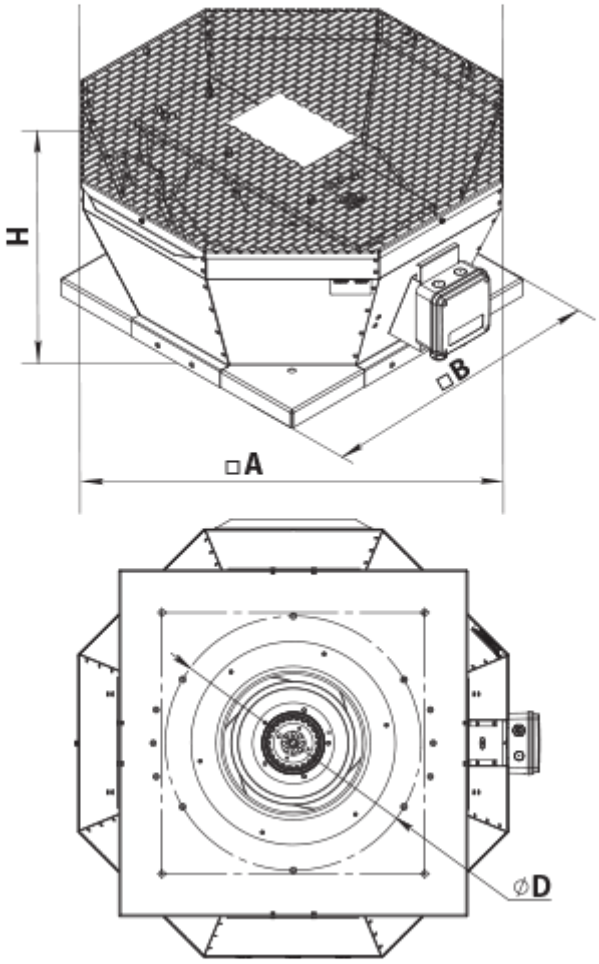

Аксессуары

Аксессуары к крышным вентиляторам

Наименование	Фото	Описание
РКВ 250-315		Монтажная рама
РКВИ 250-315		Монтажная рама с тепло- и звукоизоляцией
ФКВ 250-315		Контрфланец
ГКВ 250-315		Гибкая вставка
ККВ 250-315		Клапан обратный