ВКВ 4Д 310

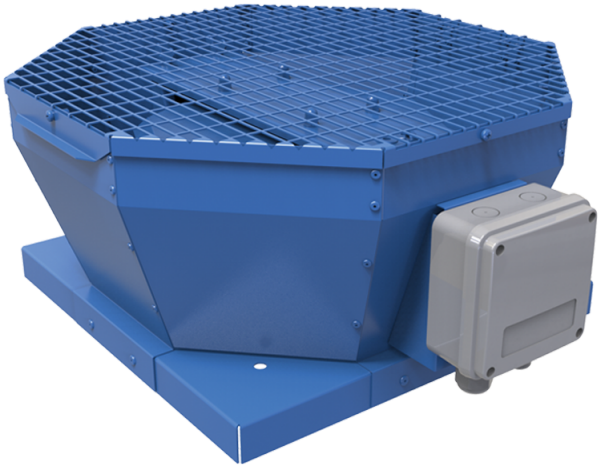

Центробежные крышные вентиляторы с вертикальным выбросом воздуха

• Максимальный расход воздуха: 2300
• Уровень звукового давления LpA на расстоянии 3 м: 47
• Тип двигателя: AC
• Тип крыльчатки: Центробежный назад загнутые лопатки
• Материал корпуса: Сталь с полимерным покрытием

	Единица измерения	ВКВ 4Д 310
Скорость	-	1
Минимальное напряжение питания	В	400
Максимальное напряжение питания	В	400
Частота сети питания	Гц	50/60
Номинальная мощность	Вт	155
Максимальный ток	А	0.29
Максимальный расход воздуха	$м^3$/час	2300
Уровень звукового давления LpA на расстоянии 3 м	дБ(А)	47
Вес	кг	14.2
Максимальная температура перемещаемого воздуха	°C	50
Минимальная температура перемещаемого воздуха	°C	-25
Класс защиты	-	IPX4
Класс защиты привода	-	IP54
Соответствие нормам ERP	-	2016, 2018
Категория установки	-	Вентиляционная установка для нежилых помещений
Тип привода	-	External MSD or VSD
Тип теплообменника	-	Нет
Номинальный расход воздуха	$м^3$/с	0.254
Статическое давление при номинальном расходе воздуха	Па	212
Максимальные внешние утечки	%	2.7

Статическая эффективность	%	61
Декларируемый тип вентиляционной единицы	-	NRVU UVU
Sound power level	дБ(А)	73
Эффективная мощность	кВт	0.09

Размеры
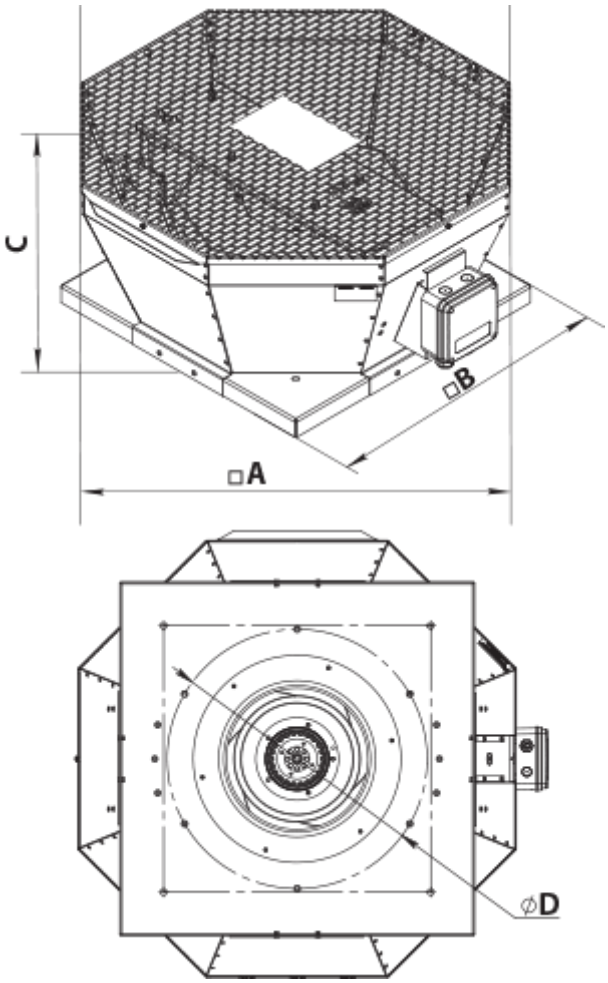
A	B	C	ØD
613	477	300	285