BKB 4E 355

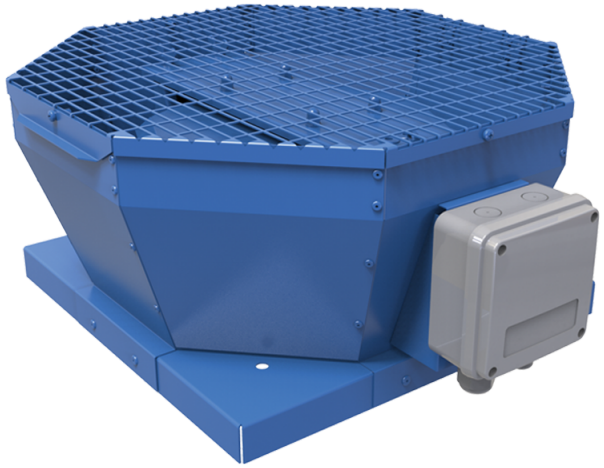

Крышные центробежные вентиляторы с вертикальным выбросом воздуха

• Уровень звукового давления LpA на расстоянии 3 м: 51
• Тип крыльчатки: Центробежная крыльчатка с назад загнутыми лопатками
• Материал корпуса: Сталь с полимерным покрытием

	Единица измерения	BKB 4E 355
Фазность	-	1
Минимальное напряжение питания	В	230
Максимальное напряжение питания	В	230
Частота сети питания	Гц	50/60
Номинальная мощность	Вт	219
Максимальный ток	А	0.96
Максимальный расход воздуха	м³/час	2480
Скорость вращения	-	1420
Уровень звукового давления LpA на расстоянии 3 м	дБ(А)	51
Вес	кг	26
Максимальная температура перемещаемого воздуха	°C	50
Минимальная температура перемещаемого воздуха	°C	-25
Класс защиты	-	IPX4
Класс защиты привода	-	IP54
Материал крыльчатки	-	Алюминий
Типоразмер	мм	355

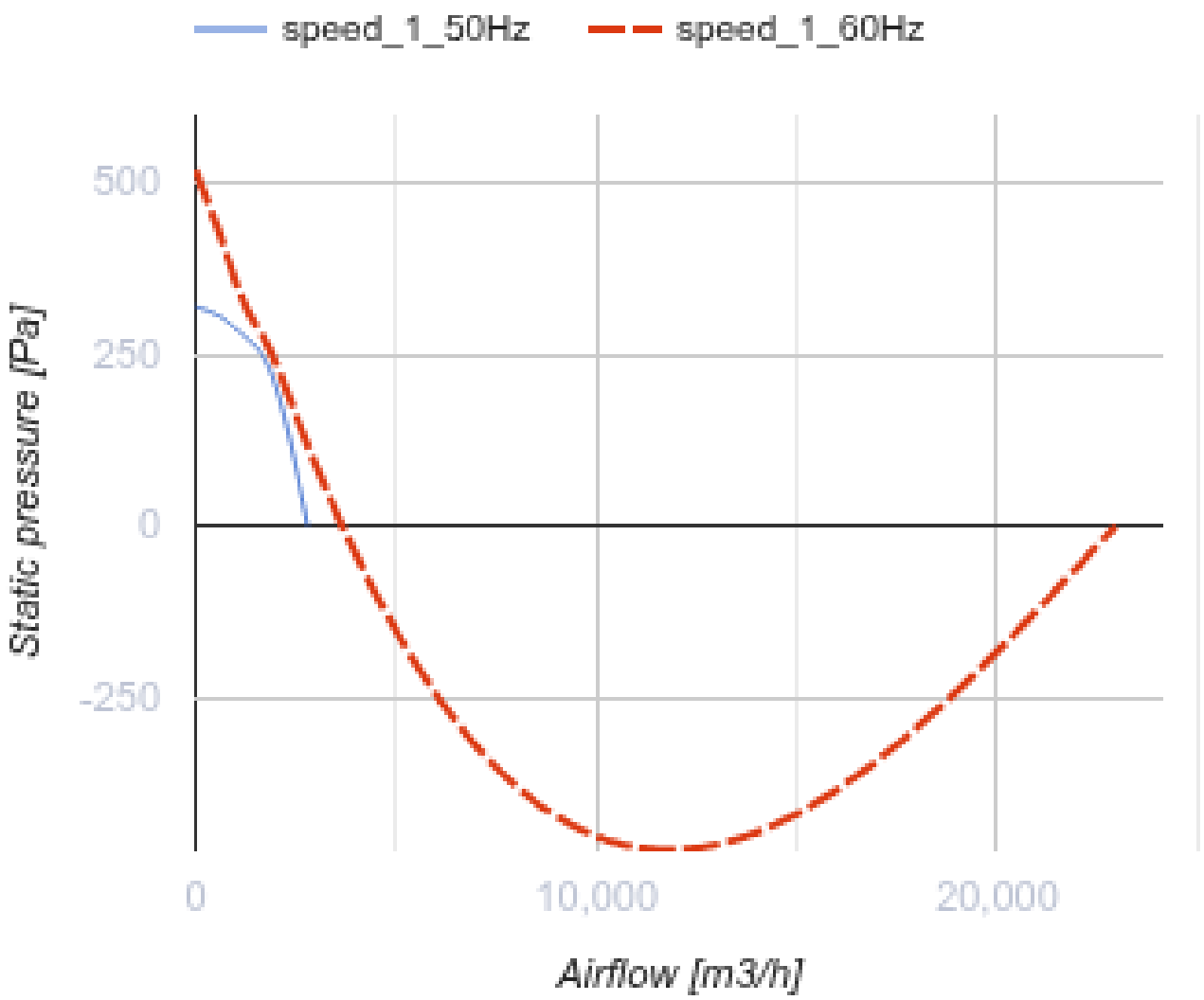
speed_1_50Hz
speed_1_60Hz
500
250
0
-250
Static pressure [Pa]
0
10,000
20,000
Airflow [m3/h]

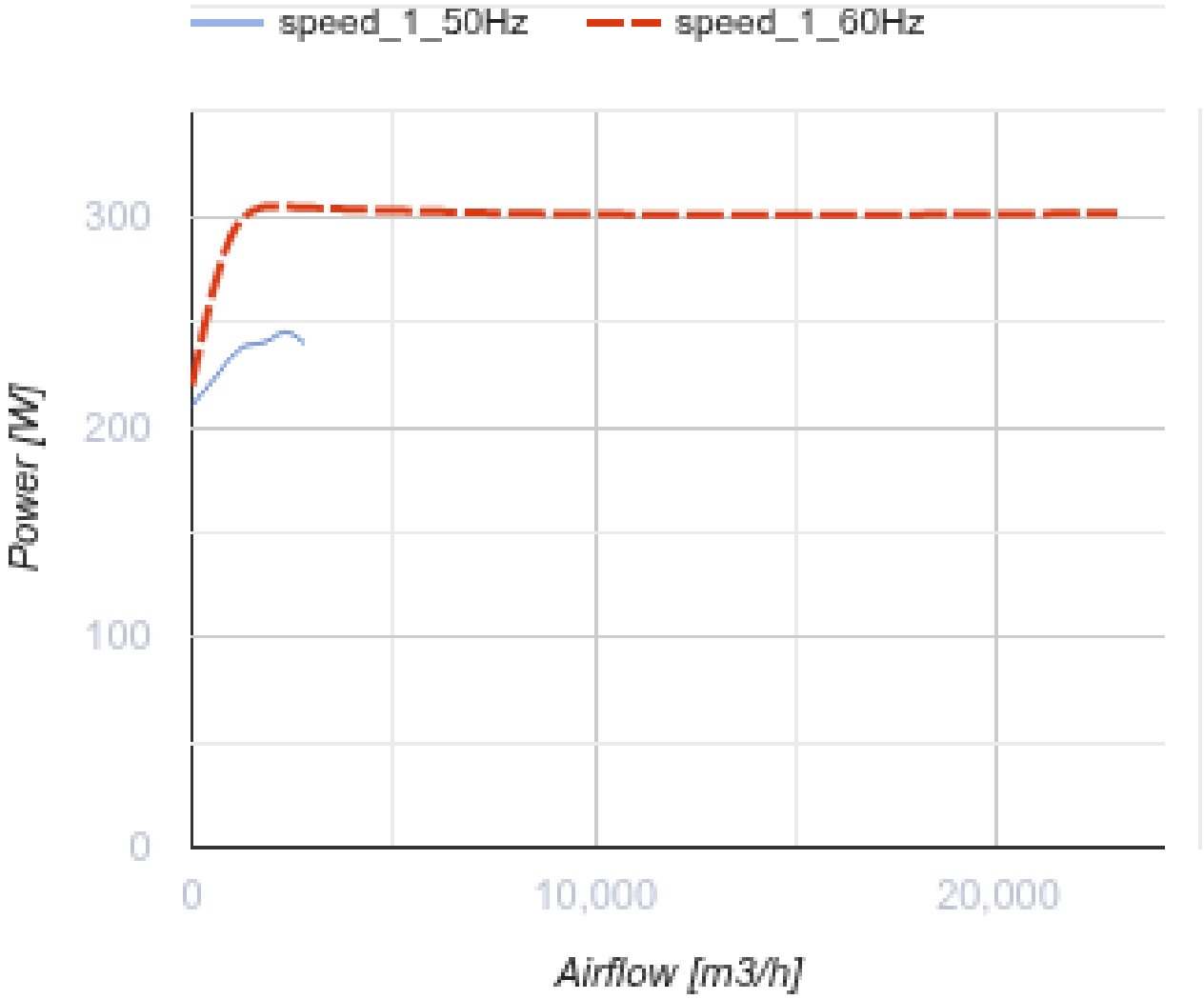

Размеры

A	B	H	ØD
738	598	330	438

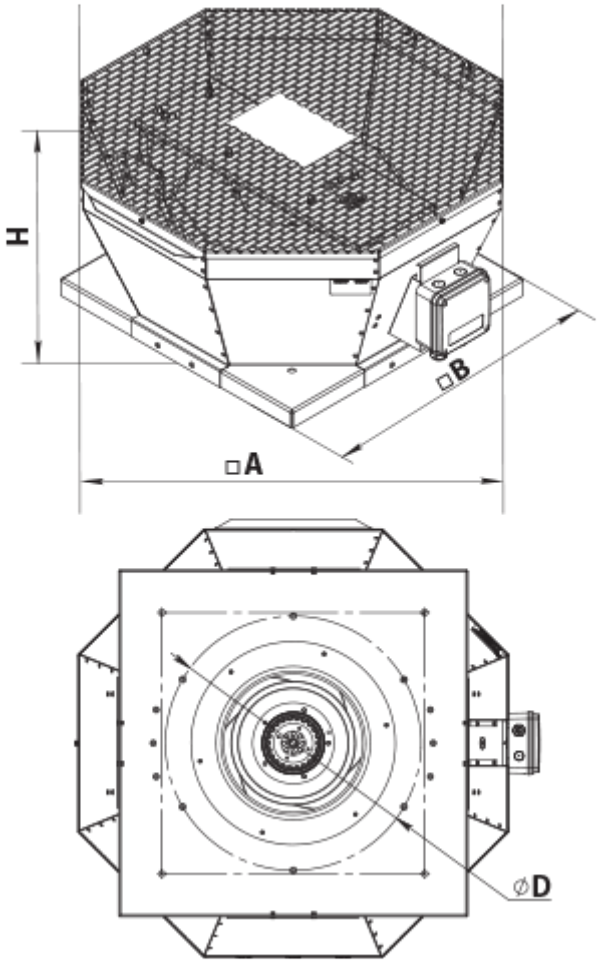

Аксессуары

Аксессуары к крышным вентиляторам

Наименование	Фото	Описание
РКВ 355-400		Монтажная рама
РКВИ 355-400		Монтажная рама с тепло- и звукоизоляцией
ФКВ 355-500		Контрфланец
ГКВ 355-500		Гибкая вставка
ККВ 355-500		Клапан обратный

Экодизайн

Торговая марка	Вентс
Модель	BKB 4E 355
Тип привода	External MSD or VSD
Тип теплообменника	Нет
Статическое давление при номинальном расходе воздуха (Па)	264
Максимальные внешние утечки (%)	2.7
Статическая эффективность (%)	46
Декларируемый тип вентиляционной единицы	NRVU UVU
Эффективная мощность (кВт)	0.224
Sound power level (дБ(А))	66