ВКВ 6Д 630

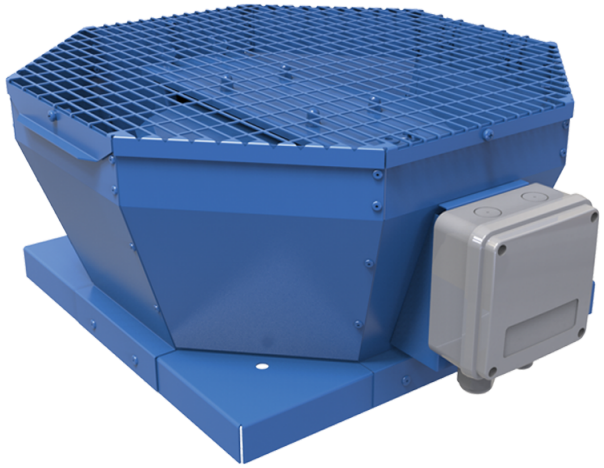

Крышные центробежные вентиляторы с вертикальным выбросом воздуха

• Уровень звукового давления LpA на расстоянии 3 м: 64
• Тип крыльчатки: Центробежная крыльчатка с назад загнутыми лопатками
• Материал корпуса: Сталь с полимерным покрытием

	Единица измерения	ВКВ 6Д 630
Фазность	-	3
Минимальное напряжение питания	В	400
Максимальное напряжение питания	В	400
Частота сети питания	Гц	50
Номинальная мощность	Вт	1110
Максимальный ток	А	2.42
Максимальный расход воздуха	м³/час	12640
Скорость вращения	-	957
Уровень звукового давления LpA на расстоянии 3 м	дБ(А)	64
Вес	кг	81
Максимальная температура перемещаемого воздуха	°C	50
Минимальная температура перемещаемого воздуха	°C	-25
Класс защиты	-	IPX4
Класс защиты привода	-	IP54
Материал крыльчатки	-	Алюминий
Типоразмер	мм	630

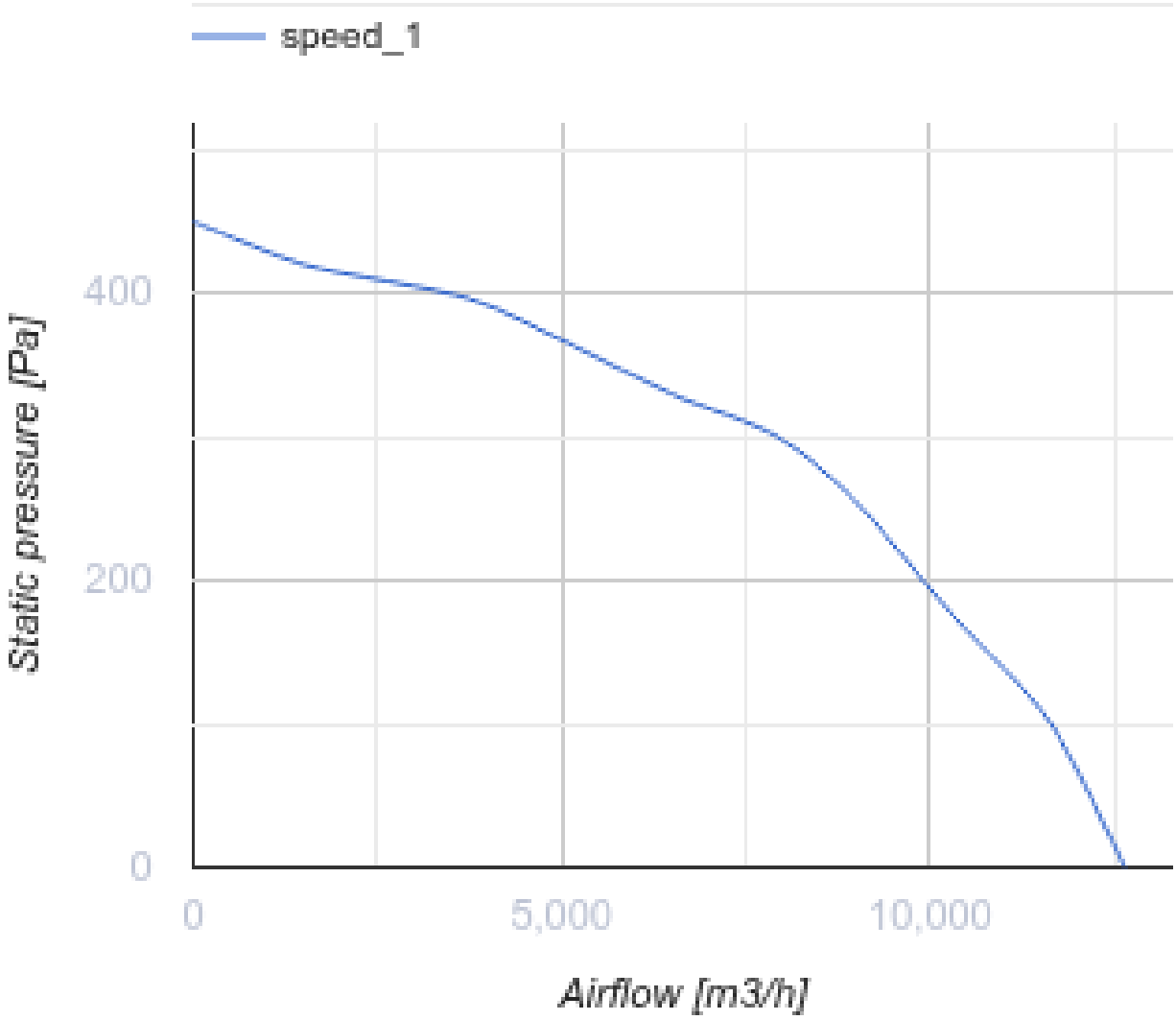
speed_1
Static pressure [Pa]
400
200
0
0
5,000
10,000
Airflow [m3/h]

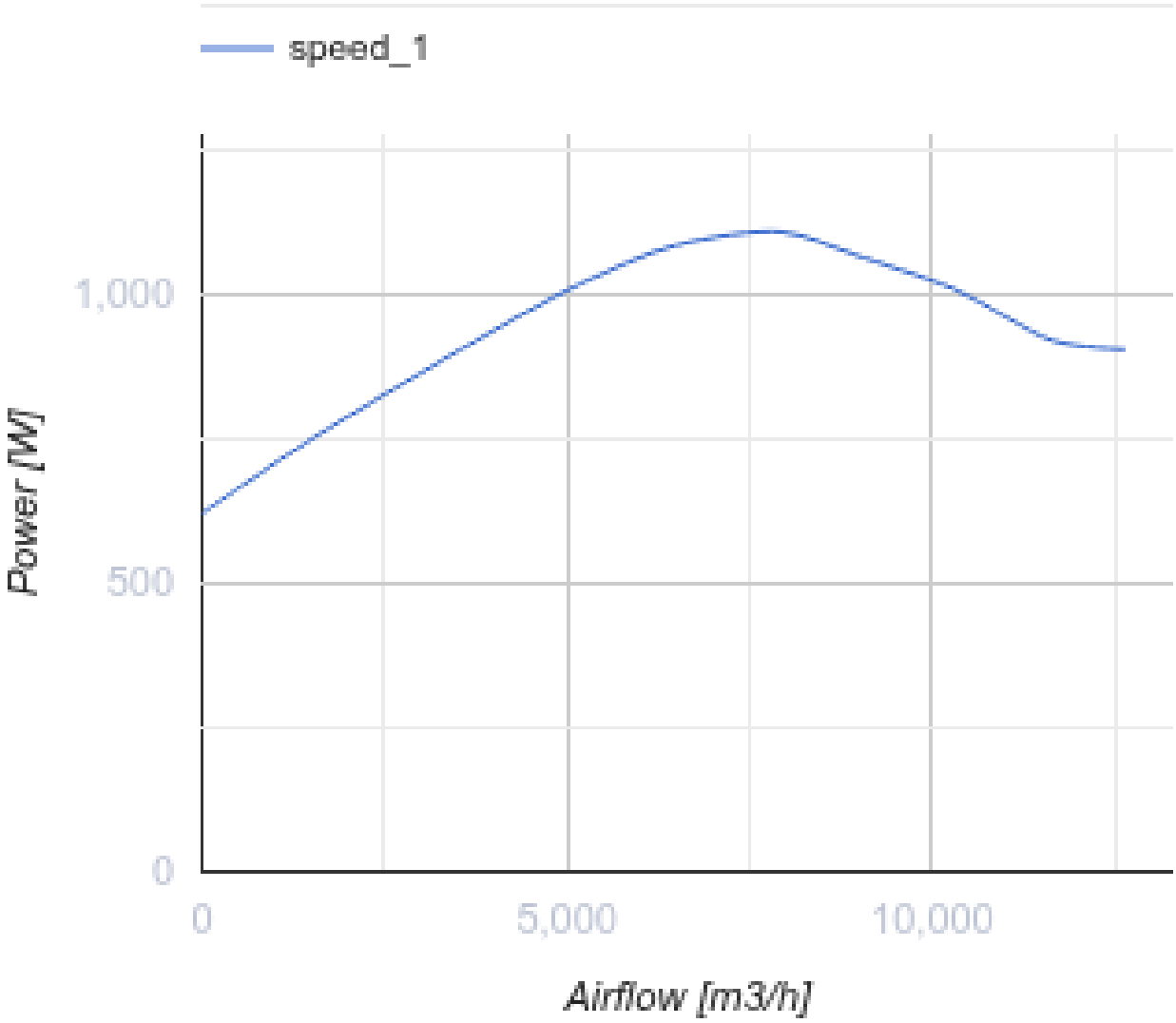

Размеры

A	B	H	ØD
951	939	485	600

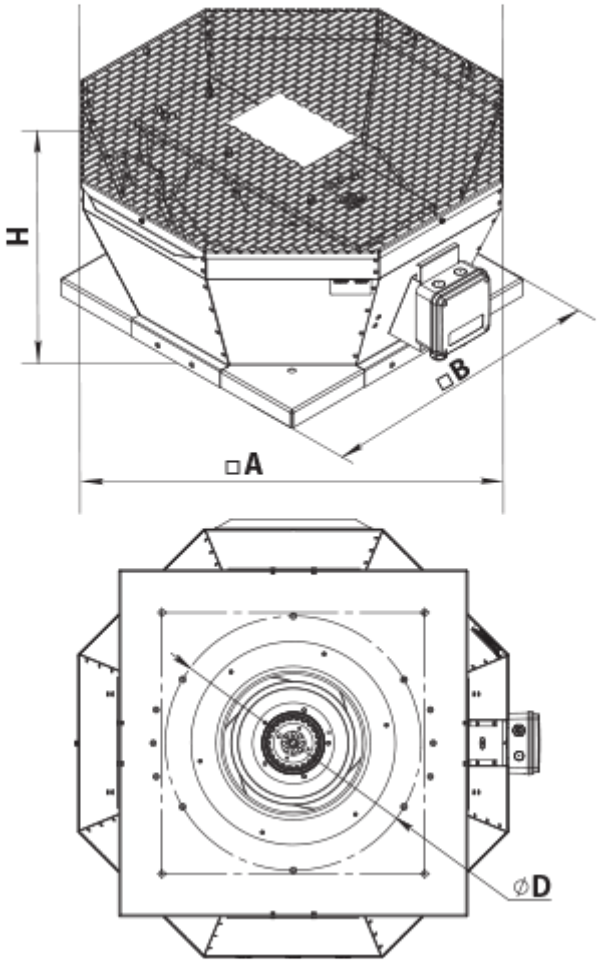

Аксессуары

Трансформаторные регуляторы скорости

Наименование	Фото	Описание
РСА5Д-4,0-М		Регулятор скорости трехфазный

Аксессуары к крышным вентиляторам

Наименование	Фото	Описание
РКВ 630		Монтажная рама
РКВИ 630		Монтажная рама с тепло- и звукоизоляцией
ФКВ 560		Контрфланец

ГКВ 560		Гибкая вставка
ККВ 560		Клапан обратный