ВКВ 6Д 630

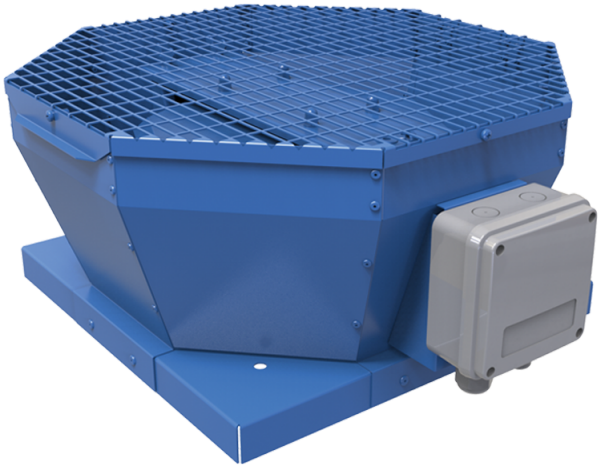

Центробежные крышные вентиляторы с вертикальным выбросом воздуха

• Максимальный расход воздуха: 12640
• Уровень звукового давления LpA на расстоянии 3 м: 64
• Тип двигателя: AC
• Тип крыльчатки: Центробежный назад загнутые лопатки
• Материал корпуса: Сталь с полимерным покрытием

	Единица измерения	ВКВ 6Д 630
Скорость	-	1
Минимальное напряжение питания	В	400
Максимальное напряжение питания	В	400
Частота сети питания	Гц	50
Номинальная мощность	Вт	1110
Максимальный ток	А	2.42
Максимальный расход воздуха	$м^3$/час	12640
Уровень звукового давления LpA на расстоянии 3 м	дБ(А)	64
Вес	кг	96.3
Максимальная температура перемещаемого воздуха	°C	50
Минимальная температура перемещаемого воздуха	°C	-25
Класс защиты	-	IPX4
Класс защиты привода	-	IP54

Размеры

A	B	C	ØD
951	939	485	600

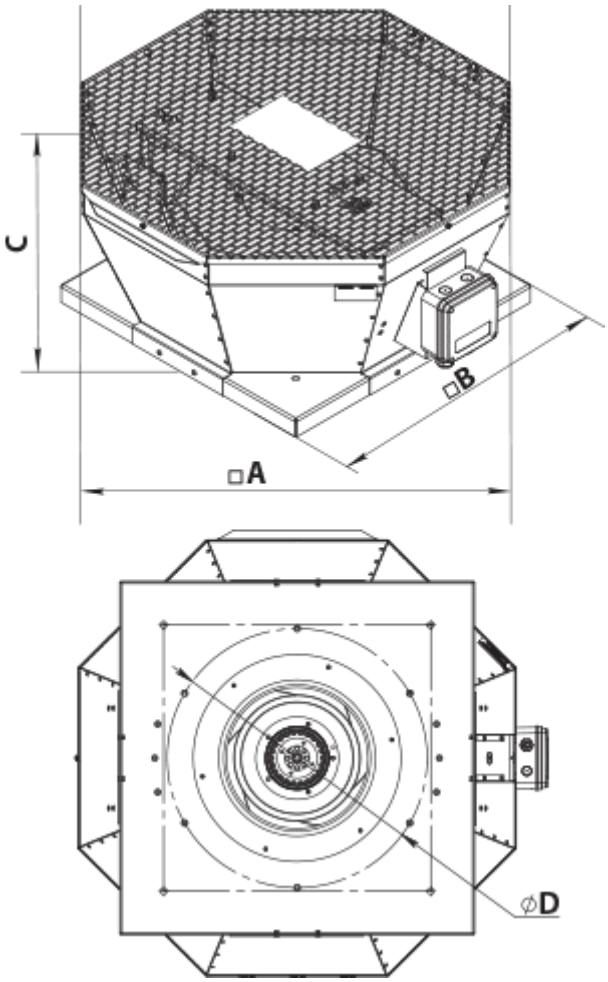
C
□B
□A
ØD