ВКВ 6Д 710

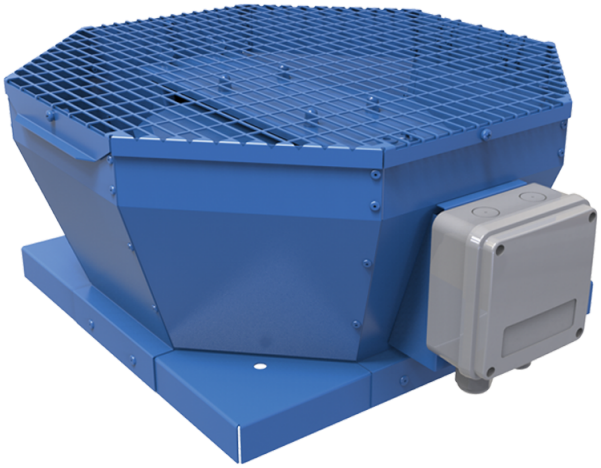

Центробежные крышные вентиляторы с вертикальным выбросом воздуха

• Максимальный расход воздуха: 17010
• Уровень звукового давления LpA на расстоянии 3 м: 67
• Тип двигателя: AC
• Тип крыльчатки: Центробежный назад загнутые лопатки
• Материал корпуса: Сталь с полимерным покрытием

	Единица измерения	ВКВ 6Д 710
Скорость	-	1
Минимальное напряжение питания	В	400
Максимальное напряжение питания	В	400
Частота сети питания	Гц	50
Номинальная мощность	Вт	2583
Максимальный ток	А	4.87
Максимальный расход воздуха	$м^3$/час	17010
Уровень звукового давления LpA на расстоянии 3 м	дБ(А)	67
Вес	кг	134
Максимальная температура перемещаемого воздуха	°C	70
Минимальная температура перемещаемого воздуха	°C	-25
Класс защиты	-	IPX4
Класс защиты привода	-	IP54

Размеры

A	B	C	ØD
992	939	485	674

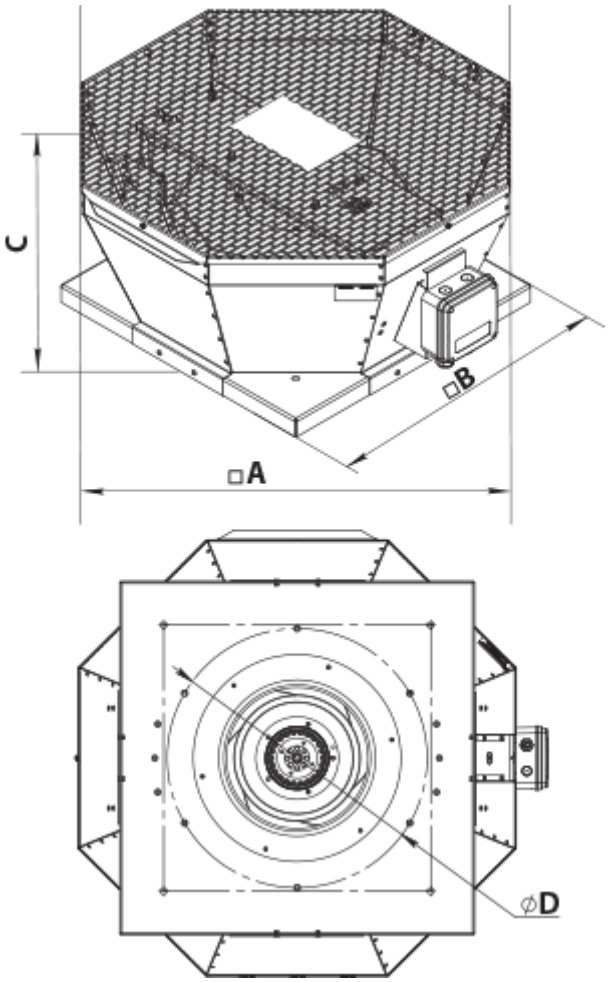
C
□B
□A
ØD