ВКВ 6Д 710

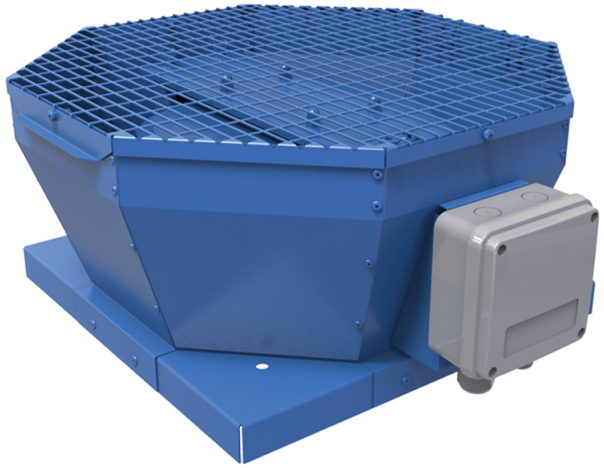

Крышные центробежные вентиляторы с вертикальным выбросом воздуха

• Уровень звукового давления LpA на расстоянии 3 м: 67
• Тип крыльчатки: Центробежная крыльчатка с назад загнутыми лопатками
• Материал корпуса: Сталь с полимерным покрытием

	Единица измерения	ВКВ 6Д 710
Фазность	-	3
Минимальное напряжение питания	В	400
Максимальное напряжение питания	В	400
Частота сети питания	Гц	50
Номинальная мощность	Вт	2583
Максимальный ток	А	4.87
Максимальный расход воздуха	м³/час	17010
Скорость вращения	-	945
Уровень звукового давления LpA на расстоянии 3 м	дБ(А)	67
Вес	кг	114
Максимальная температура перемещаемого воздуха	°C	70
Минимальная температура перемещаемого воздуха	°C	-25
Класс защиты	-	IPX4
Класс защиты привода	-	IP54
Материал крыльчатки	-	Алюминий
Типоразмер	мм	710

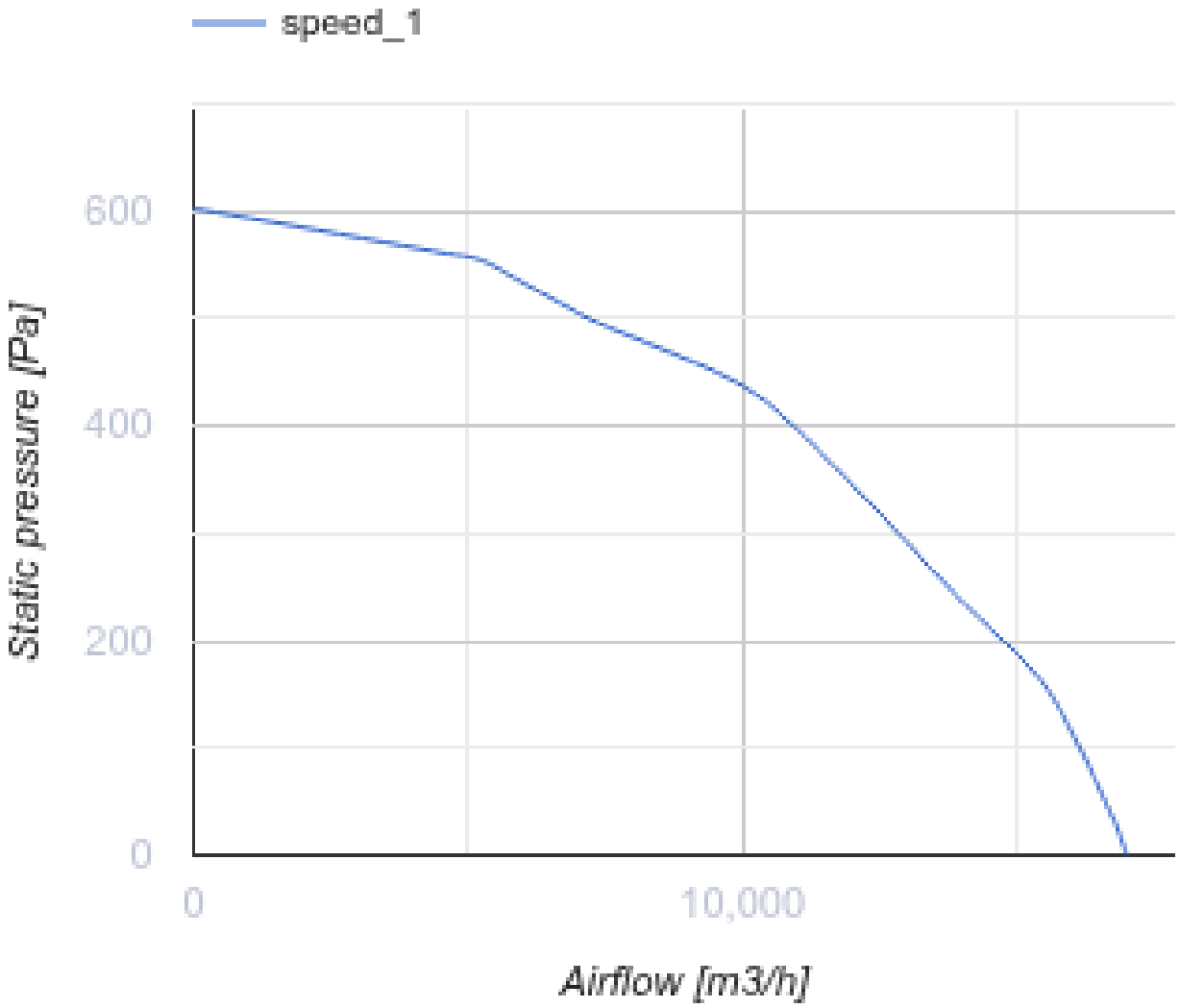
speed_1
600
400
200
0
Static pressure [Pa]
0
10,000
Airflow [m3/h]

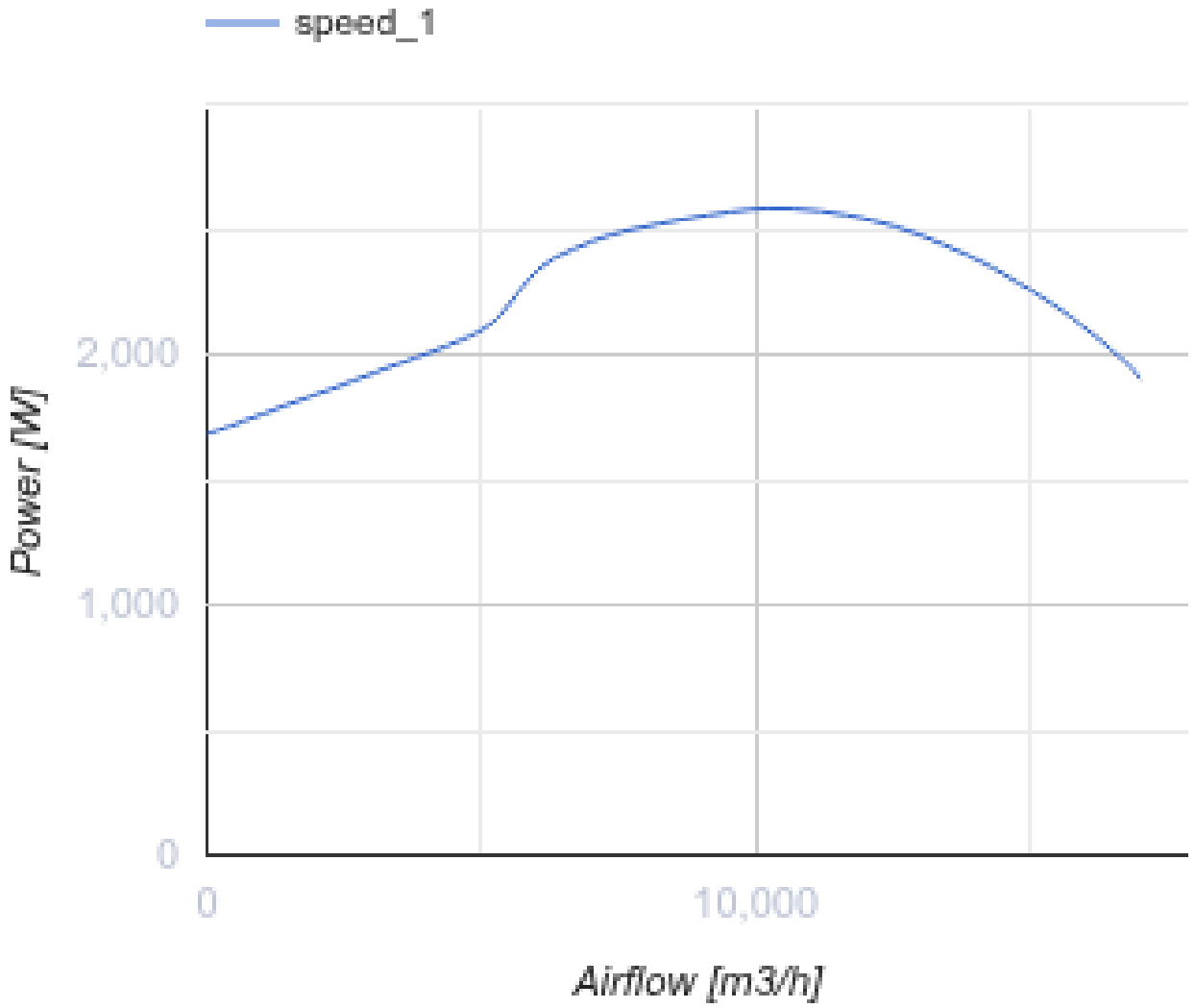

Размеры

A	B	H	ØD
992	980	485	674

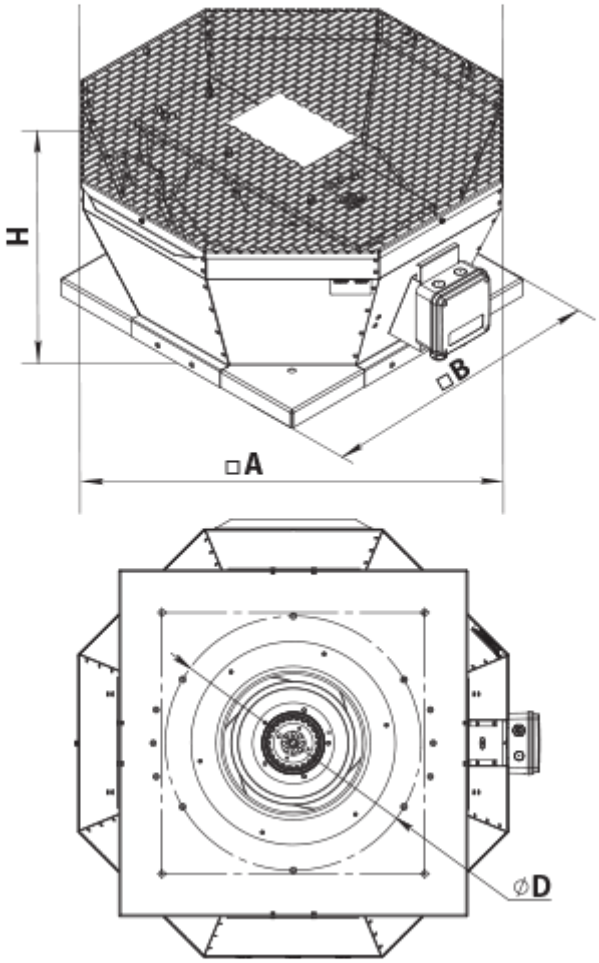

Аксессуары

Трансформаторные регуляторы скорости

Наименование	Фото	Описание
РСА5Д-6,0-М		Регулятор скорости трехфазный

Аксессуары к крышным вентиляторам

Наименование	Фото	Описание
РКВ 710, 800		Монтажная рама
РКВИ 710, 800		Монтажная рама с тепло- и звукоизоляцией
ФКВ 710		Контрфланец

ГКВ 710		Гибкая вставка
ККВ 710		Клапан обратный