BKB 6E 400

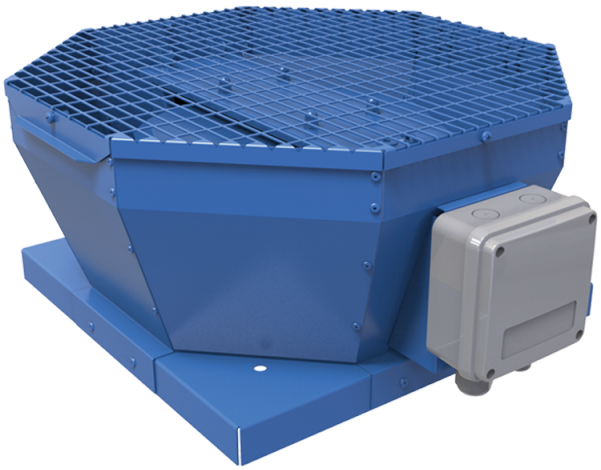

Центробежные крышные вентиляторы с вертикальным выбросом воздуха

• Максимальный расход воздуха: 2740
• Уровень звукового давления LpA на расстоянии 3 м: 47
• Тип двигателя: AC
• Тип крыльчатки: Центробежный назад загнутые лопатки
• Материал корпуса: Сталь с полимерным покрытием

	Единица измерения	BKB 6E 400
Скорость	-	1
Минимальное напряжение питания	В	230
Максимальное напряжение питания	В	230
Частота сети питания	Гц	50/60
Номинальная мощность	Вт	184
Максимальный ток	А	0.89
Максимальный расход воздуха	$м^3$/час	2740
Уровень звукового давления LpA на расстоянии 3 м	дБ(А)	47
Вес	кг	32.7
Максимальная температура перемещаемого воздуха	°C	60
Минимальная температура перемещаемого воздуха	°C	-30
Класс защиты	-	IPX4
Класс защиты привода	-	IP54

Размеры

A	B	C	ØD
738	598	375	438

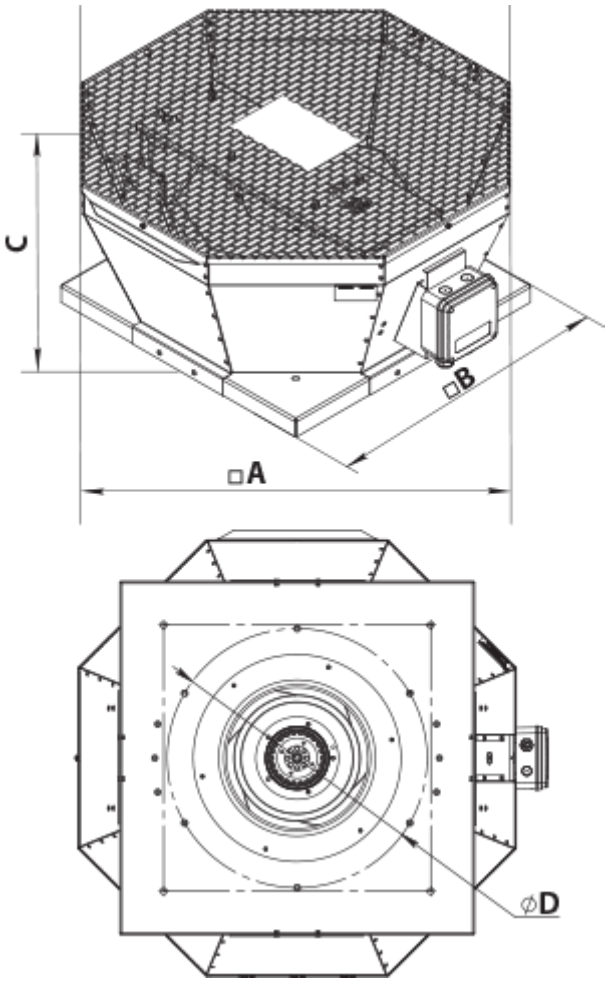
C
□B
□A
ØD