BKB 6E 560

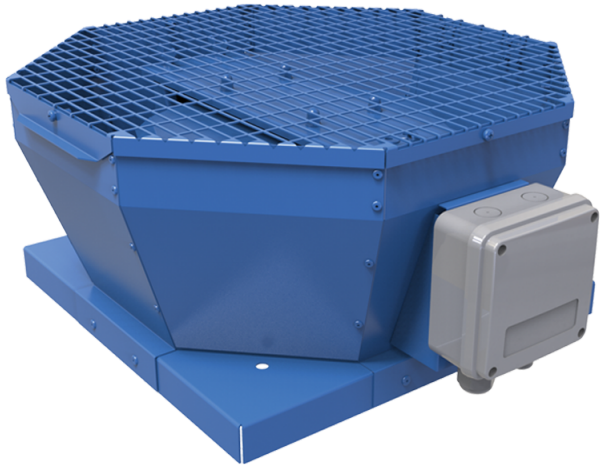

Крышные центробежные вентиляторы с вертикальным выбросом воздуха

• Уровень звукового давления LpA на расстоянии 3 м: 58
• Тип крыльчатки: Центробежная крыльчатка с назад загнутыми лопатками
• Материал корпуса: Сталь с полимерным покрытием

	Единица измерения	BKB 6E 560
Фазность	-	1
Минимальное напряжение питания	В	230
Максимальное напряжение питания	В	230
Частота сети питания	Гц	50
Номинальная мощность	Вт	613
Максимальный ток	А	2.7
Максимальный расход воздуха	м³/час	9560
Скорость вращения	-	930
Уровень звукового давления LpA на расстоянии 3 м	дБ(А)	58
Вес	кг	63
Максимальная температура перемещаемого воздуха	°C	50
Минимальная температура перемещаемого воздуха	°C	-25
Класс защиты	-	IPX4
Класс защиты привода	-	IP54
Материал крыльчатки	-	Алюминий
Типоразмер	мм	560

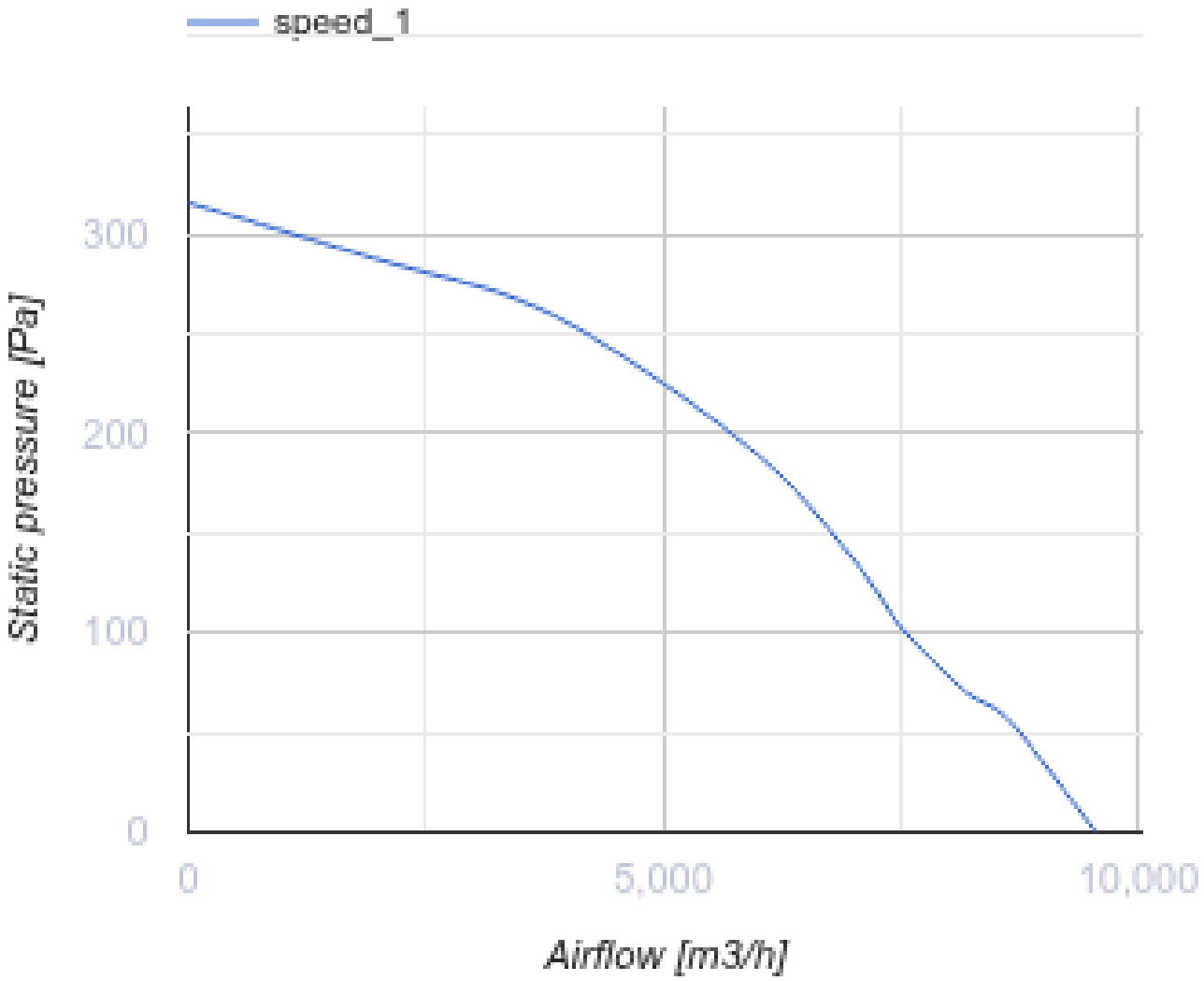
speed_1
300
200
100
0
Static pressure [Pa]
0
5,000
10,000
Airflow [m3/h]

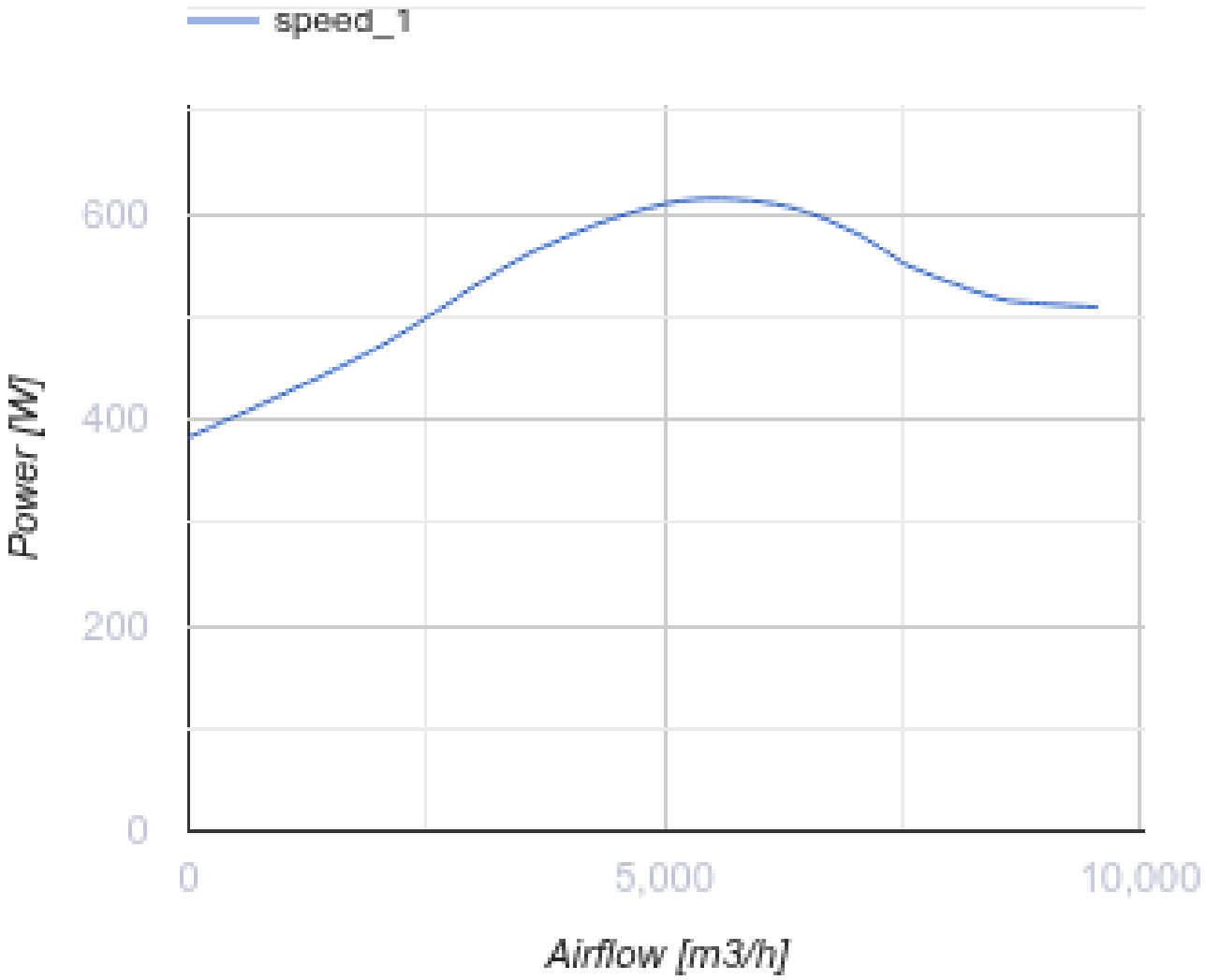

Размеры

A	B	H	ØD
859	833	485	605

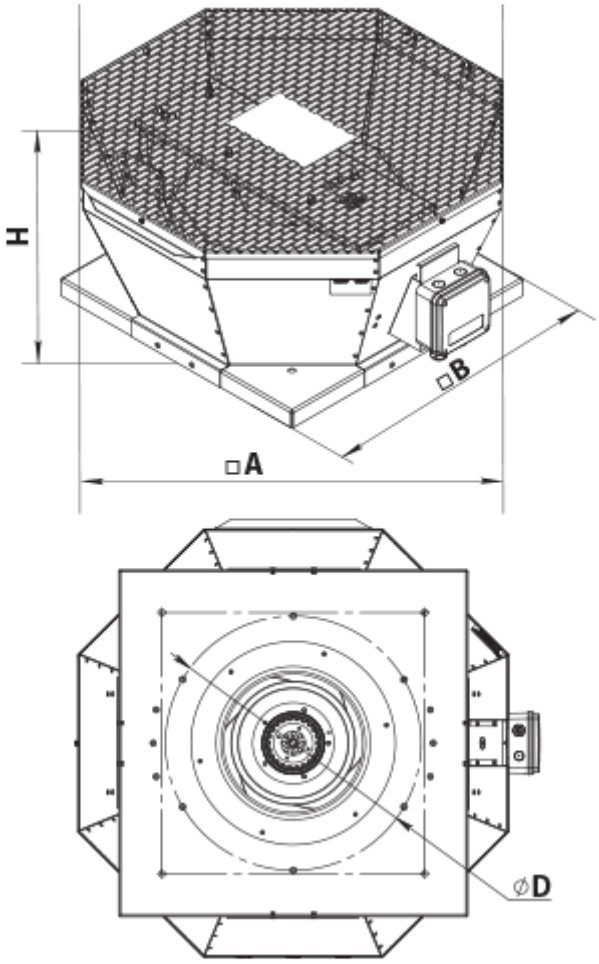

Аксессуары

Аксессуары к крышным вентиляторам

Наименование	Фото	Описание
РКВ 560		Монтажная рама
РКВИ 560		Монтажная рама с тепло- и звукоизоляцией
ФКВ 560		Контрфланец
ГКВ 560		Гибкая вставка
ККВ 560		Клапан обратный