# ВКВц 190 ЕС

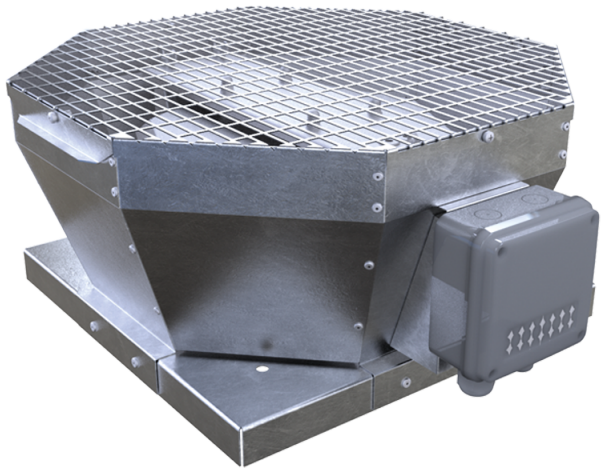

Крышные центробежные вентиляторы с вертикальным выбросом воздуха с ЕС-двигателями

• Уровень звукового давления LpA на расстоянии 3 м: 52
• Тип крыльчатки: Центробежная крыльчатка с назад загнутыми лопатками
• Материал корпуса: Оцинкованная сталь

| | Единица измерения | ВКВц 190 ЕС |
|---|---|---|
| Фазность | - | 1 |
| Минимальное напряжение питания | В | 230 |
| Максимальное напряжение питания | В | 230 |
| Частота сети питания | Гц | 50/60 |
| Номинальная мощность | Вт | 102 |
| Максимальный ток | А | 0.77 |
| Максимальный расход воздуха | м³/час | 670 |
| Скорость вращения | - | 3520 |
| Уровень звукового давления LpA на расстоянии 3 м | дБ(А) | 52 |
| Вес | кг | 8 |
| Максимальная температура перемещаемого воздуха | °C | 60 |
| Минимальная температура перемещаемого воздуха | °C | -25 |
| Класс защиты | - | IPX4 |
| Класс защиты привода | - | IP55 |
| Материал крыльчатки | - | Оцинкованная сталь |
| Типоразмер | мм | 190 |

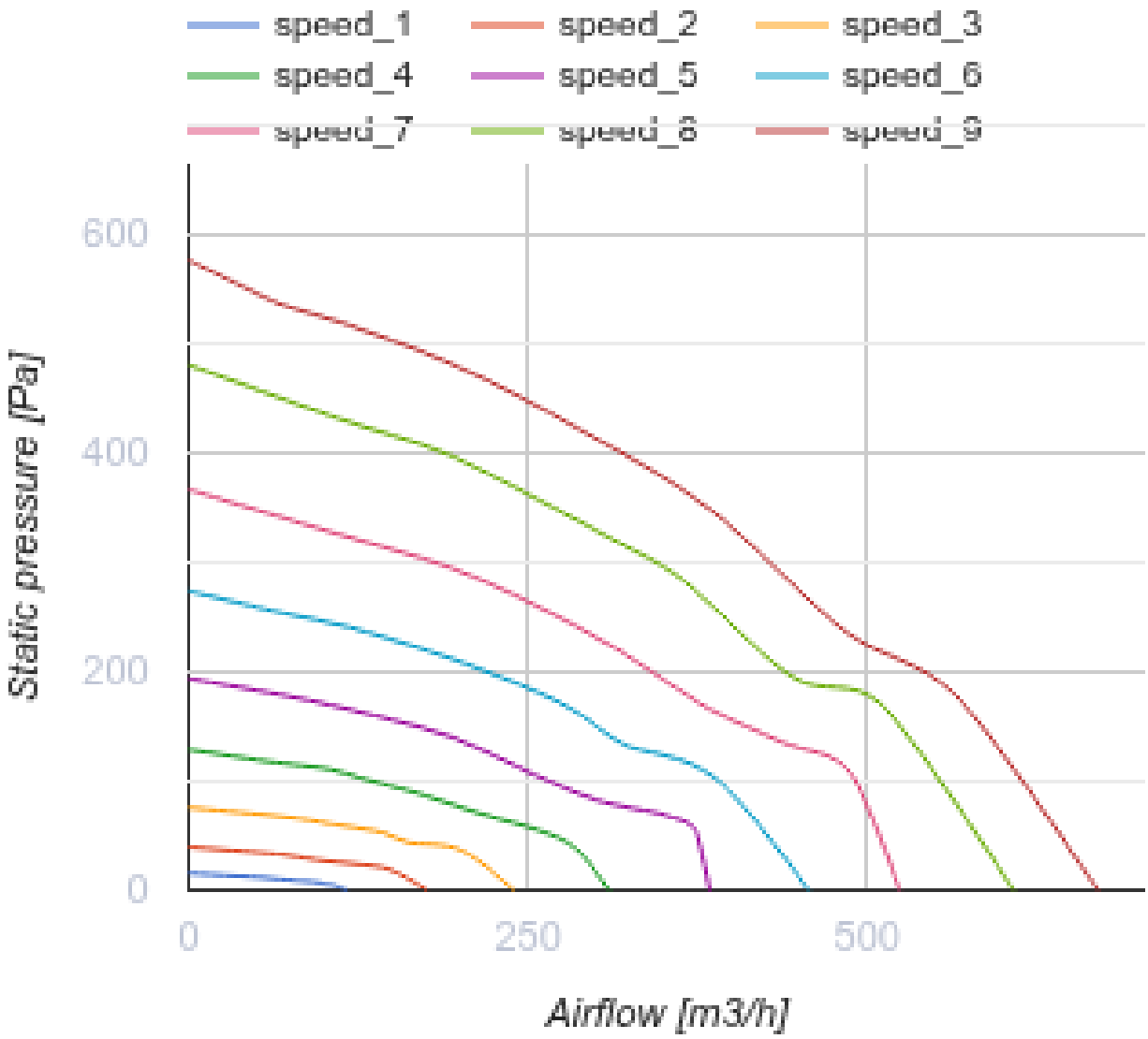
speed_1
speed_2
speed_3
speed_4
speed_5
speed_6
speed_7
speed_8
speed_9
600
400
200
0
Static pressure [Pa]
0
250
500
Airflow [m3/h]

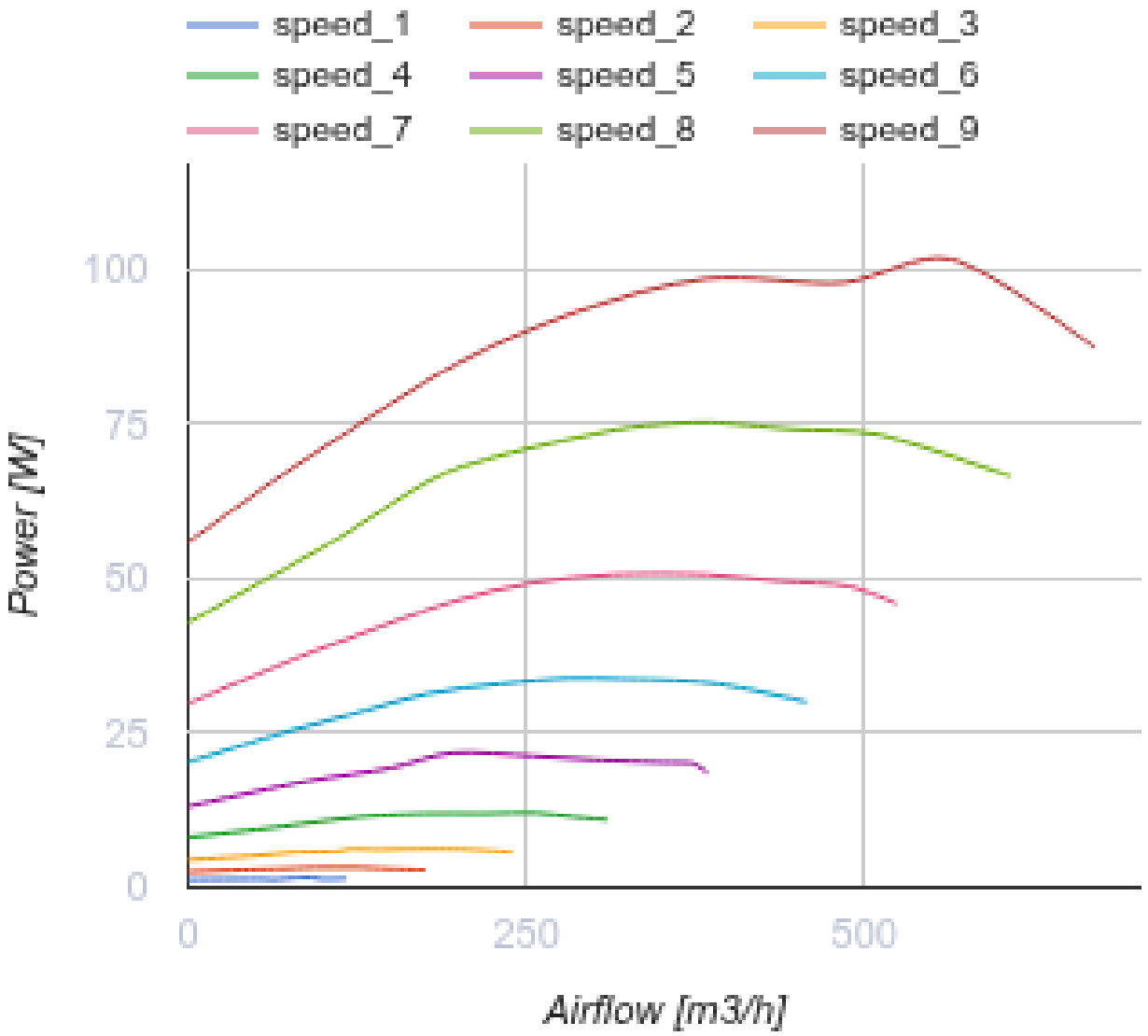


## Размеры

| A | B | C |
|---|---|---|
| 417 | 354 | 166 |

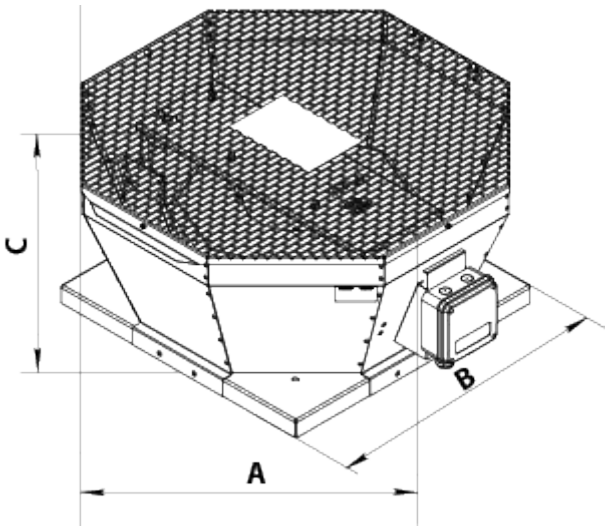


## Аксессуары

### Регуляторы скорости EC-двигателей

| Наименование | Фото | Описание |
|---|---|---|
| P-1/010 |  | Регулятор скорости для EC-двигателей |

### Аксессуары к крышным вентиляторам

| Наименование | Фото | Описание |
|---|---|---|
| РКВ 220-225 |  | Монтажная рама |
| РКВИ 220-225 |  | Монтажная рама с тепло- и звукоизоляцией |
| ФКВ 220-225 |  | Контрфланец |
| ГКВ 220-225 |  | Гибкая вставка |
| ККВ 220-225 |  | Клапан обратный |

## Экодизайн

| Торговая марка | Вентс | | | | | |
|---|---|---|---|---|---|---|
| Модель | ВКВц 190 ЕС | | | | | |
| Удельное потребление энергии (кВт.час/(м²/год)) | Холодный | | Умеренный | | Теплый | |
| | -53.3 | A+ | -26.2 | B | -10.7 | E |
| Тип установки | Однонаправленная | | | | | |
| Тип привода | Multi-speed | | | | | |
| Тип теплообменника | Нет | | | | | |
| Максимальный расход воздуха (м³/час) | 88 | | | | | |
| Потребляемая мощность (Вт) | 14 | | | | | |
| Эталонный объемный расход (м³/с) | 0.017 | | | | | |
| Удельный потребляемая мощность в исходной точке (Вт/(м³/час)) | 0.102 | | | | | |
| Способ управления приводом | Локальное регулирование потребления | | | | | |
| Максимальные внешние утечки (%) | 2.7 | | | | | |
| Декларируемый тип вентиляционной единицы | RVU UVU | | | | | |
| Sound power level (дБ(А)) | 53 | | | | | |
| Годовое потребление электричества (кВт.час/год) | Холодный | | Умеренный | | Теплый | |
| | 83 | | 83 | | 83 | |
| Годовое сохранение тепла (кВт.час/год) | Холодный | | Умеренный | | Теплый | |
| | 5536 | | 2830 | | 1280 | |