ВКВц 280 ЕС

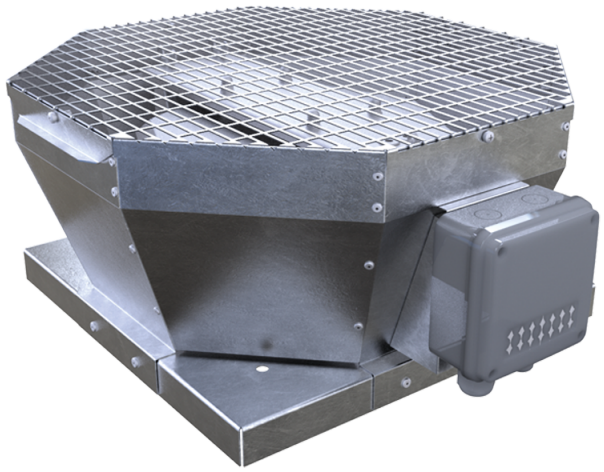

Крышные центробежные вентиляторы с вертикальным выбросом воздуха с ЕС-двигателями

• Уровень звукового давления LpA на расстоянии 3 м: 48
• Тип крыльчатки: Центробежная крыльчатка с назад загнутыми лопатками
• Материал корпуса: Оцинкованная сталь

	Единица измерения	ВКВц 280 ЕС
Фазность	-	1
Минимальное напряжение питания	В	230
Максимальное напряжение питания	В	230
Частота сети питания	Гц	50/60
Номинальная мощность	Вт	182
Максимальный ток	А	1.34
Максимальный расход воздуха	м³/час	2330
Скорость вращения	-	2610
Уровень звукового давления LpA на расстоянии 3 м	дБ(А)	48
Вес	кг	13
Максимальная температура перемещаемого воздуха	°C	60
Минимальная температура перемещаемого воздуха	°C	-20
Класс защиты	-	IPX4
Класс защиты привода	-	IP44
Материал крыльчатки	-	Оцинкованная сталь
Типоразмер	мм	280

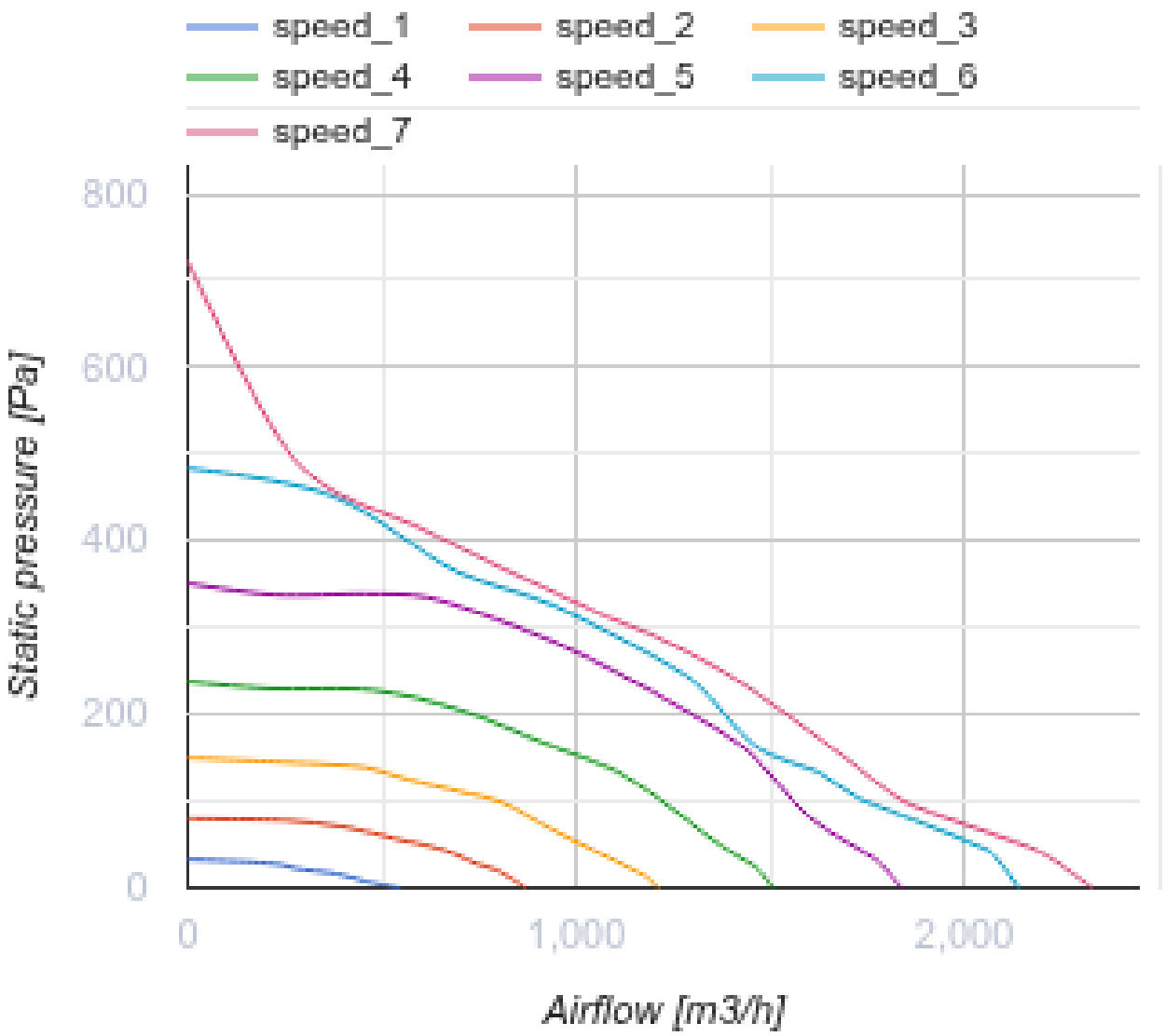
speed_1
speed_2
speed_3
speed_4
speed_5
speed_6
speed_7
800
600
400
200
0
Static pressure [Pa]
0
1,000
2,000
Airflow [m3/h]

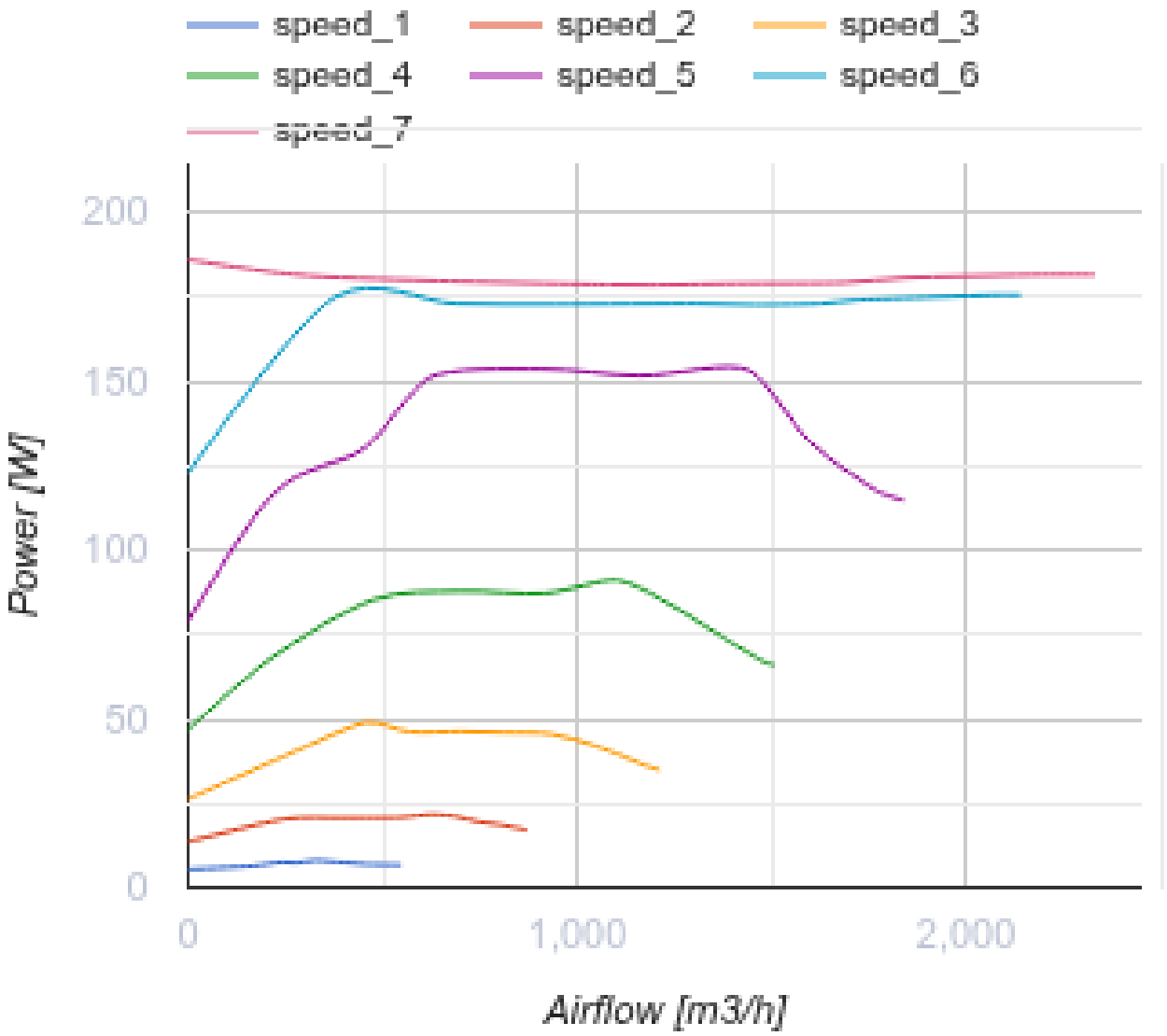

Размеры

A	B	C
547	425	274

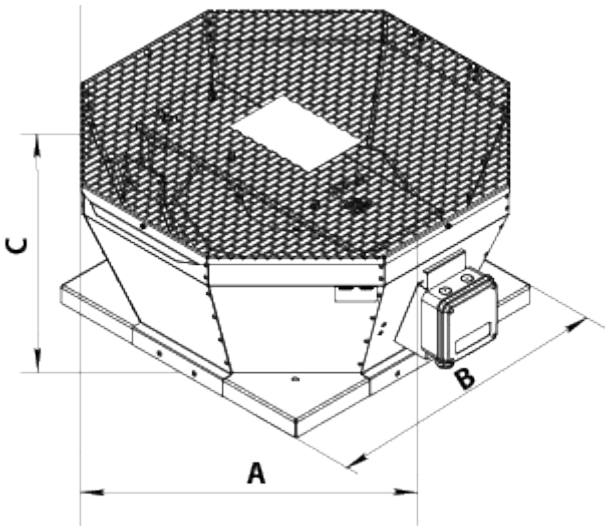

Аксессуары

Регуляторы скорости EC-двигателей

Наименование	Фото	Описание
P-1/010		Регулятор скорости для EC-двигателей

Аксессуары к крышным вентиляторам

Наименование	Фото	Описание
РКВ 250-315		Монтажная рама
РКВИ 250-315		Монтажная рама с тепло- и звукоизоляцией
ФКВ 250-315		Контрфланец
ГКВ 250-315		Гибкая вставка
ККВ 250-315		Клапан обратный

Экодизайн

Торговая марка	Вентс
Модель	ВКВц 280 EC
Тип привода	Integrated VSD
Тип теплообменника	Нет
Статическое давление при номинальном расходе воздуха (Па)	293
Максимальные внешние утечки (%)	2.7
Статическая эффективность (%)	63.1
Декларируемый тип вентиляционной единицы	NRVU UVU
Эффективная мощность (кВт)	0.179
Sound power level (дБ(А))	68