ВКВц 2Е 250

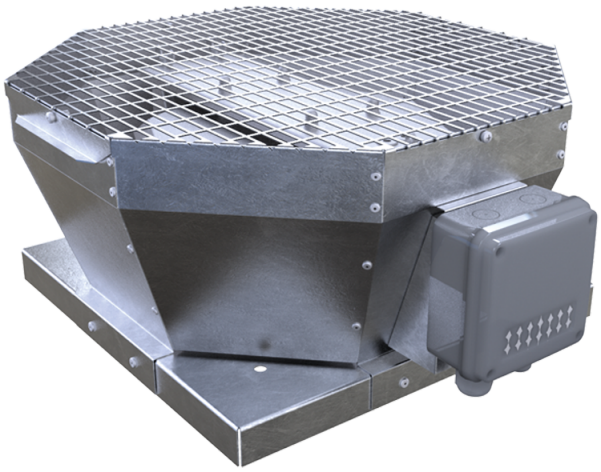

Центробежные крышные вентиляторы с вертикальным выбросом воздуха

• Максимальный расход воздуха: 1450
• Уровень звукового давления LpA на расстоянии 3 м: 54
• Тип двигателя: AC
• Тип крыльчатки: Центробежный назад загнутые лопатки
• Материал корпуса: Оцинкованная сталь

	Единица измерения	ВКВц 2Е 250
Скорость	-	1
Минимальное напряжение питания	В	230
Максимальное напряжение питания	В	230
Частота сети питания	Гц	50/60
Номинальная мощность	Вт	184
Максимальный ток	А	0.81
Максимальный расход воздуха	$м^3$/час	1450
Уровень звукового давления LpA на расстоянии 3 м	дБ(А)	54
Вес	кг	12.7
Максимальная температура перемещаемого воздуха	°C	50
Минимальная температура перемещаемого воздуха	°C	-25
Класс защиты	-	IPX4
Класс защиты привода	-	IP44

Размеры

A	B	C	ØD
481	425	240	285

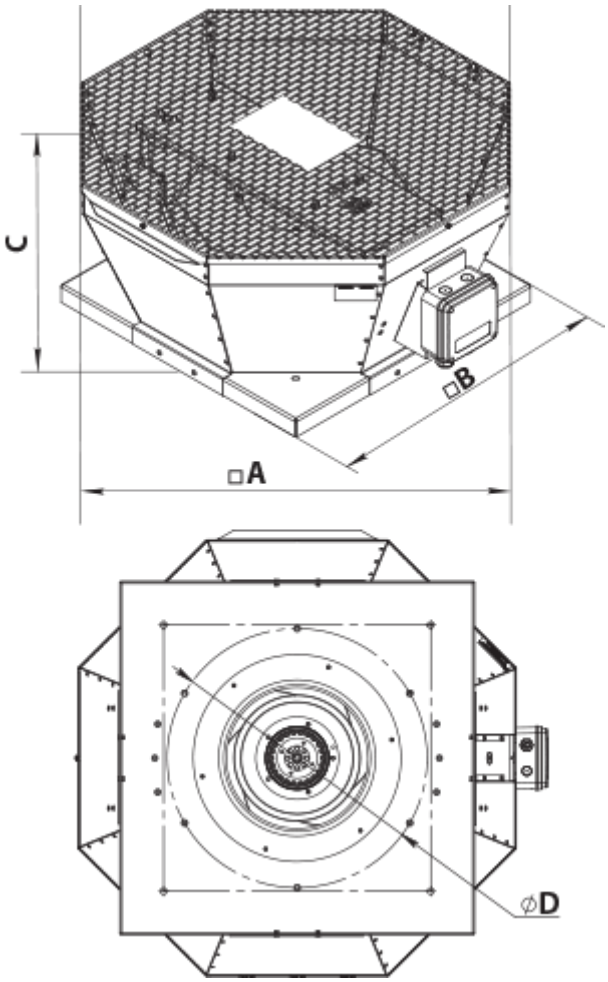
C
□B
□A
ØD