ВКВц 2E 310

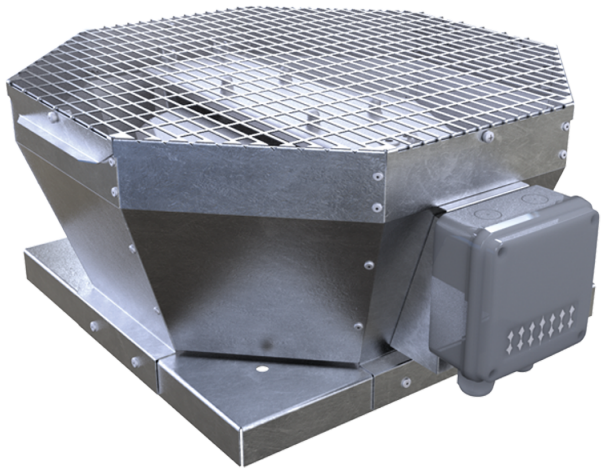

Крышные центробежные вентиляторы с вертикальным выбросом воздуха

• Уровень звукового давления LpA на расстоянии 3 м: 58
• Тип крыльчатки: Центробежная крыльчатка с назад загнутыми лопатками
• Материал корпуса: Оцинкованная сталь

	Единица измерения	ВКВц 2E 310
Фазность	-	1
Минимальное напряжение питания	В	230
Максимальное напряжение питания	В	230
Частота сети питания	Гц	50
Номинальная мощность	Вт	324
Максимальный ток	А	1.42
Максимальный расход воздуха	м³/час	2150
Скорость вращения	-	2620
Уровень звукового давления LpA на расстоянии 3 м	дБ(А)	58
Вес	кг	13
Максимальная температура перемещаемого воздуха	°C	50
Минимальная температура перемещаемого воздуха	°C	-25
Класс защиты	-	IPX4
Класс защиты привода	-	IP44
Материал крыльчатки	-	Алюминий
Типоразмер	мм	310

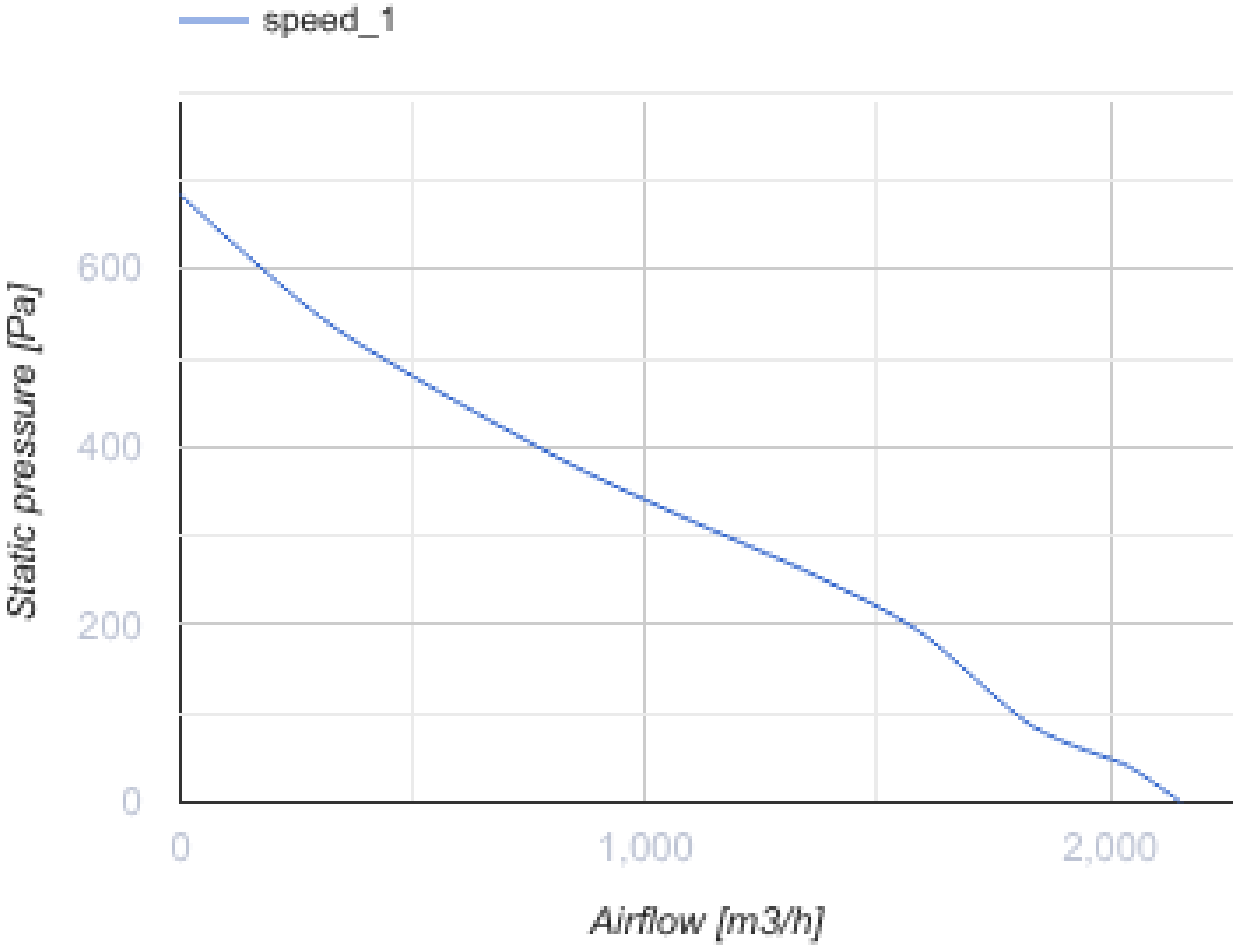
speed_1
Static pressure [Pa]
600
400
200
0
0
1,000
2,000
Airflow [m3/h]

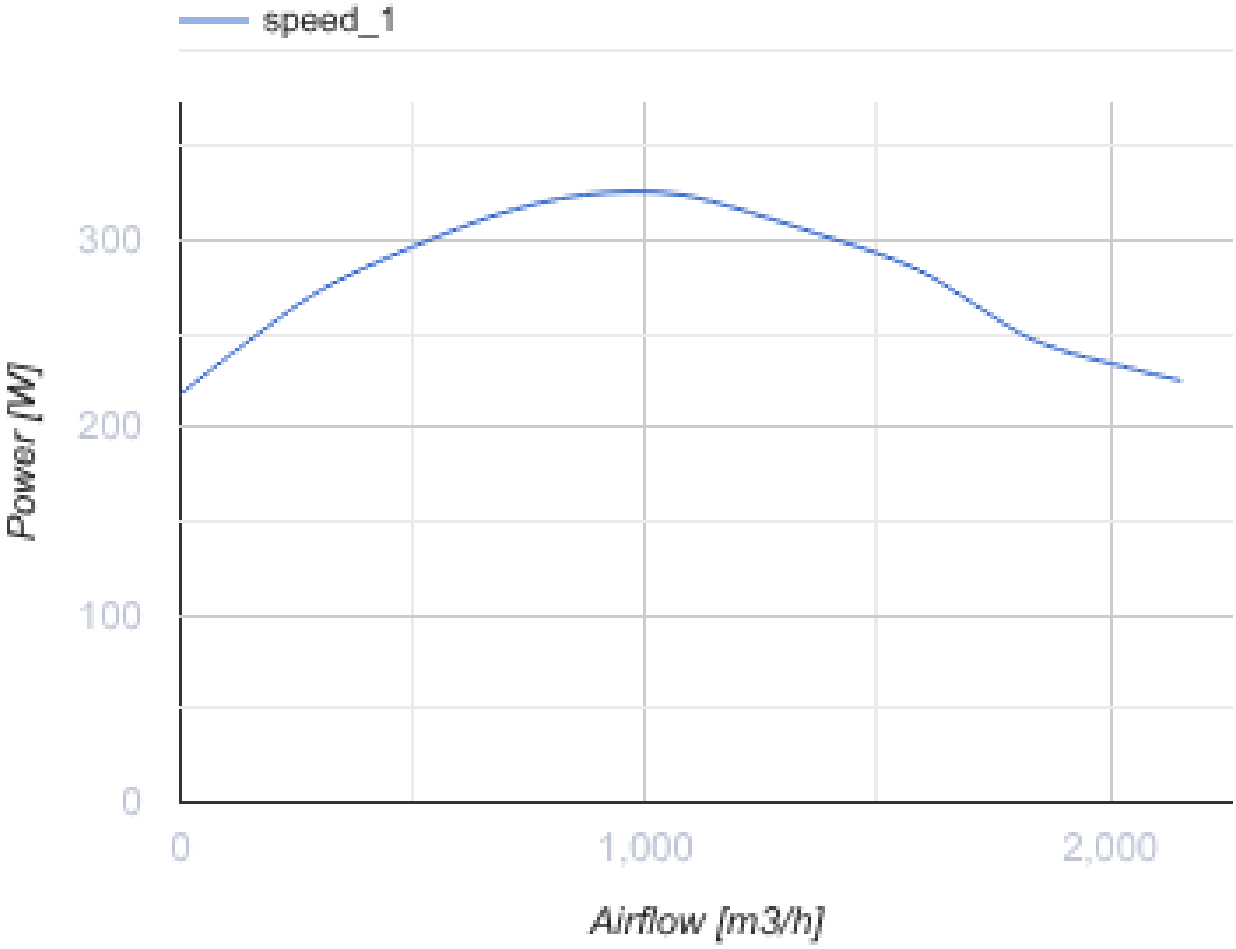

Размеры

A	B	H	ØD
547	425	276	285

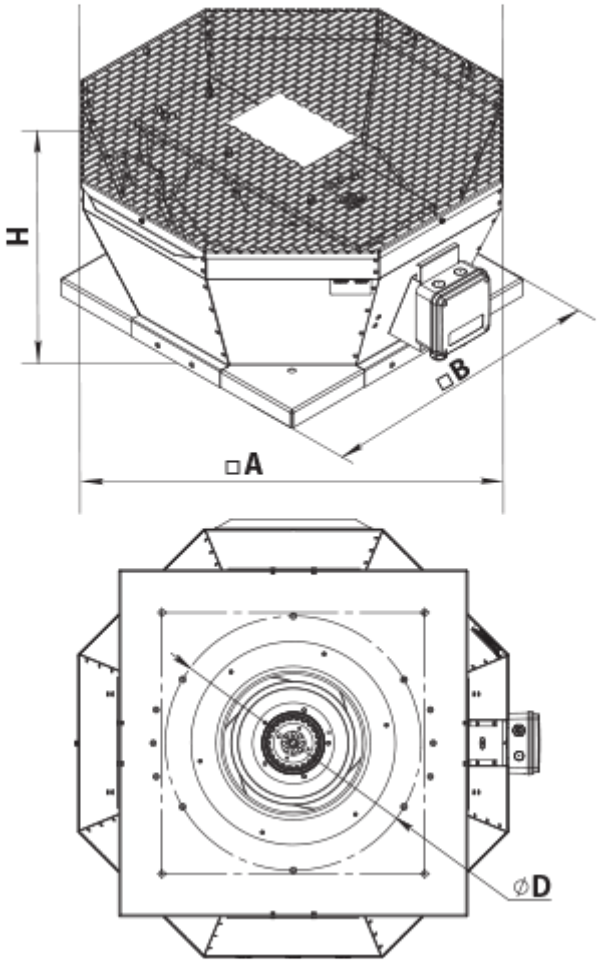

Аксессуары

Аксессуары к крышным вентиляторам

Наименование	Фото	Описание
РКВ 250-315		Монтажная рама
РКВИ 250-315		Монтажная рама с тепло- и звукоизоляцией
ФКВ 250-315		Контрфланец
ГКВ 250-315		Гибкая вставка
ККВ 250-315		Клапан обратный

Экодизайн

Торговая марка	Вентс
Модель	ВКВц 2Е 310
Тип привода	External MSD or VSD
Тип теплообменника	Нет
Статическое давление при номинальном расходе воздуха (Па)	254
Максимальные внешние утечки (%)	2.7
Статическая эффективность (%)	32.6
Эффективная мощность (кВт)	0.303
Sound power level (дБ(А))	78
Декларируемый тип вентиляционной единицы	NRVU UVU