ВКВц 400 ЕС

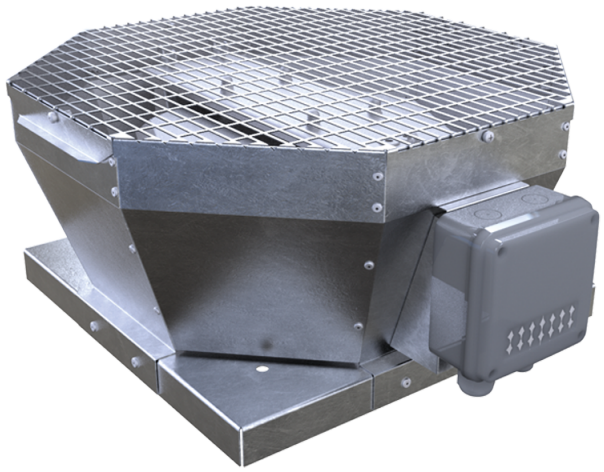

Крышные центробежные вентиляторы с вертикальным выбросом воздуха с ЕС-двигателями

• Уровень звукового давления LpA на расстоянии 3 м: 58
• Тип крыльчатки: Центробежная крыльчатка с назад загнутыми лопатками
• Материал корпуса: Оцинкованная сталь

	Единица измерения	ВКВц 400 ЕС
Фазность	-	1
Минимальное напряжение питания	В	230
Максимальное напряжение питания	В	230
Частота сети питания	Гц	50/60
Номинальная мощность	Вт	526
Максимальный ток	А	3.9
Максимальный расход воздуха	м³/час	5380
Скорость вращения	-	1450
Уровень звукового давления LpA на расстоянии 3 м	дБ(А)	58
Вес	кг	27
Максимальная температура перемещаемого воздуха	°С	50
Минимальная температура перемещаемого воздуха	°С	-25
Класс защиты	-	IPX4
Класс защиты привода	-	IP54
Материал крыльчатки	-	Алюминий
Типоразмер	мм	400

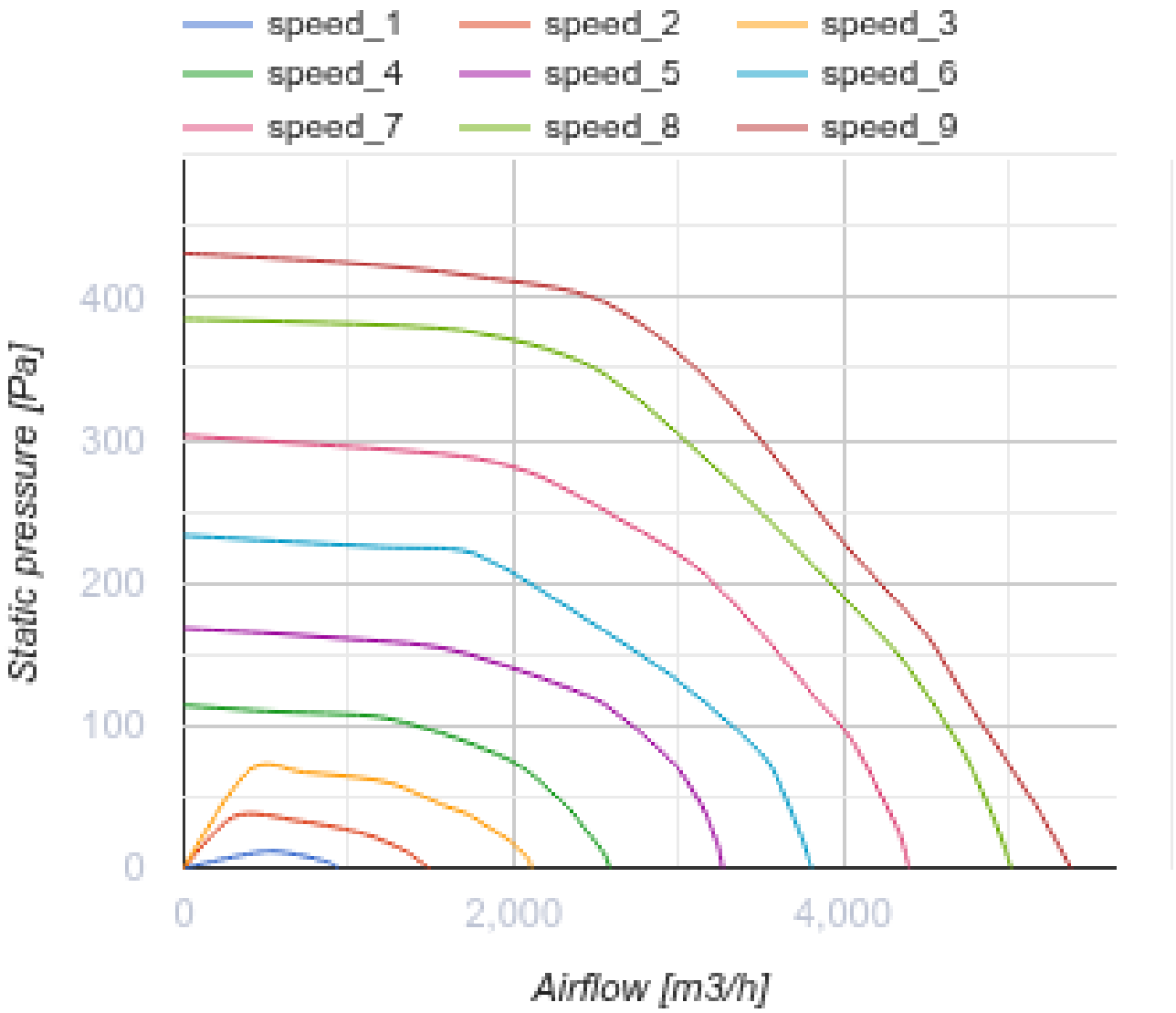
speed_1
speed_2
speed_3
speed_4
speed_5
speed_6
speed_7
speed_8
speed_9
Static pressure [Pa]
400
300
200
100
0
0
2,000
4,000
Airflow [m3/h]

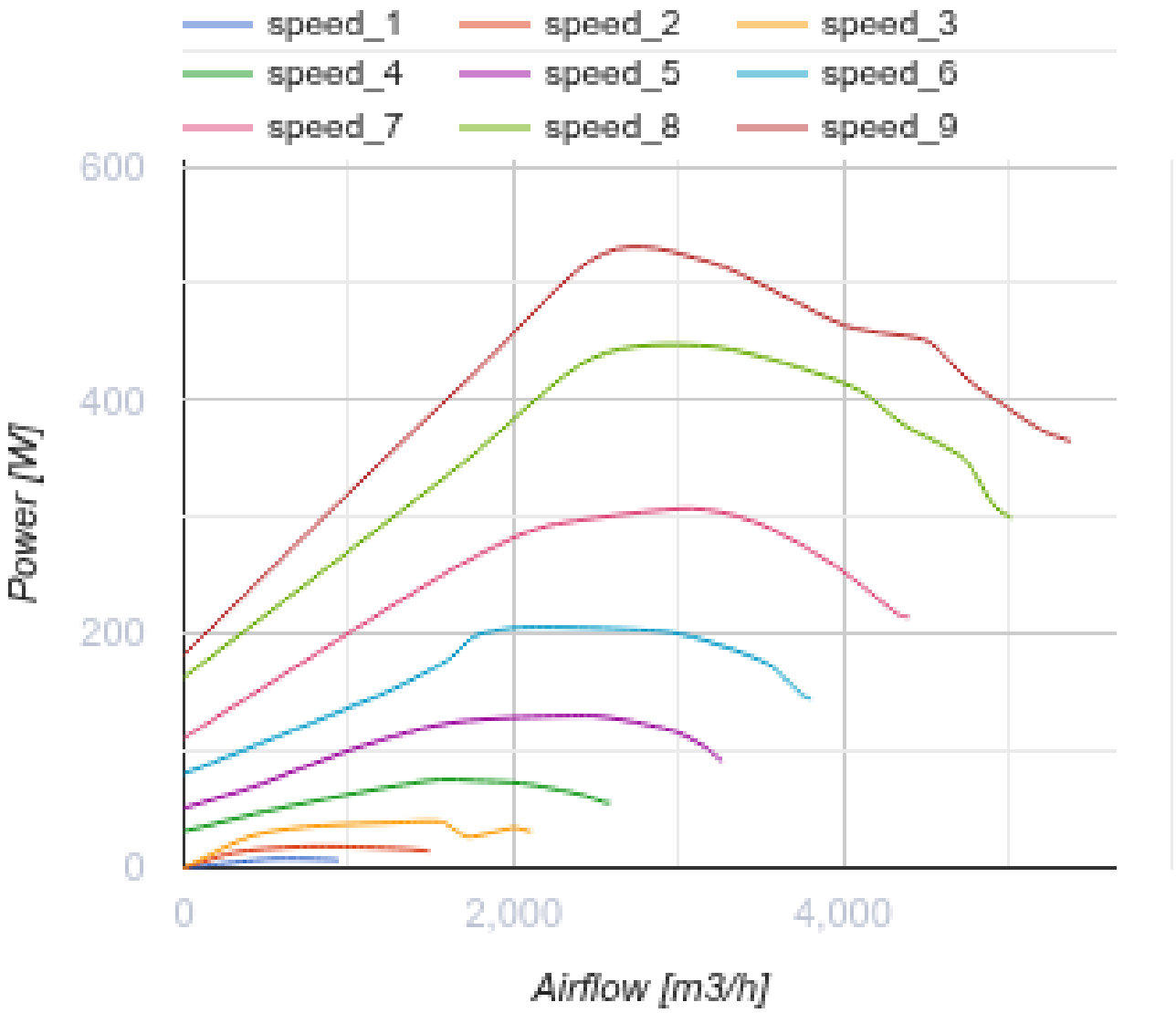

Размеры

A	B	C
738	598	371

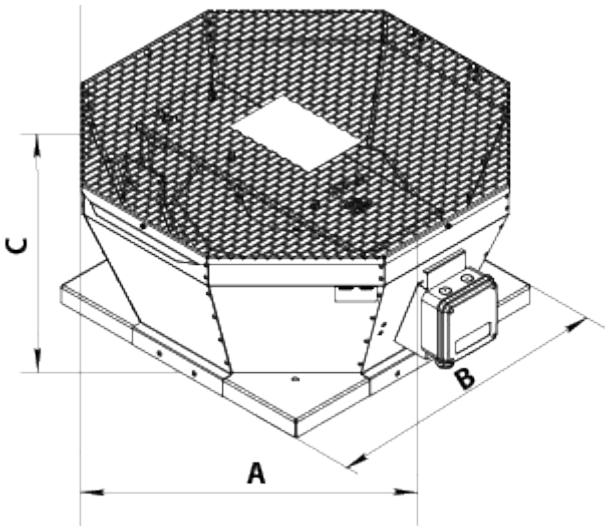

Аксессуары

Регуляторы скорости EC-двигателей

Наименование	Фото	Описание
P-1/010		Регулятор скорости для EC-двигателей

Аксессуары к крышным вентиляторам

Наименование	Фото	Описание
РКВ 355-400		Монтажная рама
РКВИ 355-400		Монтажная рама с тепло- и звукоизоляцией
ФКВ 355-500		Контрфланец
ГКВ 355-500		Гибкая вставка
ККВ 355-500		Клапан обратный

Экодизайн

Торговая марка	Вентс
Модель	ВКВц 400 EC
Тип привода	Integrated VSD
Тип теплообменника	Нет
Статическое давление при номинальном расходе воздуха (Па)	341
Максимальные внешние утечки (%)	2.7
Статическая эффективность (%)	65.8
Декларируемый тип вентиляционной единицы	NRVU UVU
Эффективная мощность (кВт)	0.519
Sound power level (дБ(А))	78