ВКВц 450 ЕС

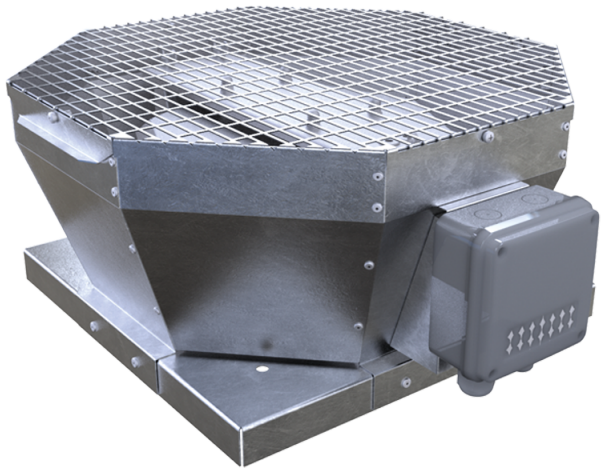

Крышные центробежные вентиляторы с вертикальным выбросом воздуха с ЕС-двигателями

• Уровень звукового давления LpA на расстоянии 3 м: 63
• Тип крыльчатки: Центробежная крыльчатка с назад загнутыми лопатками
• Материал корпуса: Оцинкованная сталь

	Единица измерения	ВКВц 450 ЕС
Фазность	-	3
Минимальное напряжение питания	В	400
Максимальное напряжение питания	В	400
Частота сети питания	Гц	50/60
Номинальная мощность	Вт	1323
Максимальный ток	А	3.27
Максимальный расход воздуха	м³/час	8110
Скорость вращения	-	1560
Уровень звукового давления LpA на расстоянии 3 м	дБ(А)	63
Вес	кг	46
Максимальная температура перемещаемого воздуха	°С	60
Минимальная температура перемещаемого воздуха	°С	-20
Класс защиты	-	IPX4
Класс защиты привода	-	IP54
Материал крыльчатки	-	Алюминий
Типоразмер	мм	450

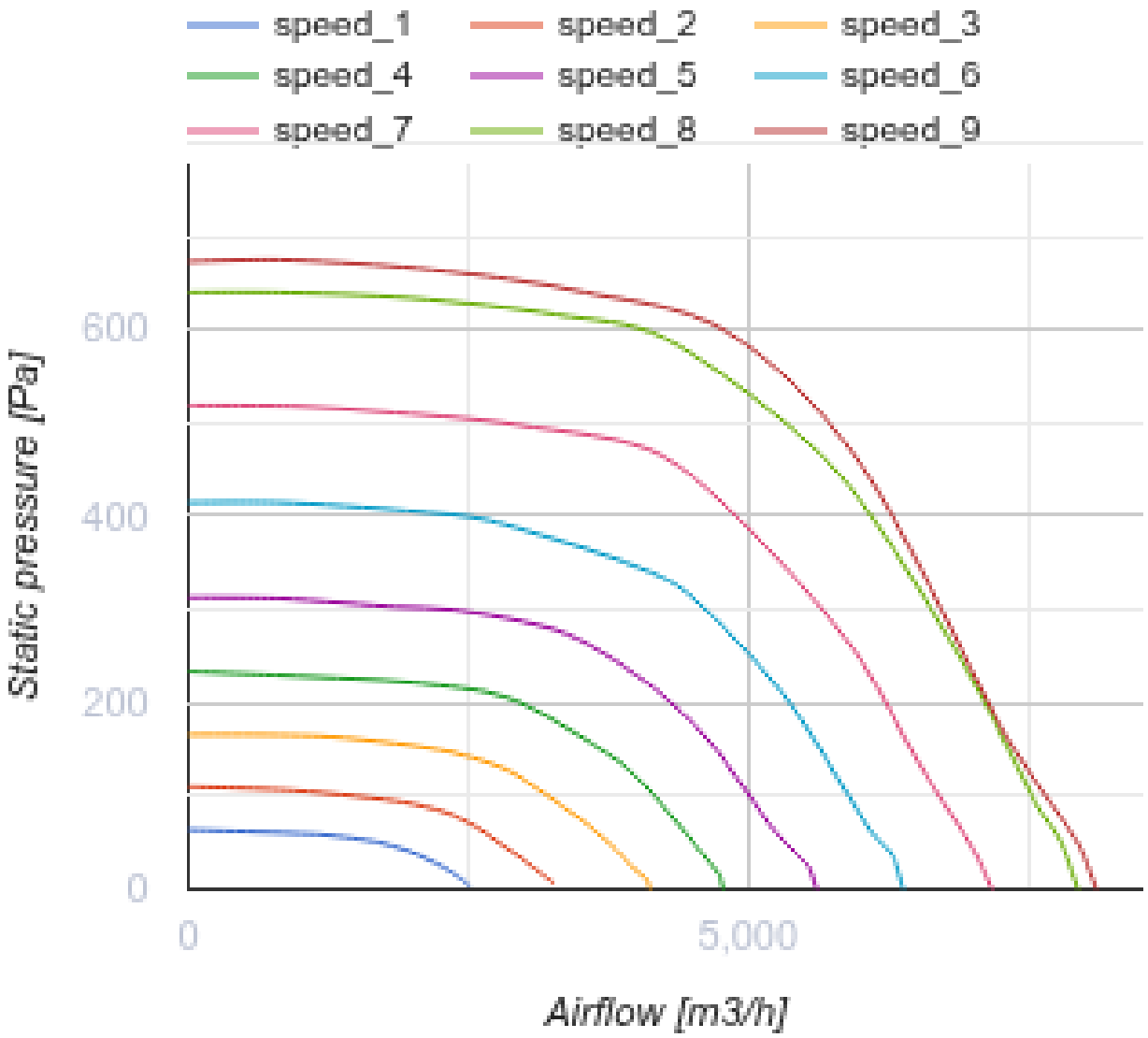
speed_1
speed_2
speed_3
speed_4
speed_5
speed_6
speed_7
speed_8
speed_9
600
400
200
0
Static pressure [Pa]
0
5,000
Airflow [m3/h]

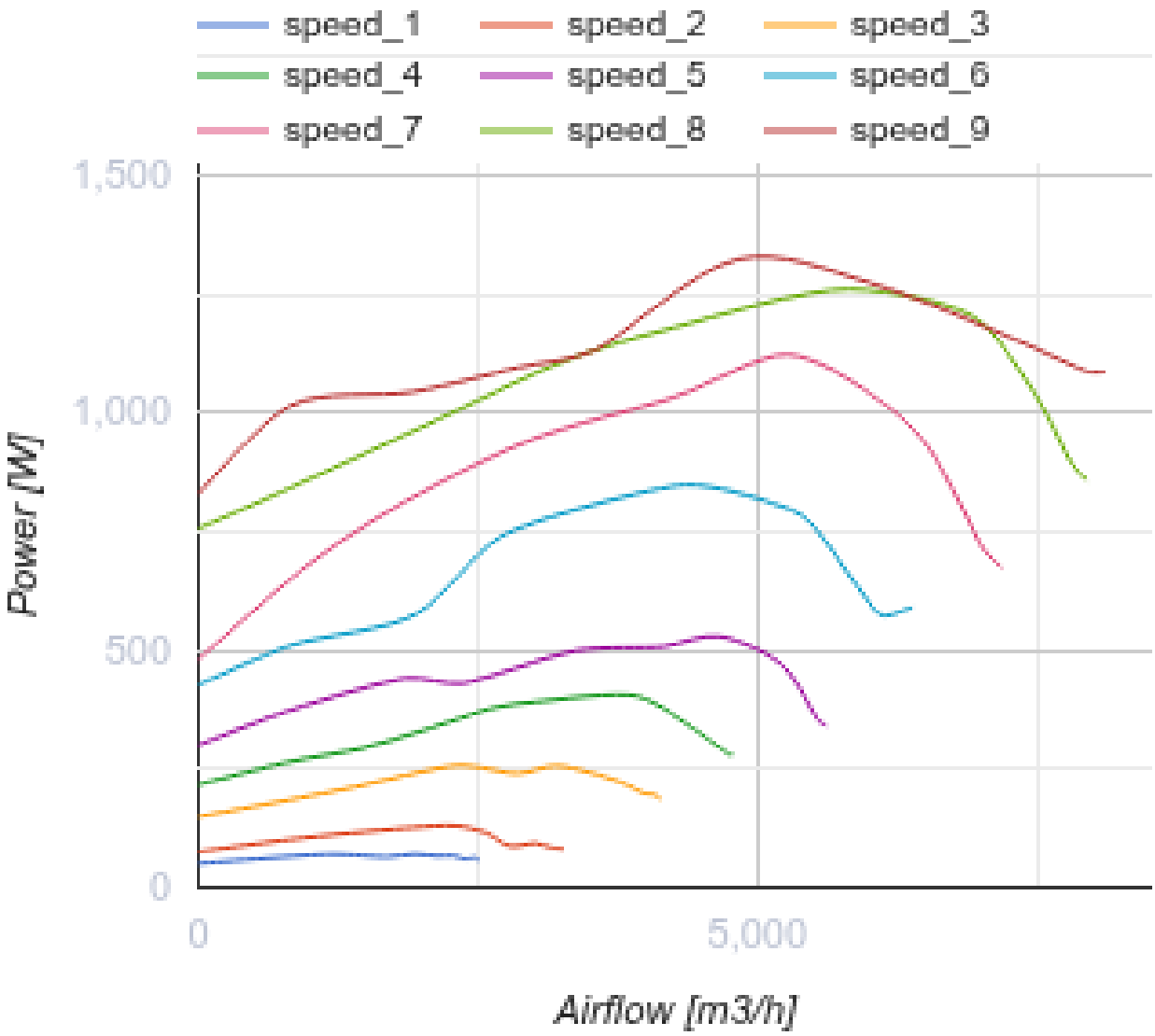

Размеры

A	B	C
738	668	425

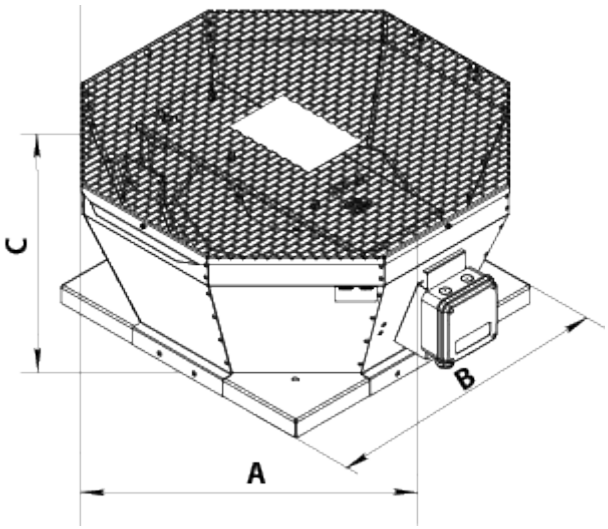

Аксессуары

Регуляторы скорости EC-двигателей

Наименование	Фото	Описание
P-1/010		Регулятор скорости для EC-двигателей

Аксессуары к крышным вентиляторам

Наименование	Фото	Описание
РКВ 450-500		Монтажная рама
РКВИ 450-500		Монтажная рама с тепло- и звукоизоляцией
ФКВ 355-500		Контрфланец
ГКВ 355-500		Гибкая вставка
ККВ 355-500		Клапан обратный

Экодизайн

Торговая марка	Вентс
Модель	ВКВц 450 EC
Тип привода	Integrated VSD
Тип теплообменника	Нет
Статическое давление при номинальном расходе воздуха (Па)	597
Максимальные внешние утечки (%)	2.7
Статическая эффективность (%)	66.7
Эффективная мощность (кВт)	1.323
Sound power level (дБ(A))	83
Декларируемый тип вентиляционной единицы	NRVU UVU