ВКВц 4Д 355

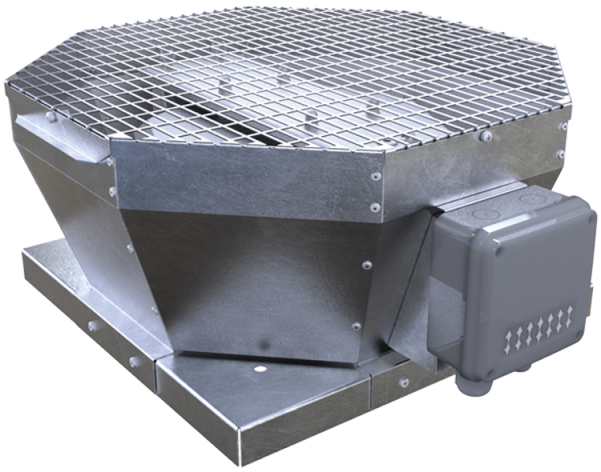

Центробежные крышные вентиляторы с вертикальным выбросом воздуха

• Максимальный расход воздуха: 3290
• Уровень звукового давления LpA на расстоянии 3 м: 52
• Тип двигателя: AC
• Тип крыльчатки: Центробежный назад загнутые лопатки
• Материал корпуса: Оцинкованная сталь

	Единица измерения	ВКВц 4Д 355
Скорость	-	1
Минимальное напряжение питания	В	400
Максимальное напряжение питания	В	400
Частота сети питания	Гц	50/60
Номинальная мощность	Вт	264
Максимальный ток	А	0.58
Максимальный расход воздуха	$м^3$/час	3290
Уровень звукового давления LpA на расстоянии 3 м	дБ(А)	52
Вес	кг	30.3
Максимальная температура перемещаемого воздуха	°C	60
Минимальная температура перемещаемого воздуха	°C	-30
Класс защиты	-	IPX4
Класс защиты привода	-	IP54

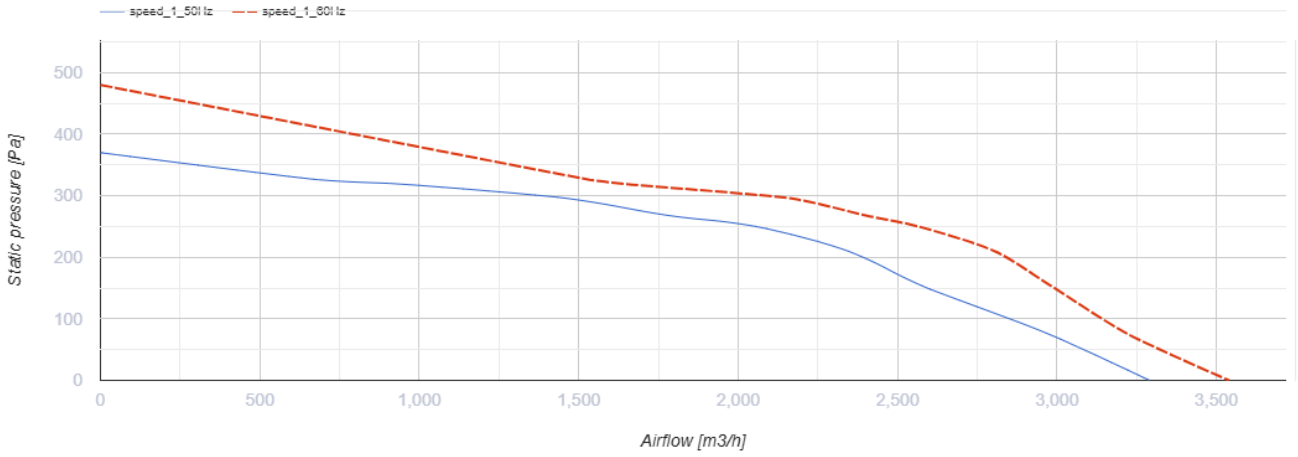

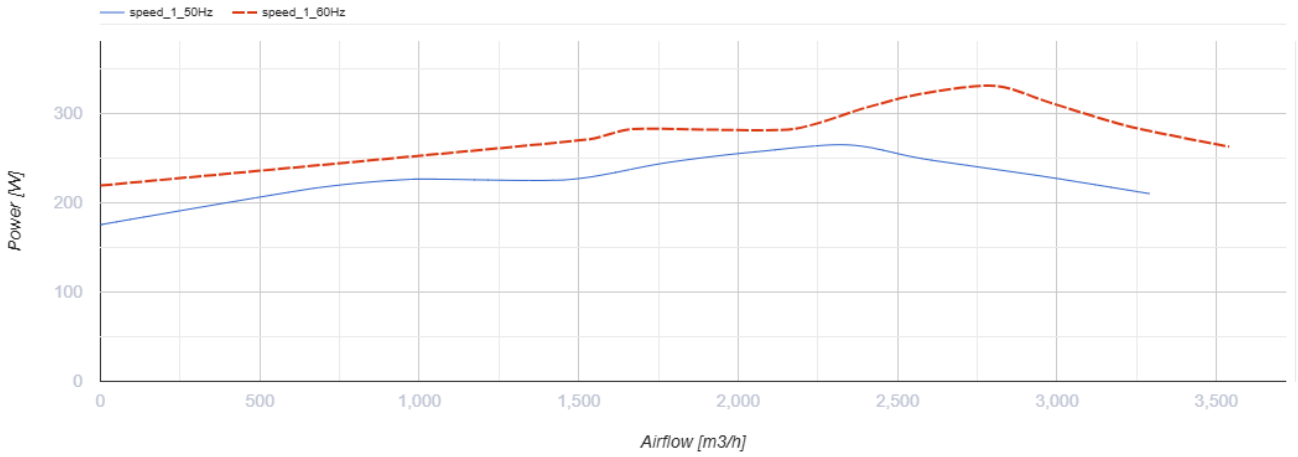

Размеры

A	B	C	ØD
738	598	300	438

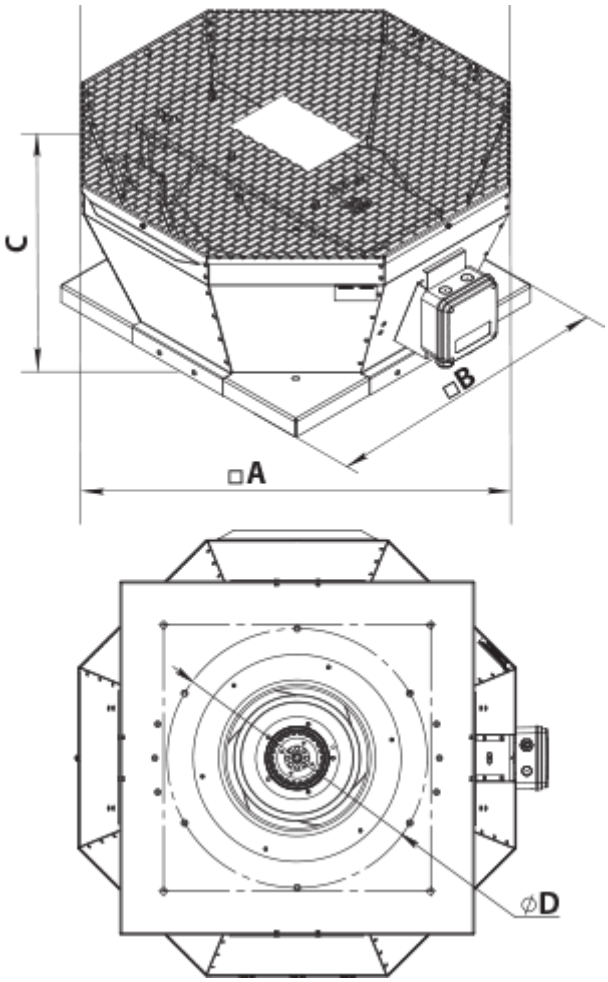
C
□B
□A
ØD

Экодизайн

Торговая марка	Вентс
Модель	ВКВц 4Д 355
Тип привода	External MSD or VSD
Тип теплообменника	Нет
Номинальный расход воздуха ($м^3$/с)	0.571
Статическое давление при номинальном расходе воздуха (Па)	250
Максимальные внешние утечки (%)	2.7
Статическая эффективность (%)	56.7
Декларируемый тип вентиляционной единицы	NRVU UVU
Эффективная мощность (кВт)	0.257
Sound power level (дБ(А))	72