ВКВц 4Д 355

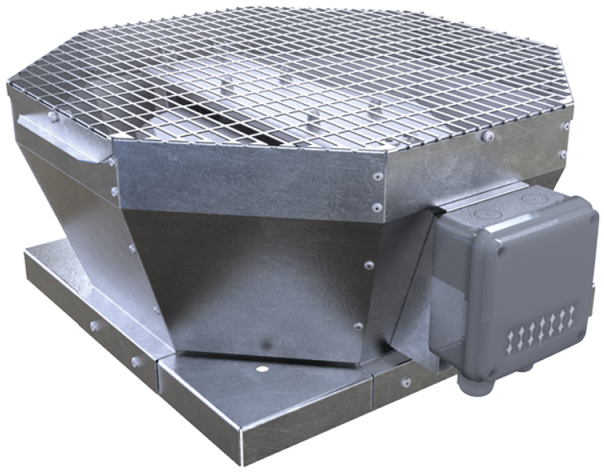

Крышные центробежные вентиляторы с вертикальным выбросом воздуха

• Уровень звукового давления LpA на расстоянии 3 м: 52
• Тип крыльчатки: Центробежная крыльчатка с назад загнутыми лопатками
• Материал корпуса: Оцинкованная сталь

	Единица измерения	ВКВц 4Д 355
Фазность	-	3
Максимальное напряжение питания	В	400
Минимальное напряжение питания	В	400
Частота сети питания	Гц	50/60
Номинальная мощность	Вт	264
Максимальный ток	А	0.58
Максимальный расход воздуха	м³/час	3290
Скорость вращения	-	1430
Уровень звукового давления LpA на расстоянии 3 м	дБ(А)	52
Вес	кг	26
Максимальная температура перемещаемого воздуха	°C	60
Минимальная температура перемещаемого воздуха	°C	-30
Класс защиты	-	IPX4
Класс защиты привода	-	IP54
Материал крыльчатки	-	Алюминий
Типоразмер	мм	355

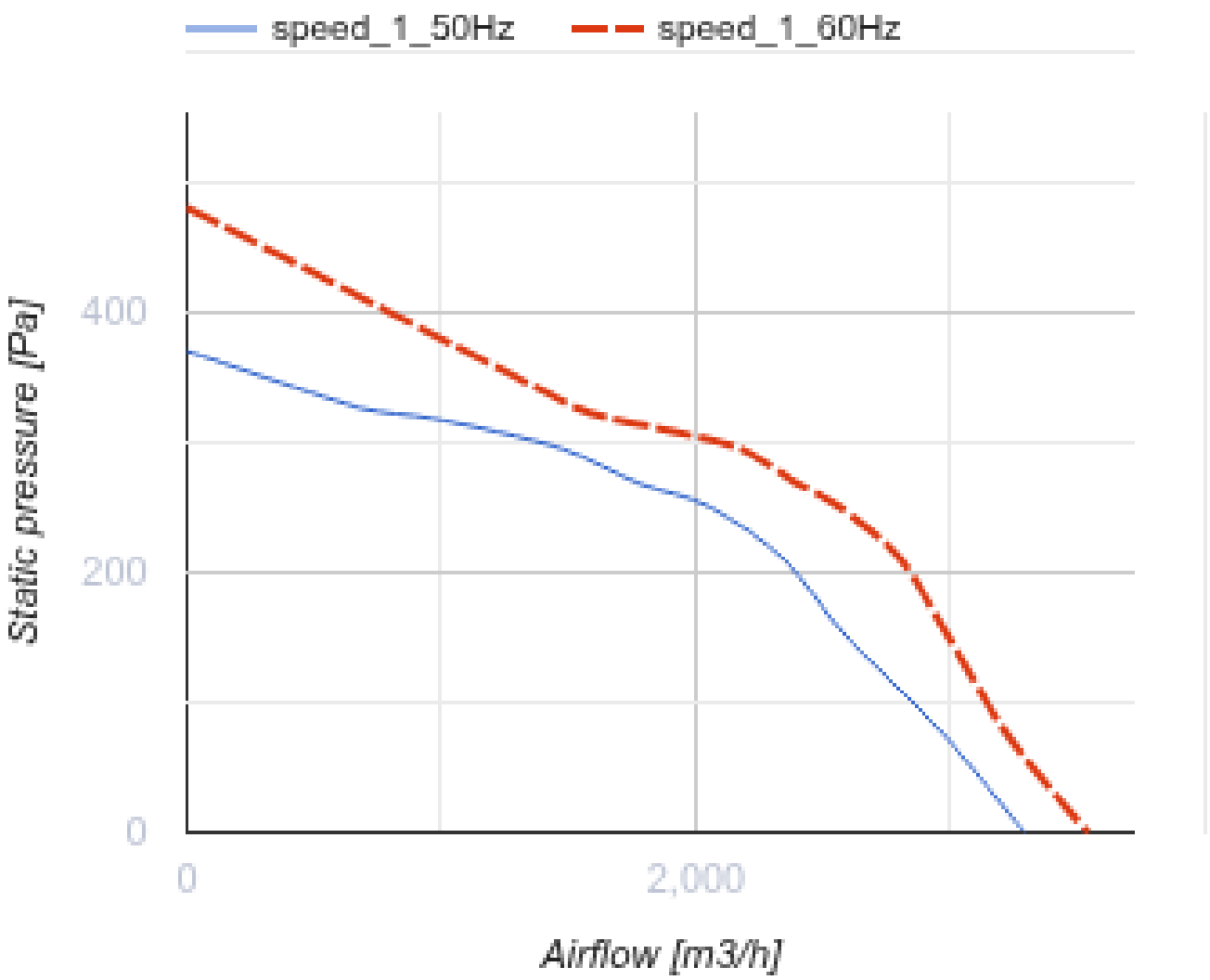
speed_1_50Hz
speed_1_60Hz
Static pressure [Pa]
400
200
0
0
2,000
Airflow [m3/h]

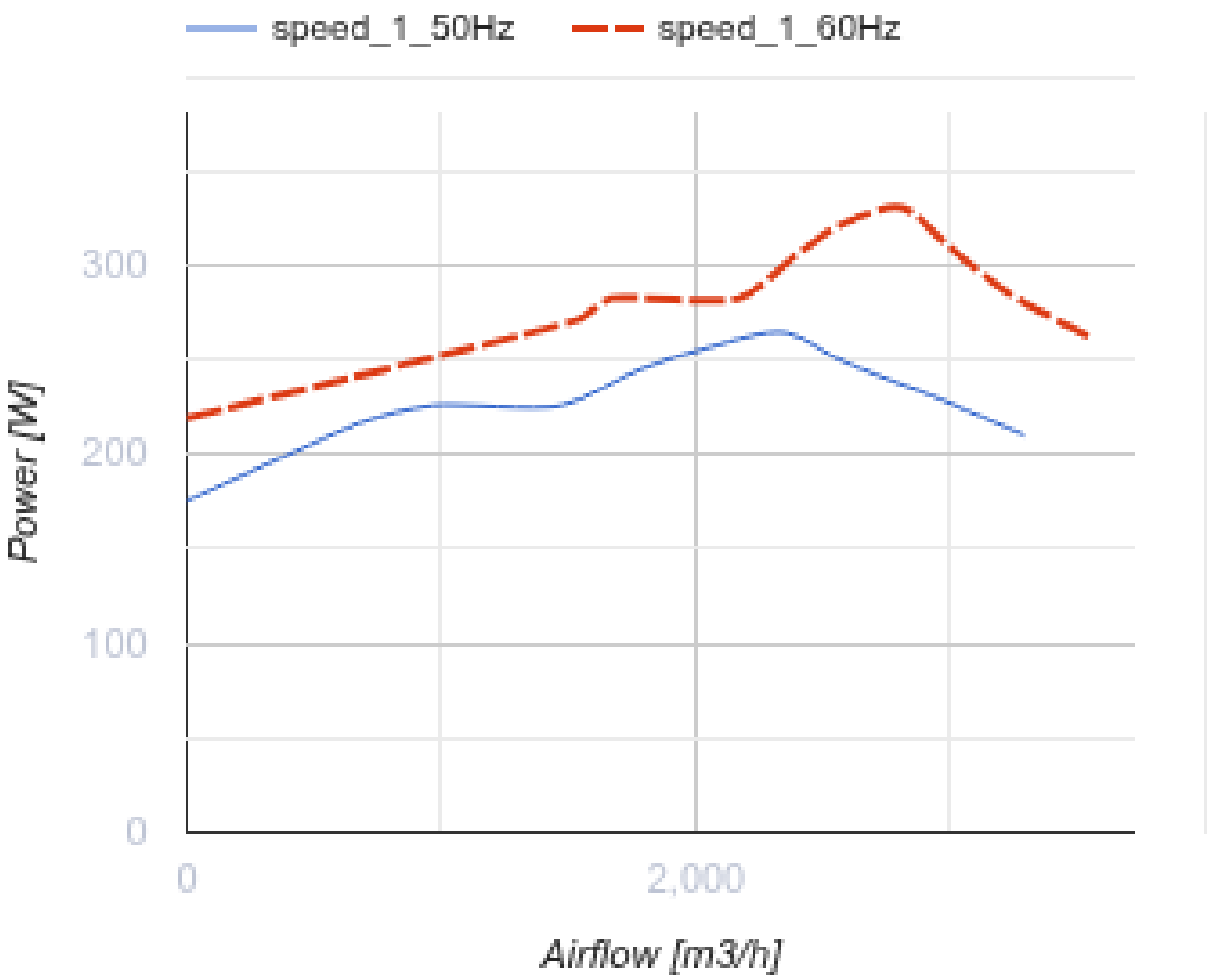

Размеры

A	B	H	ØD
738	598	330	438

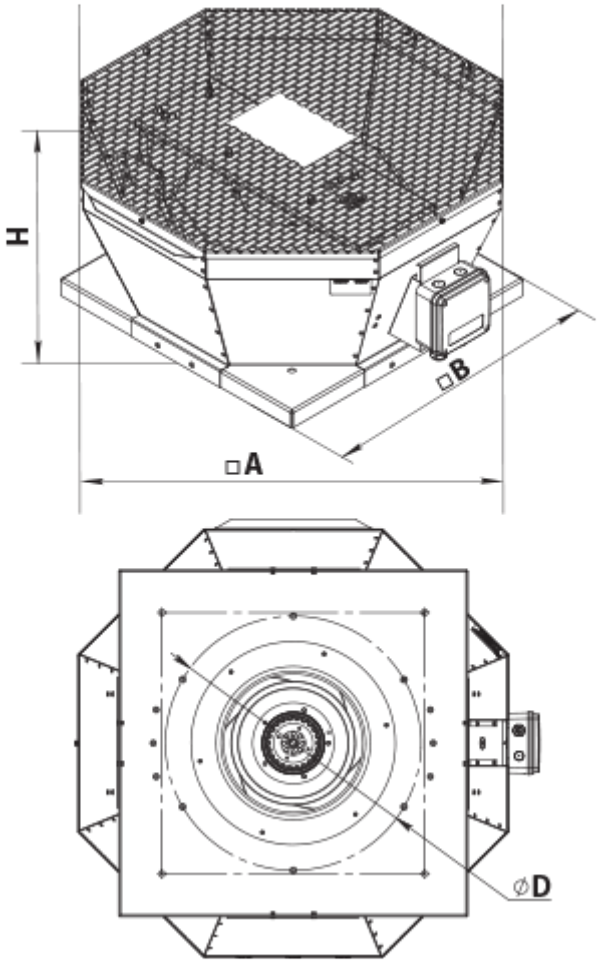

Аксессуары

Трансформаторные регуляторы скорости

Наименование	Фото	Описание
РСА5Д-1,5-М		Регулятор скорости трехфазный

Аксессуары к крышным вентиляторам

Наименование	Фото	Описание
РКВ 355-400		Монтажная рама
РКВИ 355-400		Монтажная рама с тепло- и звукоизоляцией
ФКВ 355-500		Контрфланец

ГКВ 355-500		Гибкая вставка
ККВ 355-500		Клапан обратный

Экодизайн

Торговая марка	Вентс
Модель	ВКВц 4Д 355
Тип привода	External MSD or VSD
Тип теплообменника	Нет
Статическое давление при номинальном расходе воздуха (Па)	250
Максимальные внешние утечки (%)	2.7
Статическая эффективность (%)	56.7
Декларируемый тип вентиляционной единицы	NRVU UVU
Sound power level (дБ(A))	72
Эффективная мощность (кВт)	0.257