ВКВц 4Д 500

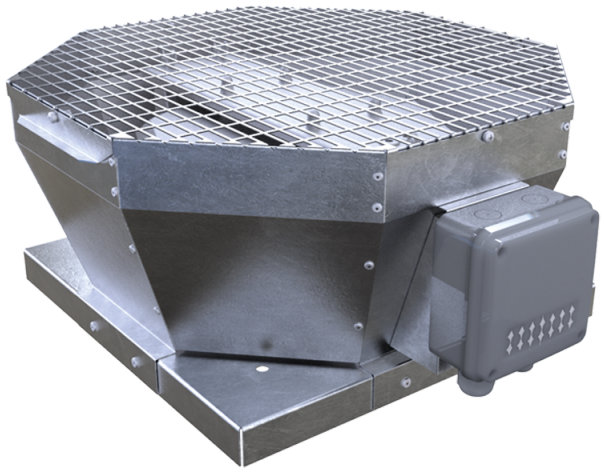

Крышные центробежные вентиляторы с вертикальным выбросом воздуха

• Уровень звукового давления LpA на расстоянии 3 м: 62
• Тип крыльчатки: Центробежная крыльчатка с назад загнутыми лопатками
• Материал корпуса: Оцинкованная сталь

	Единица измерения	ВКВц 4Д 500
Фазность	-	3
Минимальное напряжение питания	В	400
Максимальное напряжение питания	В	400
Частота сети питания	Гц	50
Номинальная мощность	Вт	1527
Максимальный ток	А	2.64
Максимальный расход воздуха	м³/час	8435
Скорость вращения	-	1460
Уровень звукового давления LpA на расстоянии 3 м	дБ(А)	62
Вес	кг	52
Максимальная температура перемещаемого воздуха	°C	50
Минимальная температура перемещаемого воздуха	°C	-30
Класс защиты	-	IPX4
Класс защиты привода	-	IP54
Материал крыльчатки	-	Алюминий
Типоразмер	мм	500

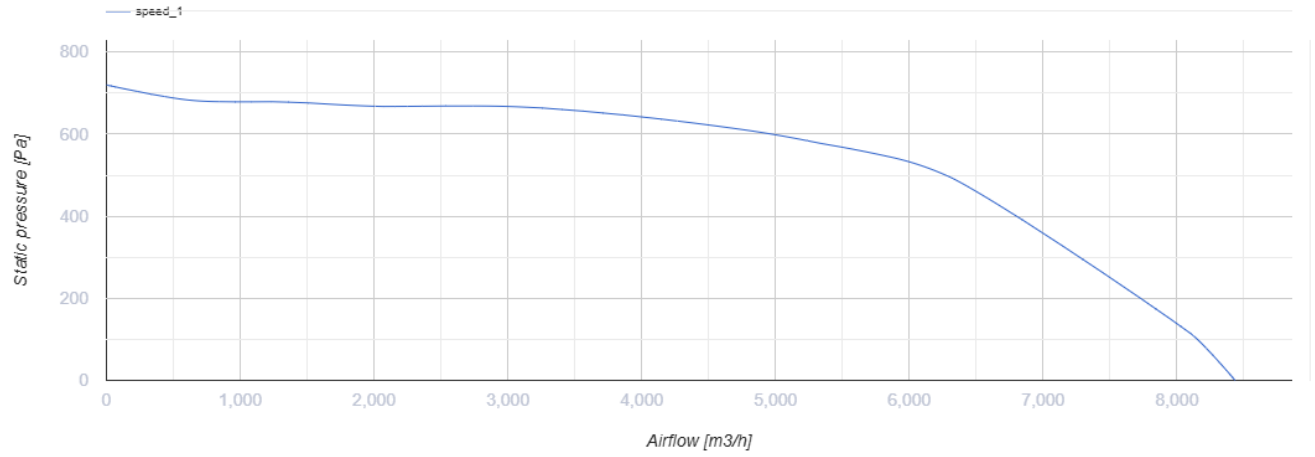

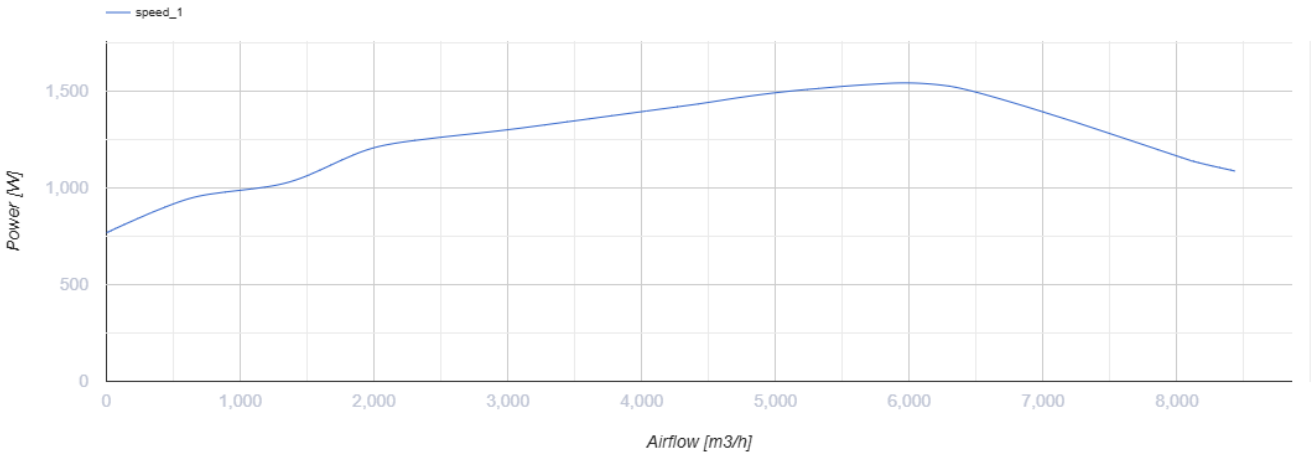

Размеры

A	B	H	ØD
859	668	460	430

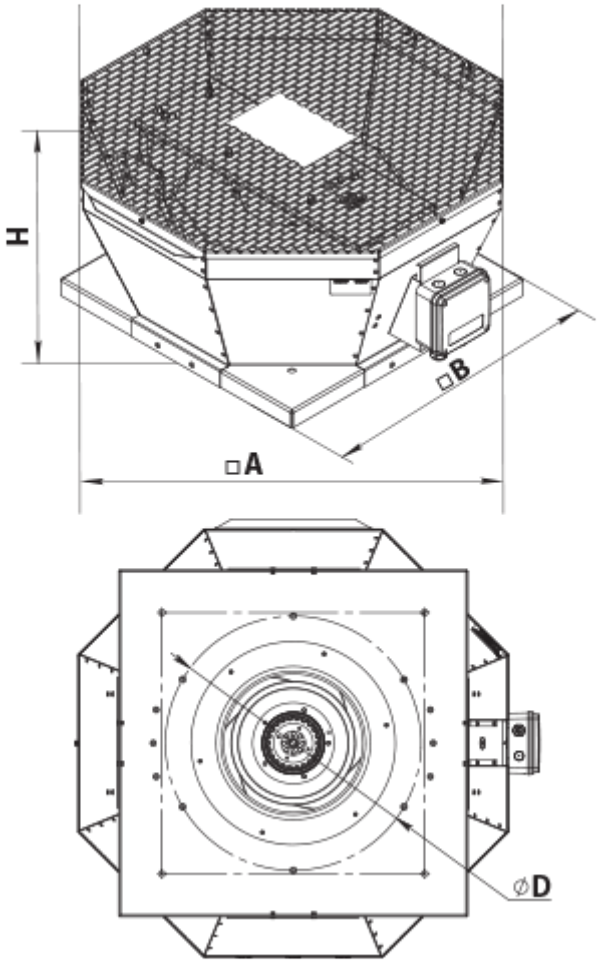

Аксессуары

Трансформаторные регуляторы скорости

Наименование	Фото	Описание
РСА5Д-4,0-М		Регулятор скорости трехфазный

Аксессуары к крышным вентиляторам

Наименование	Фото	Описание
РКВ 450-500		Монтажная рама
РКВИ 450-500		Монтажная рама с тепло- и звукоизоляцией
ФКВ 355-500		Контрфланец

ГКВ 355-500		Гибкая вставка
ККВ 355-500		Клапан обратный

Экодизайн

Торговая марка	Вентс
Модель	ВКВц 4Д 500
Тип привода	External MSD or VSD
Тип теплообменника	Нет
Статическое давление при номинальном расходе воздуха (Па)	498
Максимальные внешние утечки (%)	2.7
Статическая эффективность (%)	58.1
Декларируемый тип вентиляционной единицы	NRVU UVU
Эффективная мощность (кВт)	1.527
Sound power level (дБ(А))	82