ВКВц 4E 250

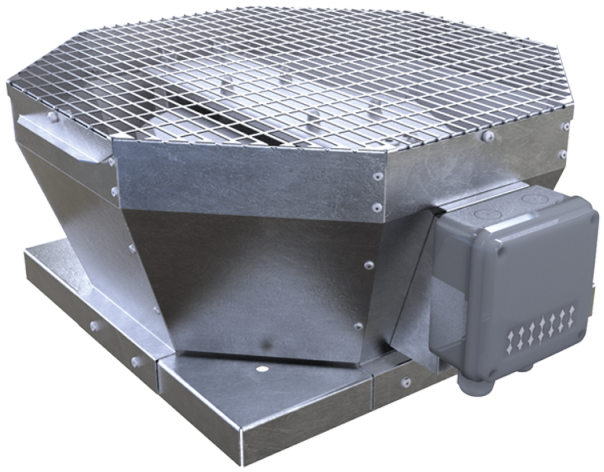

Крышные центробежные вентиляторы с вертикальным выбросом воздуха

• Уровень звукового давления LpA на расстоянии 3 м: 46
• Тип крыльчатки: Центробежная крыльчатка с назад загнутыми лопатками
• Материал корпуса: Оцинкованная сталь

	Единица измерения	ВКВц 4E 250
Фазность	-	1
Минимальное напряжение питания	В	230
Максимальное напряжение питания	В	230
Частота сети питания	Гц	50
Номинальная мощность	Вт	48
Максимальный ток	А	0.23
Максимальный расход воздуха	м³/час	820
Скорость вращения	-	1440
Уровень звукового давления LpA на расстоянии 3 м	дБ(А)	46
Вес	кг	9
Максимальная температура перемещаемого воздуха	°C	50
Минимальная температура перемещаемого воздуха	°C	-25
Класс защиты	-	IPX4
Класс защиты привода	-	IP44
Материал крыльчатки	-	Пластик
Типоразмер	мм	250

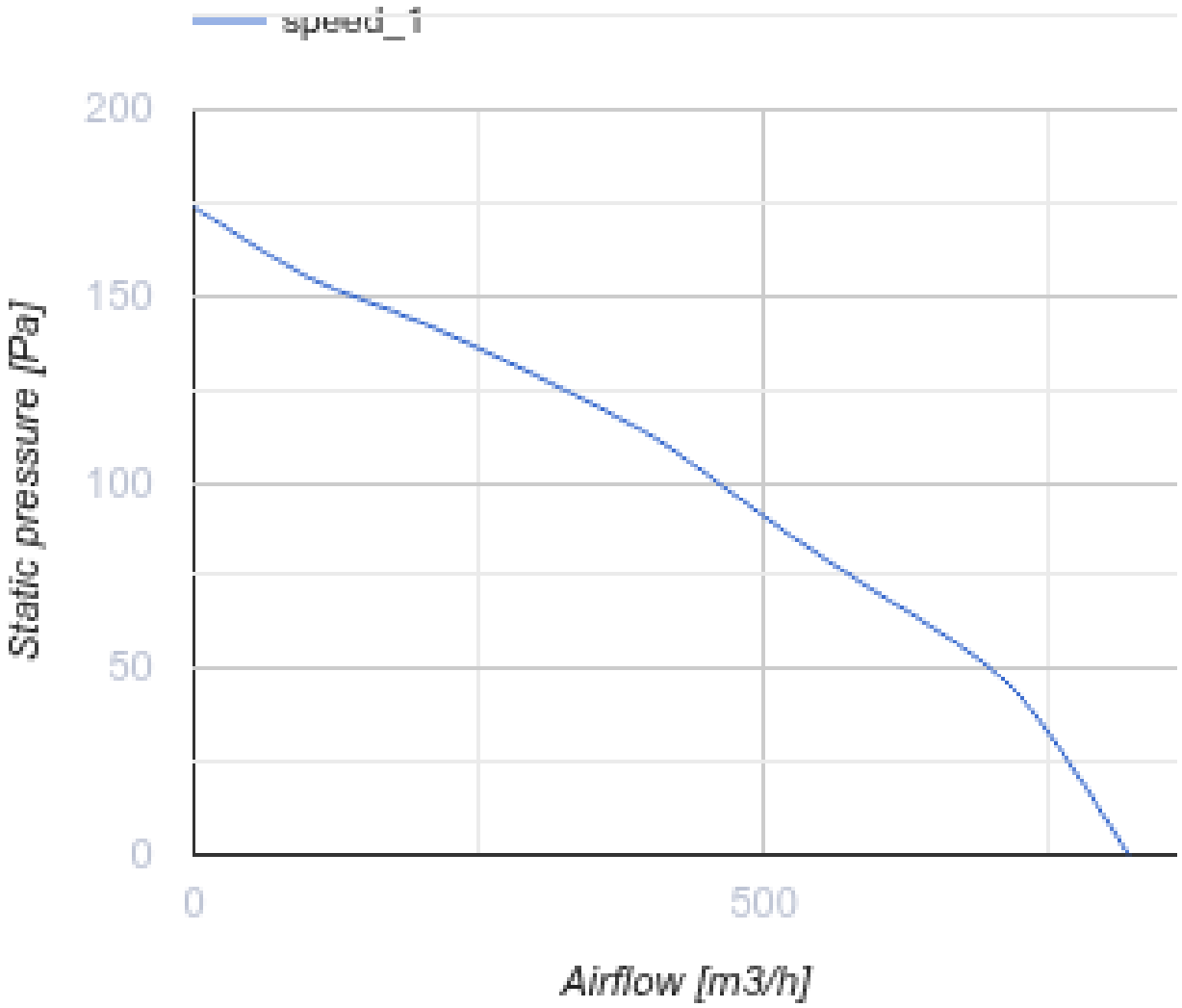
speed_1
200
150
100
50
0
0
500
Static pressure [Pa]
Airflow [m3/h]

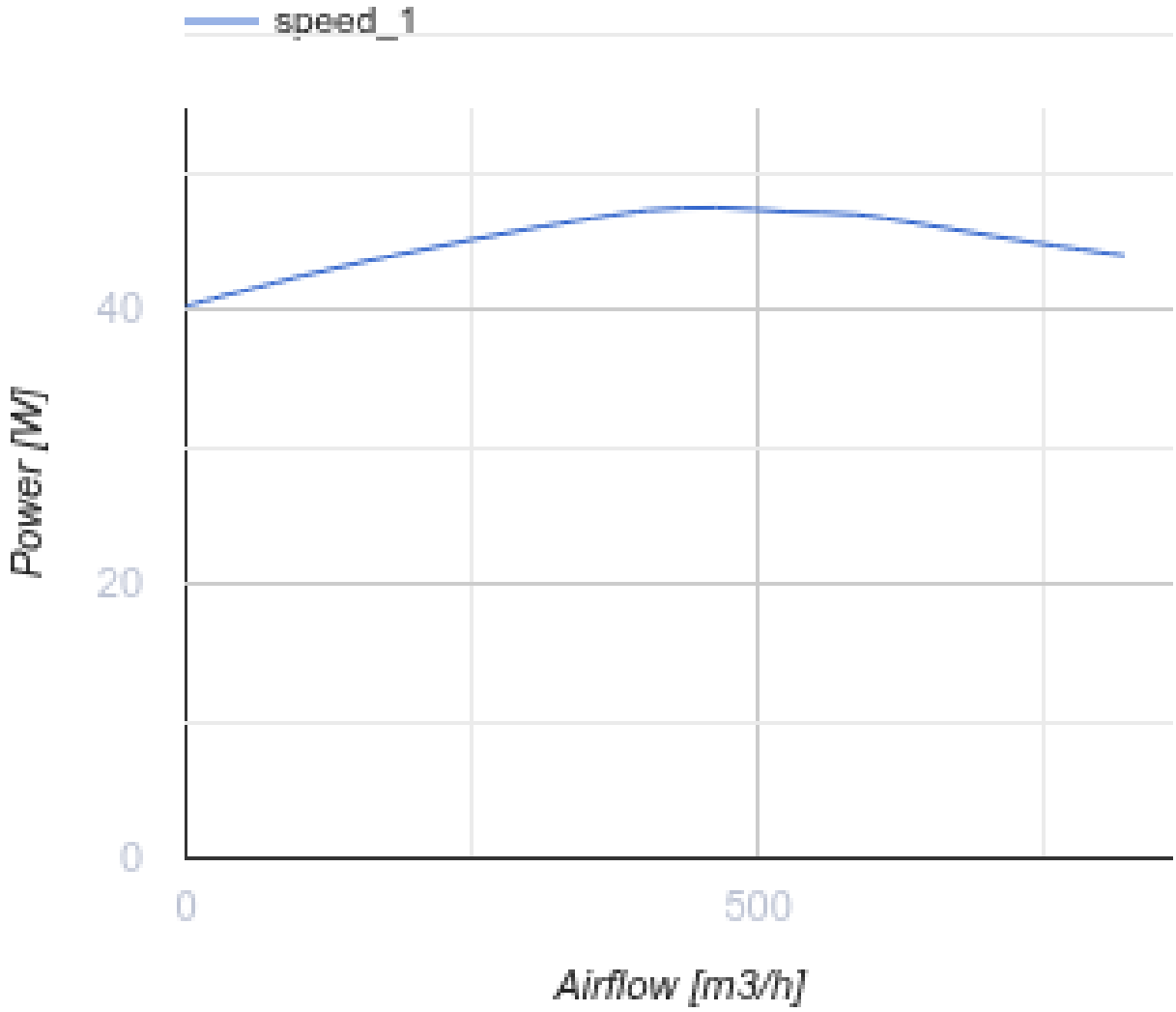

Размеры

A	B	H	ØD
481	425	240	285

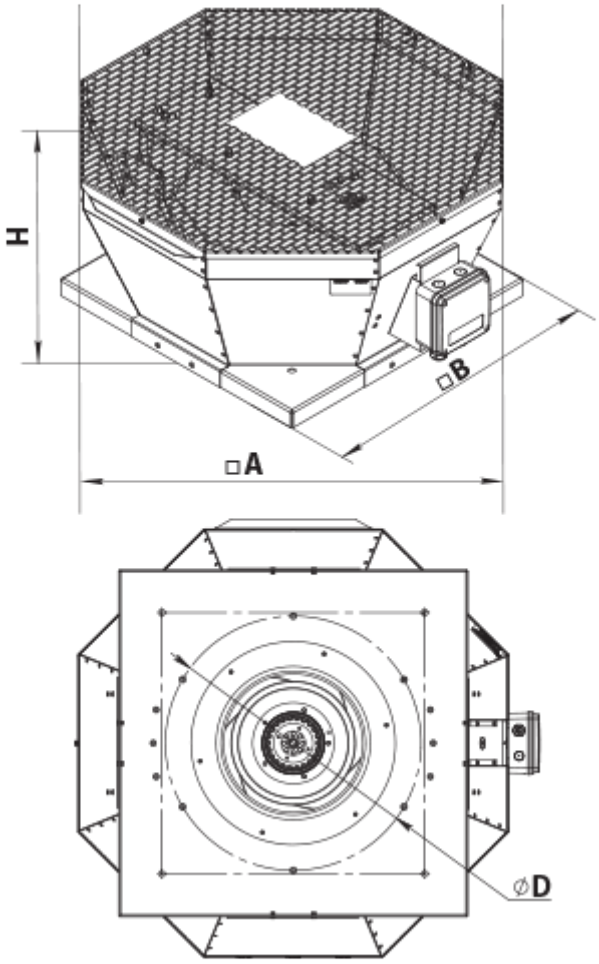

Аксессуары

Аксессуары к крышным вентиляторам

Наименование	Фото	Описание
РКВ 250-315		Монтажная рама
РКВИ 250-315		Монтажная рама с тепло- и звукоизоляцией
ФКВ 250-315		Контрфланец
ГКВ 250-315		Гибкая вставка
ККВ 250-315		Клапан обратный

Экодизайн

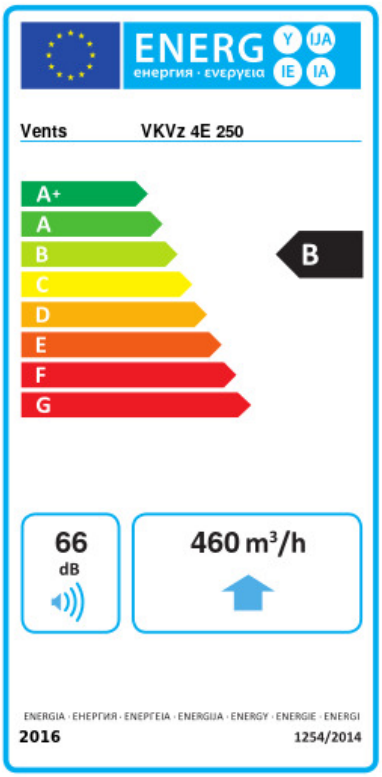

Торговая марка	Вентс					
Модель	ВКВц 4E 250					
Удельное потребление энергии (кВт.час/(м²/год))	Холодный		Умеренный		Теплый	
	-53.4	A+	-26.4	B	-10.9	E
Тип установки	Однонаправленная					
Тип привода	Переменная скорость					
Тип теплообменника	Нет					
Максимальный расход воздуха (м³/час)	460					
Потребляемая мощность (Вт)	47					
Эталонный объемный расход (м³/с)	0.089					
Статическое давление в исходной точке (Па)	50					
Удельный потребляемая мощность в исходной точке (Вт/(м³/час))	0.146					
Способ управления приводом	Локальное регулирование потребления					
Максимальные внешние утечки (%)	2.7					
Sound power level (дБ(A))	66					
Декларируемый тип вентиляционной единицы	RVU UVU					
Годовое потребление электричества (кВт.час/год)	Холодный		Умеренный		Теплый	
	77		77		77	
Годовое сохранение тепла (кВт.час/год)	Холодный		Умеренный		Теплый	
	5536		2830		1280	