ВКВц 4E 310

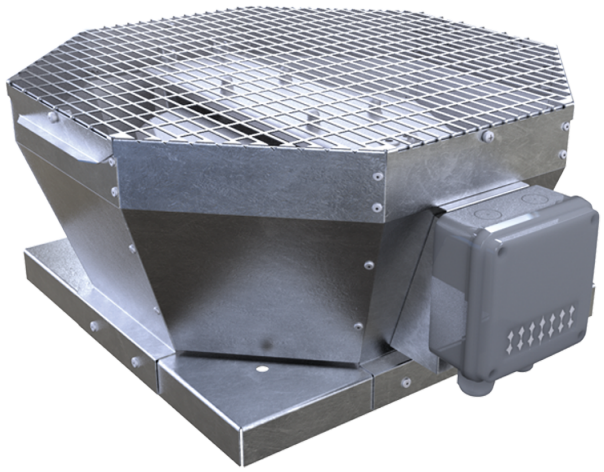

Крышные центробежные вентиляторы с вертикальным выбросом воздуха

• Уровень звукового давления LpA на расстоянии 3 м: 47
• Тип крыльчатки: Центробежная крыльчатка с назад загнутыми лопатками
• Материал корпуса: Оцинкованная сталь

	Единица измерения	ВКВц 4E 310
Фазность	-	1
Минимальное напряжение питания	В	230
Максимальное напряжение питания	В	230
Частота сети питания	Гц	50/60
Номинальная мощность	Вт	141
Максимальный ток	А	0.64
Максимальный расход воздуха	м³/час	2265
Скорость вращения	-	1420
Уровень звукового давления LpA на расстоянии 3 м	дБ(А)	47
Вес	кг	20
Максимальная температура перемещаемого воздуха	°C	50
Минимальная температура перемещаемого воздуха	°C	-25
Класс защиты	-	IPX4
Класс защиты привода	-	IP54
Материал крыльчатки	-	Алюминий
Типоразмер	мм	310

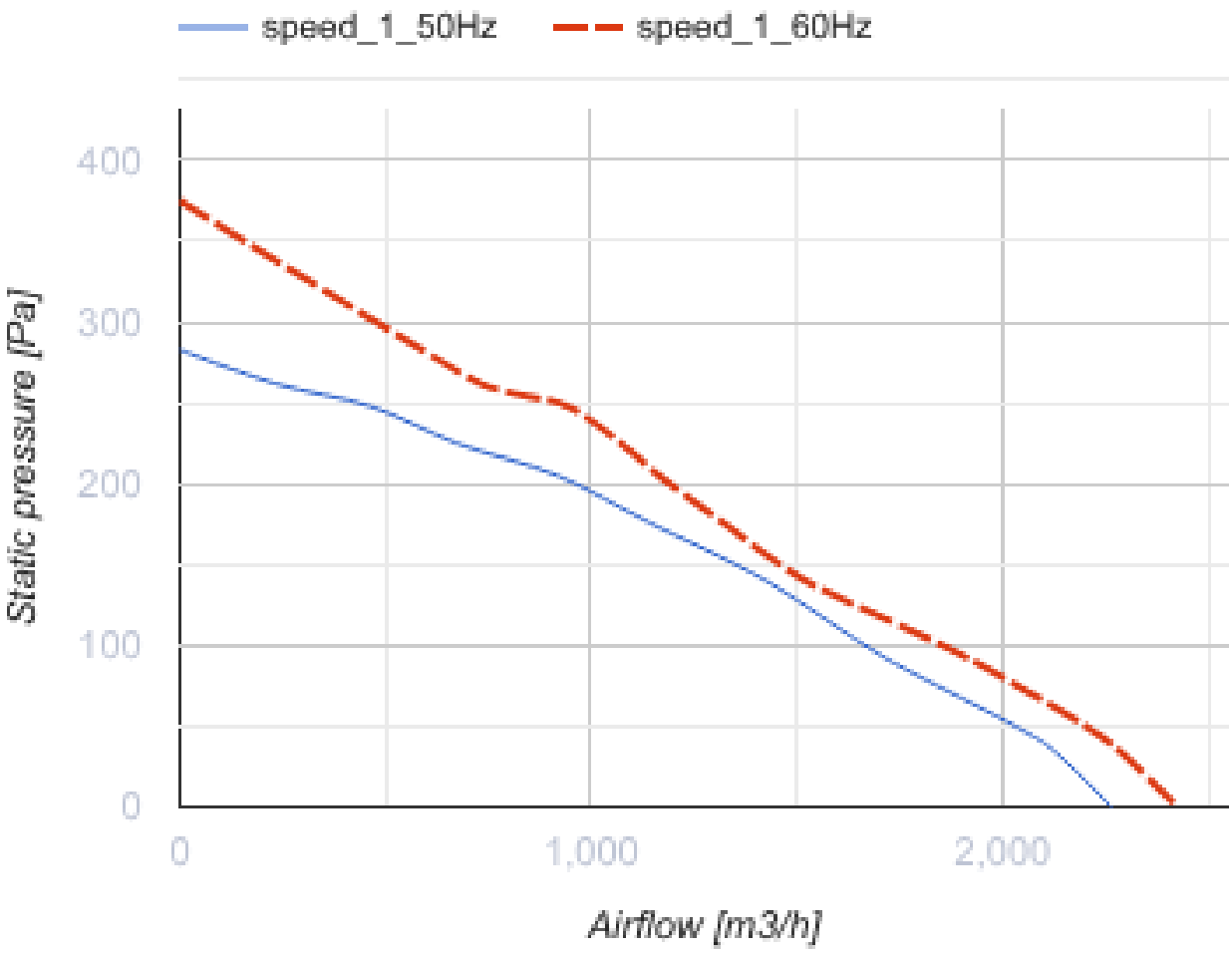
speed_1_50Hz
speed_1_60Hz
400
300
200
100
0
Static pressure [Pa]
0
1,000
2,000
Airflow [m3/h]

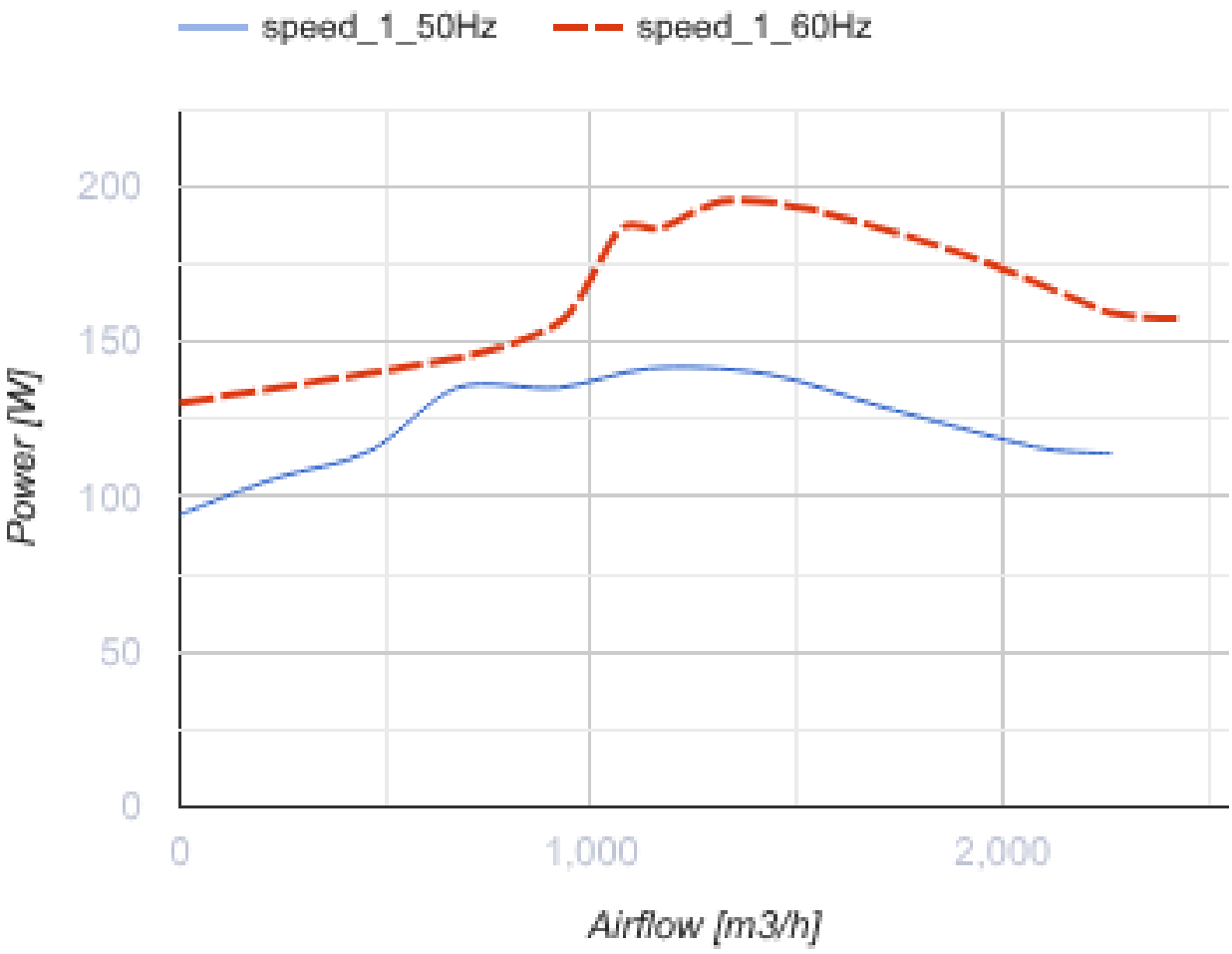

Размеры

A	B	H	ØD
613	477	300	285

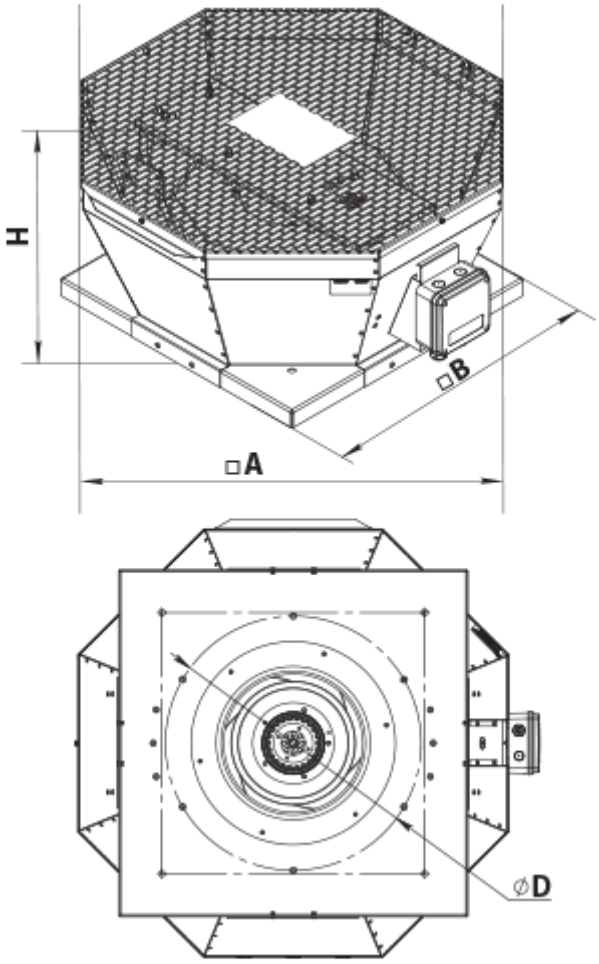

Аксессуары

Аксессуары к крышным вентиляторам

Наименование	Фото	Описание
РКВ 250-315		Монтажная рама
РКВИ 250-315		Монтажная рама с тепло- и звукоизоляцией
ФКВ 250-315		Контрфланец
ГКВ 250-315		Гибкая вставка
ККВ 250-315		Клапан обратный

Экодизайн

Торговая марка	Вентс
Модель	ВКВц 4E 310
Тип привода	External MSD or VSD
Тип теплообменника	Нет
Статическое давление при номинальном расходе воздуха (Па)	176
Максимальные внешние утечки (%)	2.7
Статическая эффективность (%)	40.4
Sound power level (дБ(A))	67
Эффективная мощность (кВт)	0.141
Декларируемый тип вентиляционной единицы	NRVU UVU