ВКВц 4Е 310

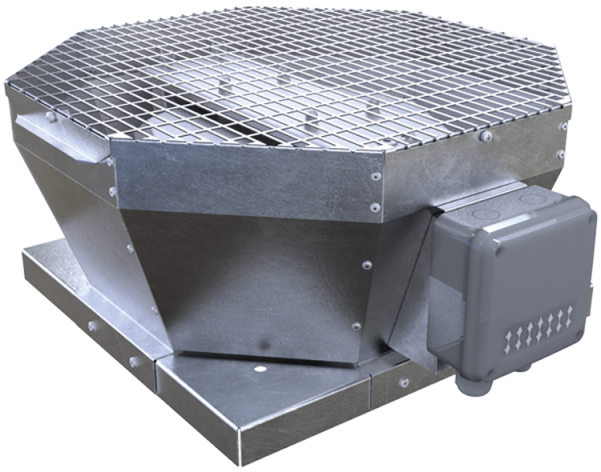

Центробежные крышные вентиляторы с вертикальным выбросом воздуха

• Максимальный расход воздуха: 2265
• Уровень звукового давления LpA на расстоянии 3 м: 47
• Тип двигателя: AC
• Тип крыльчатки: Центробежный назад загнутые лопатки
• Материал корпуса: Оцинкованная сталь

	Единица измерения	ВКВц 4Е 310
Скорость	-	1
Минимальное напряжение питания	В	230
Максимальное напряжение питания	В	230
Частота сети питания	Гц	50/60
Номинальная мощность	Вт	141
Максимальный ток	А	0.64
Максимальный расход воздуха	$м^3$/час	2265
Уровень звукового давления LpA на расстоянии 3 м	дБ(А)	47
Вес	кг	14.2
Максимальная температура перемещаемого воздуха	°C	50
Минимальная температура перемещаемого воздуха	°C	-25
Класс защиты	-	IPX4
Класс защиты привода	-	IP54

Размеры

A	B	C	ØD
613	477	300	285

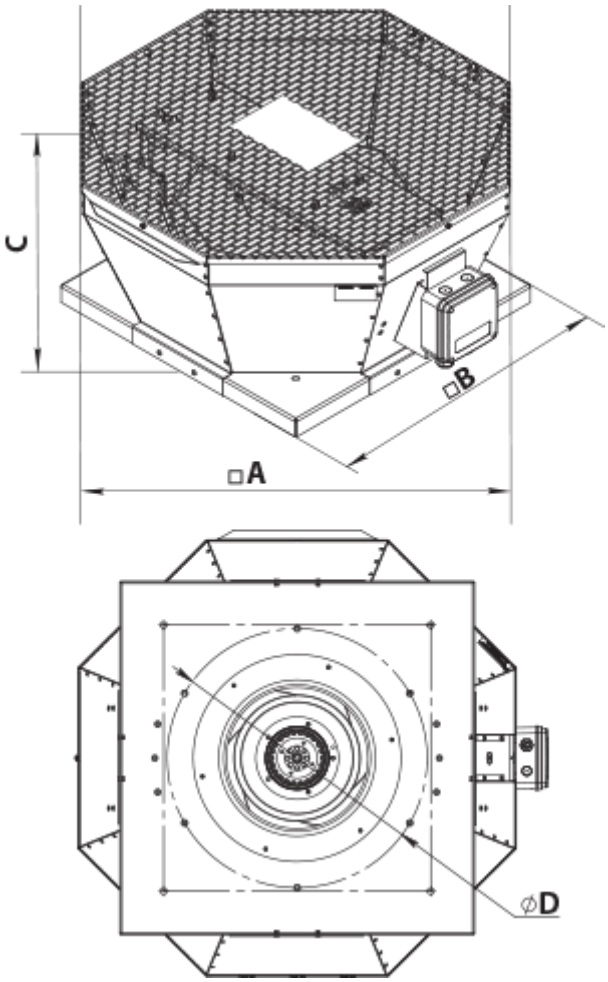
C
□B
□A
ØD