ВКВц 500 ЕС

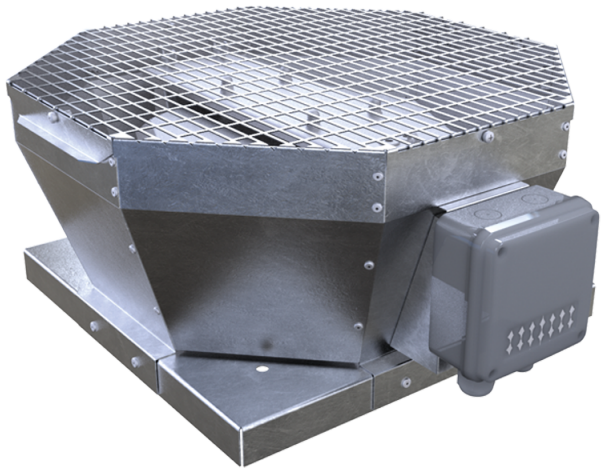

Крышные центробежные вентиляторы с вертикальным выбросом воздуха с ЕС-двигателями

• Уровень звукового давления LpA на расстоянии 3 м: 67
• Тип крыльчатки: Центробежная крыльчатка с назад загнутыми лопатками
• Материал корпуса: Оцинкованная сталь

	Единица измерения	ВКВц 500 ЕС
Фазность	-	3
Минимальное напряжение питания	В	400
Максимальное напряжение питания	В	400
Частота сети питания	Гц	50/60
Номинальная мощность	Вт	1350
Максимальный ток	А	2.08
Максимальный расход воздуха	м³/час	10900
Скорость вращения	-	1480
Уровень звукового давления LpA на расстоянии 3 м	дБ(А)	67
Вес	кг	51
Максимальная температура перемещаемого воздуха	°C	50
Минимальная температура перемещаемого воздуха	°C	-25
Класс защиты	-	IPX4
Класс защиты привода	-	IP54
Материал крыльчатки	-	Оцинкованная сталь
Типоразмер	мм	500

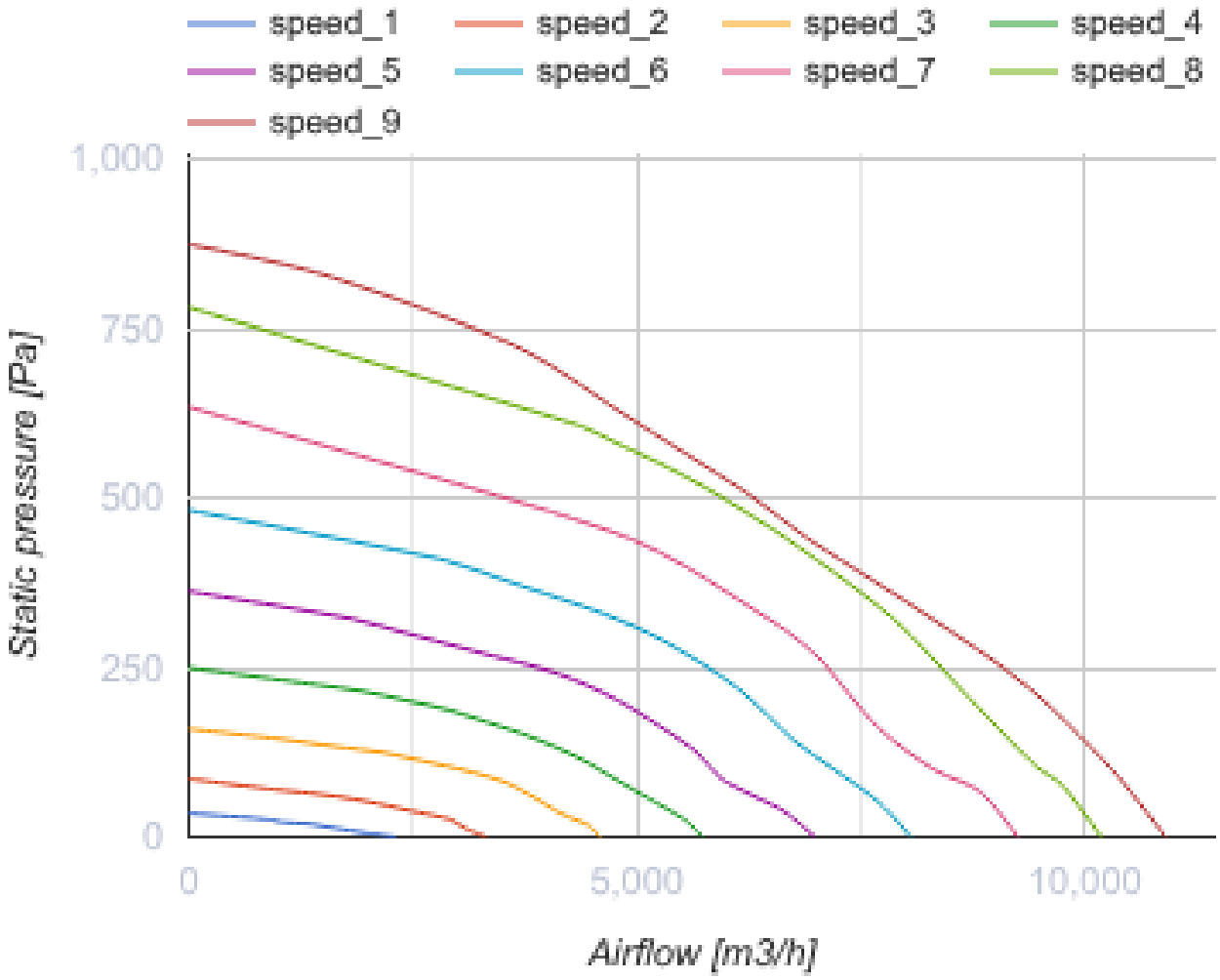

Размеры

A	B	C
859	668	455

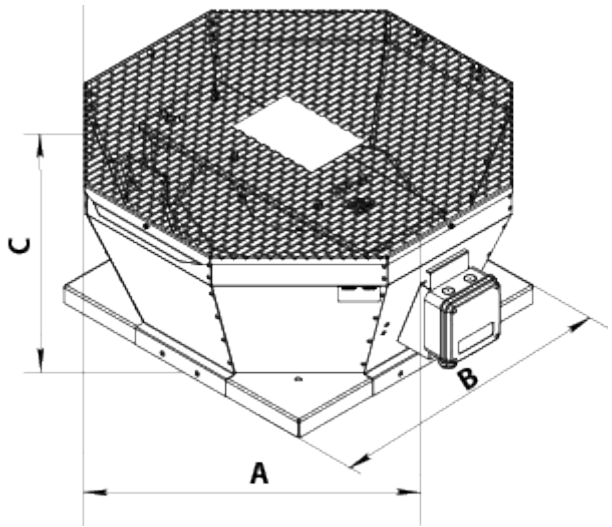

Аксессуары

Регуляторы скорости EC-двигателей

Наименование	Фото	Описание
P-1/010		Регулятор скорости для EC-двигателей

Аксессуары к крышным вентиляторам

Наименование	Фото	Описание
РКВ 450-500		Монтажная рама
РКВИ 450-500		Монтажная рама с тепло- и звукоизоляцией
ФКВ 355-500		Контрфланец
ГКВ 355-500		Гибкая вставка
ККВ 355-500		Клапан обратный

Экодизайн

Торговая марка	Вентс
Модель	ВКВц 500 EC
Тип привода	Integrated VSD
Тип теплообменника	Нет
Статическое давление при номинальном расходе воздуха (Па)	503
Максимальные внешние утечки (%)	2.7
Статическая эффективность (%)	71.9
Декларируемый тип вентиляционной единицы	NRVU UVU
Эффективная мощность (кВт)	1.344
Sound power level (дБ(А))	87