ВКВц 6E 450

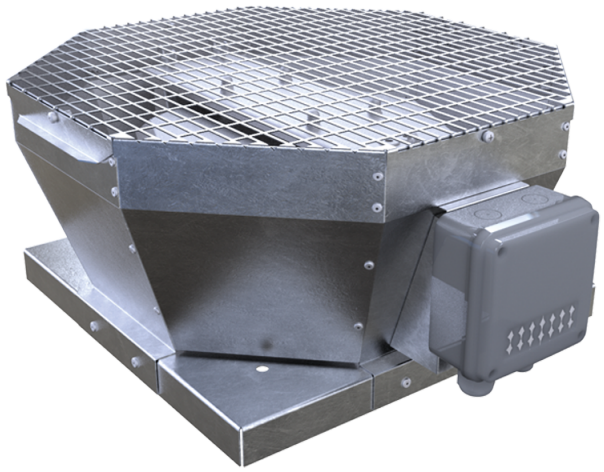

Крышные центробежные вентиляторы с вертикальным выбросом воздуха

• Уровень звукового давления LpA на расстоянии 3 м: 50
• Тип крыльчатки: Центробежная крыльчатка с назад загнутыми лопатками
• Материал корпуса: Оцинкованная сталь

	Единица измерения	ВКВц 6E 450
Фазность	-	1
Максимальное напряжение питания	В	230
Минимальное напряжение питания	В	230
Частота сети питания	Гц	50
Номинальная мощность	Вт	268
Максимальный ток	А	1.25
Максимальный расход воздуха	м³/час	4380
Скорость вращения	-	940
Уровень звукового давления LpA на расстоянии 3 м	дБ(А)	50
Вес	кг	41
Максимальная температура перемещаемого воздуха	°C	60
Минимальная температура перемещаемого воздуха	°C	-30
Класс защиты	-	IPX4
Класс защиты привода	-	IP54
Материал крыльчатки	-	Алюминий
Типоразмер	мм	450

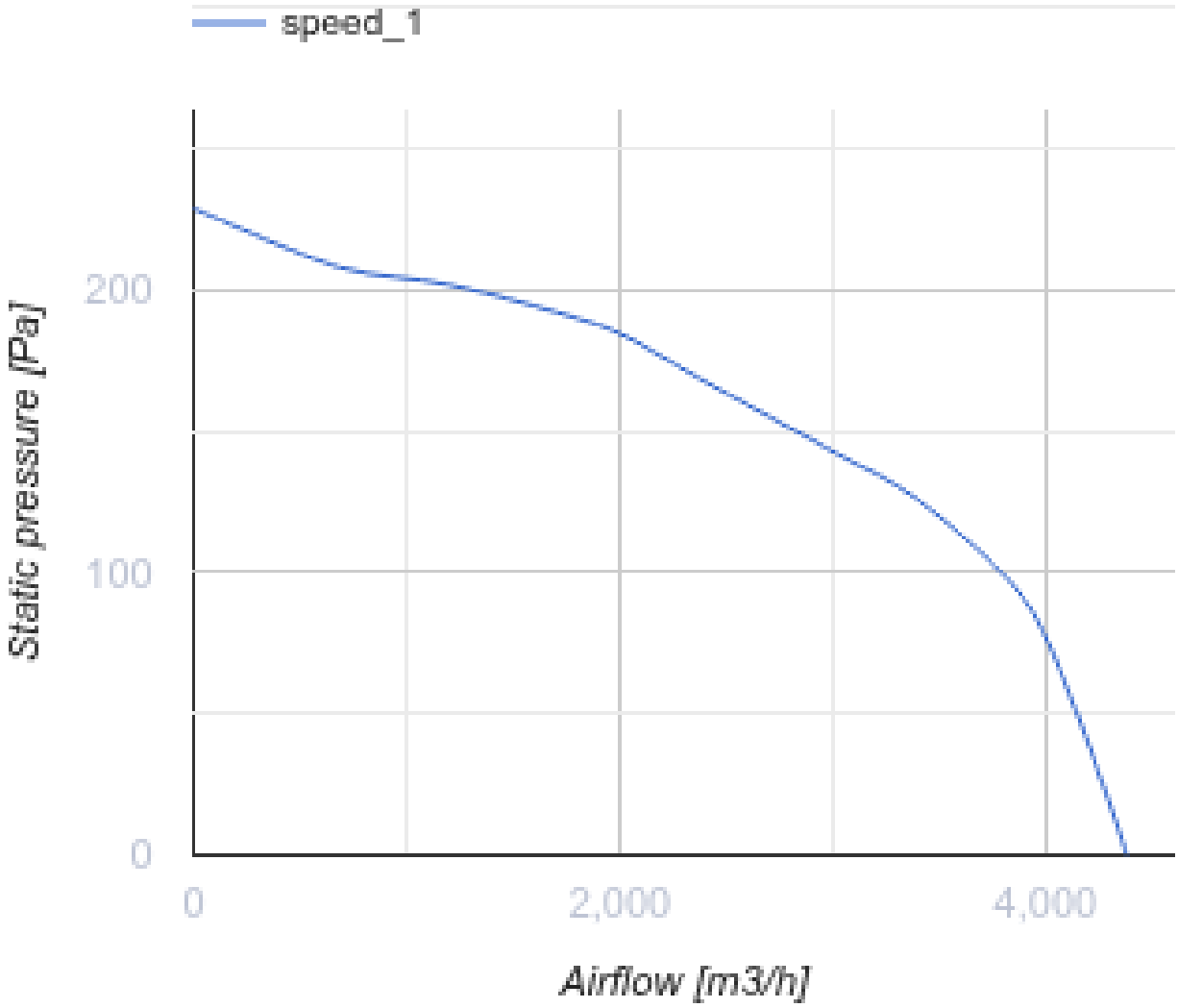
speed_1
Static pressure [Pa]
200
100
0
0
2,000
4,000
Airflow [m3/h]

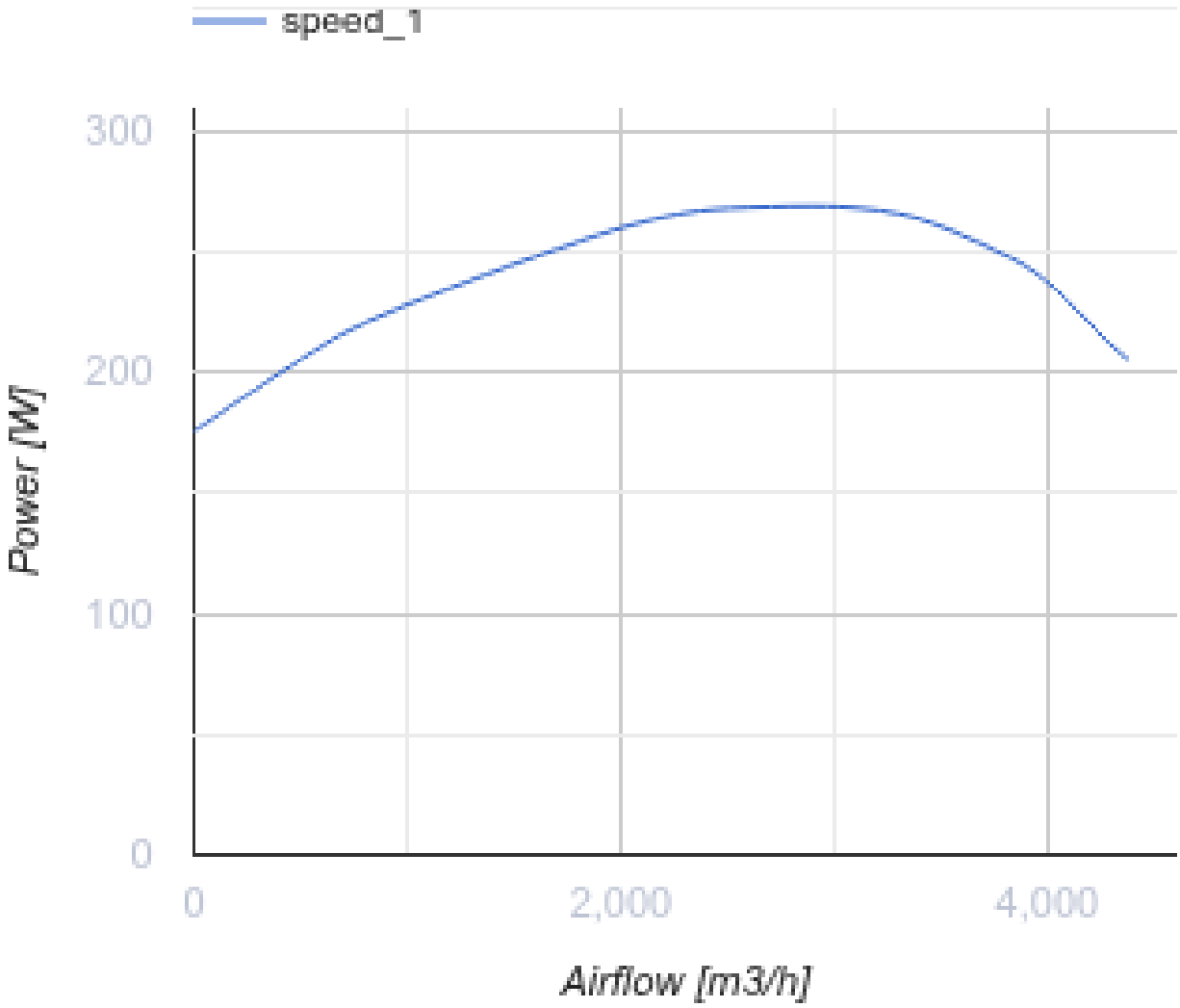

Размеры

A	B	H	ØD
738	668	430	438

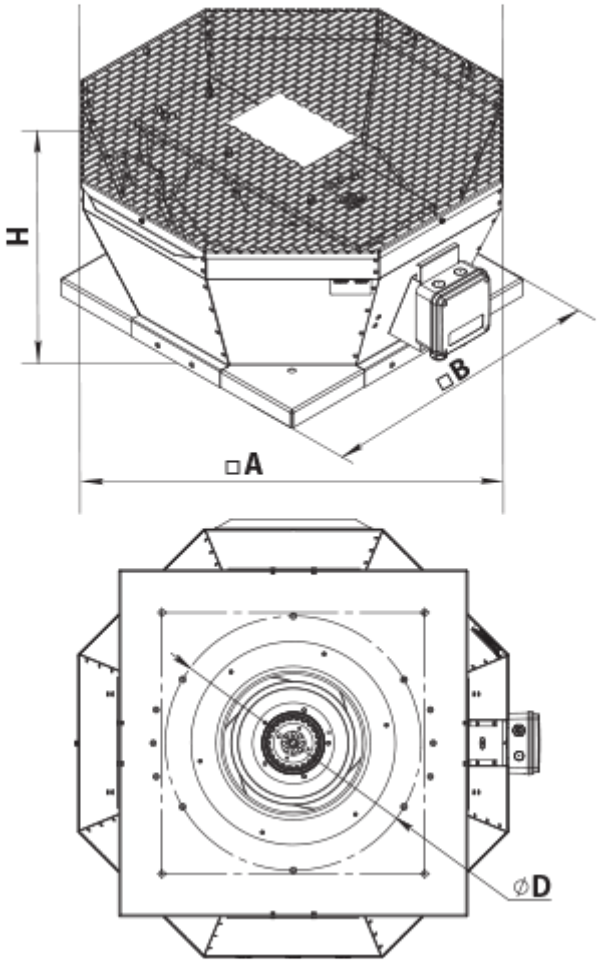

Аксессуары

Аксессуары к крышным вентиляторам

Наименование	Фото	Описание
РКВ 450-500		Монтажная рама
РКВИ 450-500		Монтажная рама с тепло- и звукоизоляцией
ФКВ 355-500		Контрфланец
ГКВ 355-500		Гибкая вставка
ККВ 355-500		Клапан обратный

Экодизайн

Торговая марка	Вентс
Модель	ВКВц 6Е 450
Тип привода	External MSD or VSD
Тип теплообменника	Нет
Статическое давление при номинальном расходе воздуха (Па)	126
Максимальные внешние утечки (%)	2.7
Статическая эффективность (%)	46
Эффективная мощность (кВт)	0.264
Sound power level (дБ(А))	70
Декларируемый тип вентиляционной единицы	NRVU UVU