ВКВц 6E 560

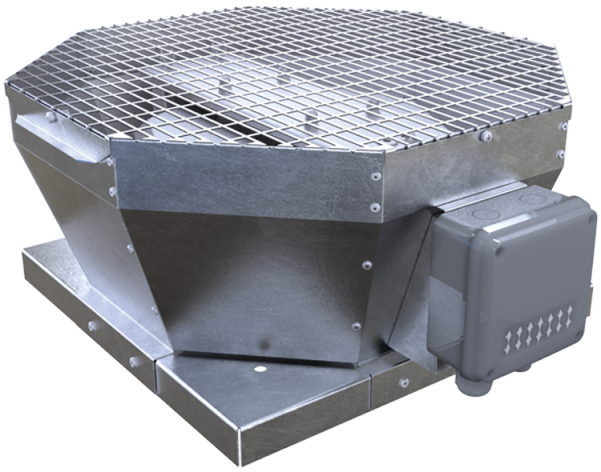

Центробежные крышные вентиляторы с вертикальным выбросом воздуха

• Максимальный расход воздуха: 9560
• Уровень звукового давления LpA на расстоянии 3 м: 58
• Тип двигателя: AC
• Тип крыльчатки: Центробежный назад загнутые лопатки
• Материал корпуса: Оцинкованная сталь

	Единица измерения	ВКВц 6E 560
Скорость	-	1
Минимальное напряжение питания	В	230
Максимальное напряжение питания	В	230
Частота сети питания	Гц	50
Номинальная мощность	Вт	613
Максимальный ток	А	2.7
Максимальный расход воздуха	$м^3$/час	9560
Уровень звукового давления LpA на расстоянии 3 м	дБ(А)	58
Вес	кг	76.4
Максимальная температура перемещаемого воздуха	°C	50
Минимальная температура перемещаемого воздуха	°C	-25
Класс защиты	-	IPX4
Класс защиты привода	-	IP54

Размеры

A	B	C	ØD
859	833	485	605

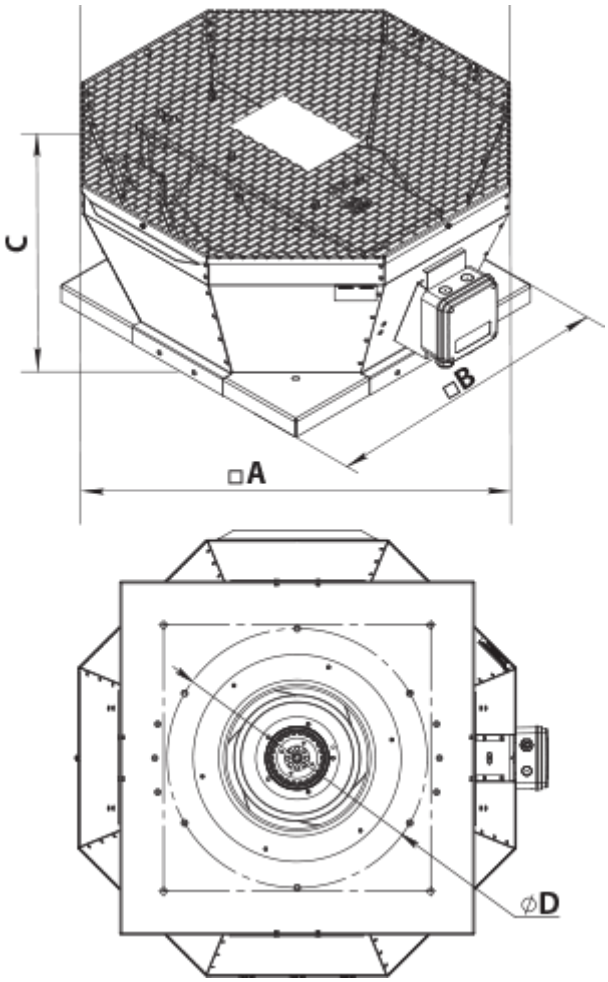
C
□B
□A
ØD