ВКВц 6E 560

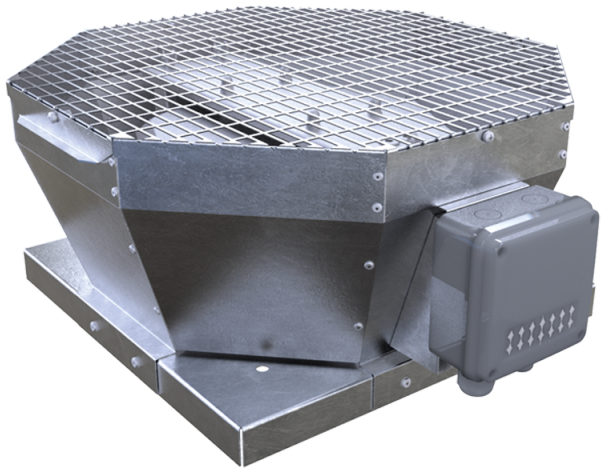

Крышные центробежные вентиляторы с вертикальным выбросом воздуха

• Уровень звукового давления LpA на расстоянии 3 м: 58
• Тип крыльчатки: Центробежная крыльчатка с назад загнутыми лопатками
• Материал корпуса: Оцинкованная сталь

	Единица измерения	ВКВц 6E 560
Фазность	-	1
Минимальное напряжение питания	В	230
Максимальное напряжение питания	В	230
Частота сети питания	Гц	50
Номинальная мощность	Вт	613
Максимальный ток	А	2.7
Максимальный расход воздуха	м³/час	9560
Скорость вращения	-	930
Уровень звукового давления LpA на расстоянии 3 м	дБ(А)	58
Вес	кг	63
Максимальная температура перемещаемого воздуха	°C	50
Минимальная температура перемещаемого воздуха	°C	-25
Класс защиты	-	IPX4
Класс защиты привода	-	IP54
Материал крыльчатки	-	Алюминий
Типоразмер	мм	560

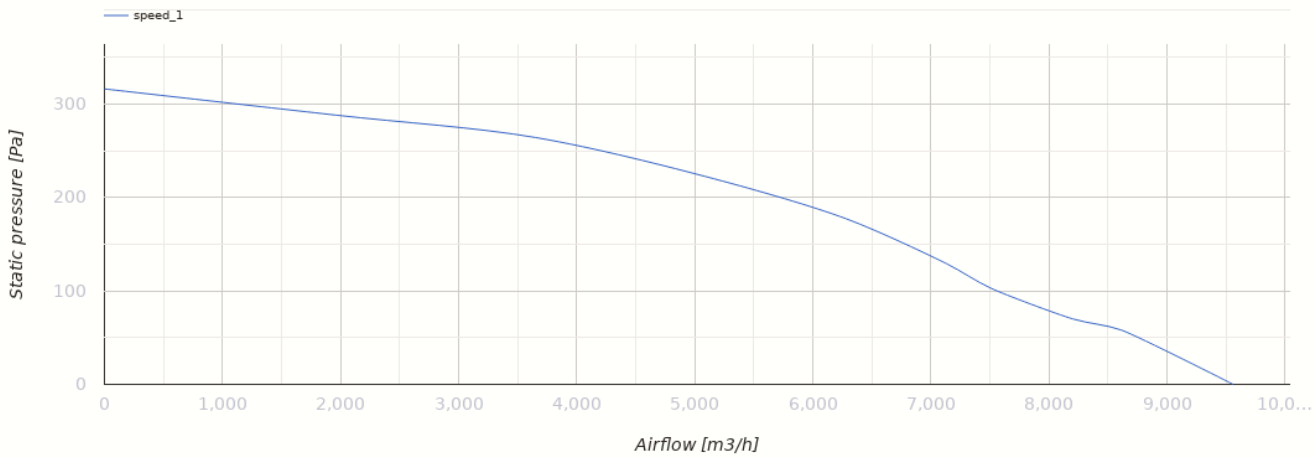

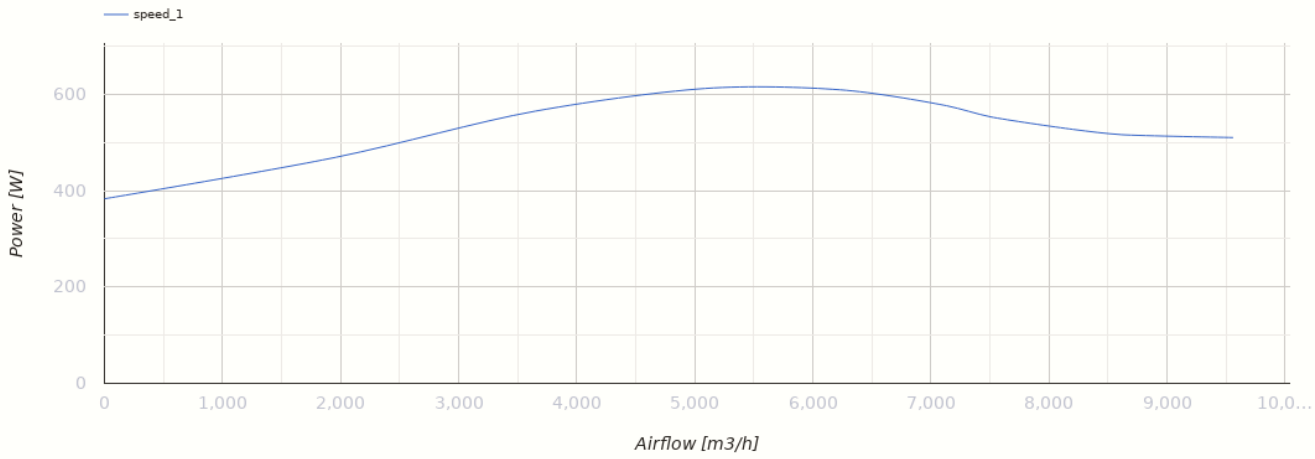

Размеры

A	B	H	ØD
859	833	485	605

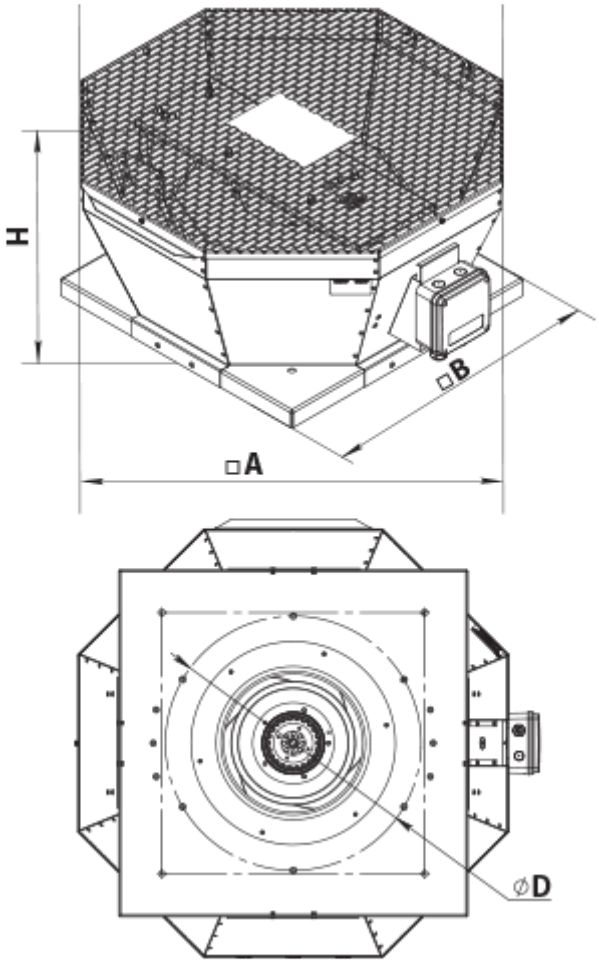

Аксессуары

Аксессуары к крышным вентиляторам

Наименование	Фото	Описание
РКВ 560		Монтажная рама
РКВИ 560		Монтажная рама с тепло- и звукоизоляцией
ФКВ 560		Контрфланец
ГКВ 560		Гибкая вставка
ККВ 560		Клапан обратный

Экодизайн

Торговая марка	Вентс
Модель	ВКВц 6Е 560
Тип привода	External MSD or VSD
Тип теплообменника	Нет
Статическое давление при номинальном расходе воздуха (Па)	220
Максимальные внешние утечки (%)	2.7
Статическая эффективность (%)	52.5
Декларируемый тип вентиляционной единицы	NRVU UVU
Эффективная мощность (кВт)	0.613
Sound power level (дБ(А))	78