# ВН-А 80 К Н



Центробежные вентиляторы в пластиковом корпусе

- Уровень звукового давления LpA на расстоянии 3 м: 36
- Управление: Проводная панель управления
- Материал корпуса: Пластик
- Защита от обратной тяги: Обратный клапан

| | Единица измерения | ВН-А 80 К Н | |
|---|---|---|---|
| Скорость | - | 1 | 2 |
| Размер подключаемого воздуховода | мм | 80 | |
| Фазность | - | 1 | |
| Минимальное напряжение питания | В | 220 | |
| Максимальное напряжение питания | В | 240 | |
| Частота сети питания | Гц | 50 | |
| Номинальная мощность | Вт | 15 | 25 |
| Максимальный ток | А | 0.12 | 0.14 |
| Максимальный расход воздуха | м³/час | 35 | 63 |
| Скорость вращения | - | 890 | 1350 |
| Уровень звукового давления LpA на расстоянии 3 м | дБ(А) | 27 | 36 |
| Вес | кг | 2.7 | |
| Минимальная температура окружающего воздуха | °C | 1 | |
| Максимальная температура окружающего воздуха | °C | 40 | |
| Класс защиты | - | IP55 | |

## Размеры

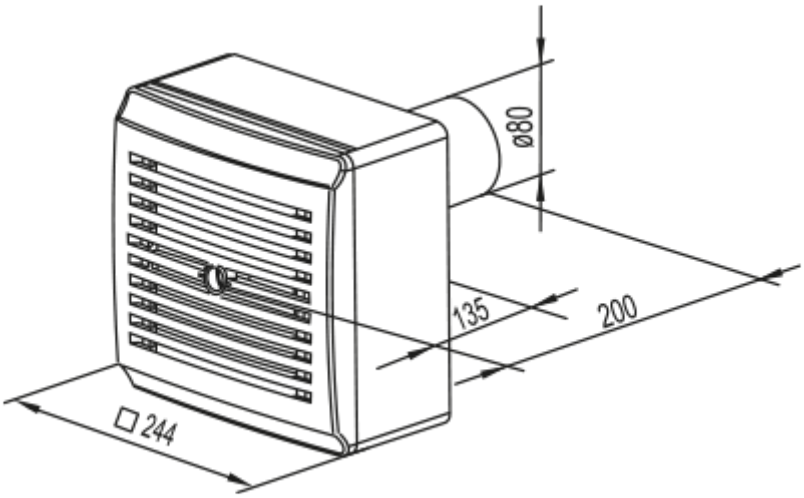


## Аксессуары

### Соединительно-монтажные элементы

| Наименование | Фото | Описание |
|---|---|---|
| ПВТ 050/10 |  | ПВХ клейкая лента – изоляционная лента, состоящая из пластифицированной поливинилхлоридной основы с нанесенным на нее клеевым слоем |
| ПВТ 050/30 |  | ПВХ клейкая лента – изоляционная лента, состоящая из пластифицированной поливинилхлоридной основы с нанесенным на нее клеевым слоем |
| ПВТ 050/50 |  | ПВХ клейкая лента – изоляционная лента, состоящая из пластифицированной поливинилхлоридной основы с нанесенным на нее клеевым слоем |

### Гибкие воздуховоды

| Наименование | Фото | Описание |
|---|---|---|
| Поливент Н |  | Гибкий неутеплённый воздуховод из металлизированной плёнки |

### Оконные проветриватели

| Наименование | Фото | Описание |
|---|---|---|
| ПО 400 |  | Проветриватель оконный для приточной естественной вентиляции |

## Экодизайн

| Торговая марка | Вентс | | | | | |
|---|---|---|---|---|---|---|
| Модель | ВН-А 80 К Н | | | | | |
| Удельное потребление энергии (кВт.час/(м²/год)) | Холодный | | Умеренный | | Теплый | |
| | -50.7 | A+ | -23.7 | C | -8.2 | F |
| Тип установки | Однонаправленная | | | | | |
| Тип привода | Multi-speed | | | | | |
| Тип теплообменника | Нет | | | | | |
| Максимальный расход воздуха (м³/час) | 61 | | | | | |
| Потребляемая мощность (Вт) | 17 | | | | | |
| Эталонный объемный расход (м³/с) | 0.012 | | | | | |
| Статическое давление в исходной точке (Па) | 50 | | | | | |
| Удельный потребляемая мощность в исходной точке (Вт/(м³/час)) | 0.281 | | | | | |
| Способ управления приводом | Локальное регулирование потребления | | | | | |
| Максимальные внешние утечки (%) | 2.7 | | | | | |
| Декларируемый тип вентиляционной единицы | RVU UVU | | | | | |
| Sound power level (дБ(А)) | 46 | | | | | |
| Годовое потребление электричества (кВт.час/год) | Холодный | | Умеренный | | Теплый | |
| | 184 | | 184 | | 184 | |
| Годовое сохранение тепла (кВт.час/год) | Холодный | | Умеренный | | Теплый | |
| | 5536 | | 2830 | | 1280 | |