# ВНВ-1А 80 КП2-Л



Центробежный вентилятор в противопожарном корпусе

- Уровень звукового давления LpA на расстоянии 3 м: 36
- Управление: Проводная панель управления
- Материал корпуса: Пластик
- Защита от обратной тяги: Обратный клапан

| | Единица измерения | ВНВ-1А 80 КП2-Л | |
|---|---|---|---|
| Скорость | - | 1 | 2 |
| Размер подключаемого воздуховода | мм | 80 | |
| Фазность | - | 1 | |
| Минимальное напряжение питания | В | 220 | |
| Максимальное напряжение питания | В | 240 | |
| Частота сети питания | Гц | 50 | |
| Номинальная мощность | Вт | 15 | 25 |
| Максимальный ток | А | 0.12 | 0.14 |
| Максимальный расход воздуха | м³/час | 35 | 63 |
| Скорость вращения | - | 890 | 1350 |
| Уровень звукового давления LpA на расстоянии 3 м | дБ(А) | 27 | 36 |
| Вес | кг | 2.7 | |
| Минимальная температура окружающего воздуха | °C | 1 | |
| Максимальная температура окружающего воздуха | °C | 40 | |
| Класс защиты | - | IP55 | |

## Размеры

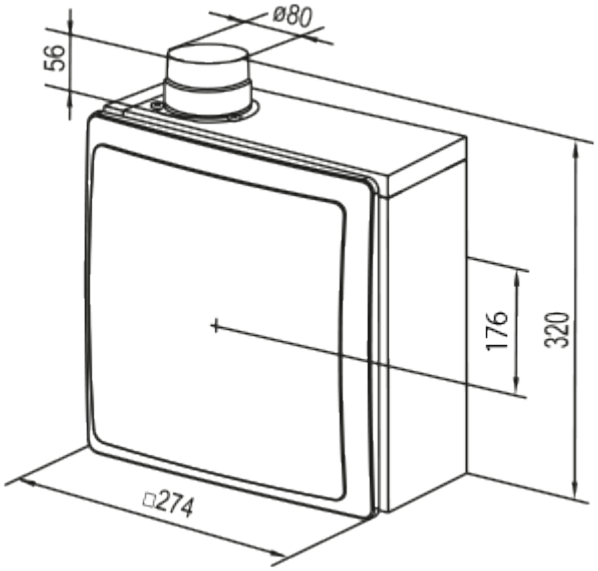


## Аксессуары

### Соединительно-монтажные элементы

| Наименование | Фото | Описание |
|---|---|---|
| ПВТ 050/10 |  | ПВХ клейкая лента – изоляционная лента, состоящая из пластифицированной поливинилхлоридной основы с нанесенным на нее клеевым слоем |
| ПВТ 050/30 |  | ПВХ клейкая лента – изоляционная лента, состоящая из пластифицированной поливинилхлоридной основы с нанесенным на нее клеевым слоем |
| ПВТ 050/50 |  | ПВХ клейкая лента – изоляционная лента, состоящая из пластифицированной поливинилхлоридной основы с нанесенным на нее клеевым слоем |

### Гибкие воздуховоды

| Наименование | Фото | Описание |
|---|---|---|
| Поливент Н |  | Гибкий неутеплённый воздуховод из металлизированной плёнки |

### Однотрубные

| Наименование | Фото | Описание |
|---|---|---|
| КП2-Л 80 |  | Противопожарный корпус для вентиляторного узла ВНВ-1 80 |

### Оконные проветриватели

| Наименование | Фото | Описание |
|---|---|---|

| | | |
|---|---|---|
| ПО 400 |  | Проветриватель оконный для приточной естественной вентиляции |