BOK 2E 200

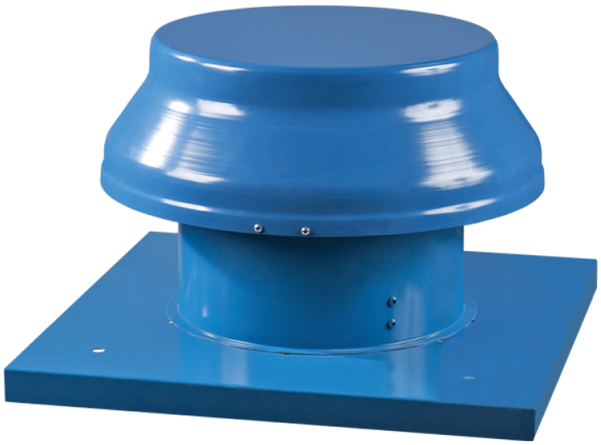

Крышные осевые вентиляторы

• Уровень звукового давления LpA на расстоянии 3 м: 50
• Тип крыльчатки: Осевой
• Материал корпуса: Сталь с полимерным покрытием

	Единица измерения	BOK 2E 200
Размер подключаемого воздуховода	мм	200
Фазность	-	1
Минимальное напряжение питания	В	220
Максимальное напряжение питания	В	240
Частота сети питания	Гц	50/60
Номинальная мощность	Вт	55
Максимальный ток	А	0.26
Максимальный расход воздуха	м³/час	860
Скорость вращения	-	2300
Уровень звукового давления LpA на расстоянии 3 м	дБ(А)	50
Вес	кг	5
Максимальная температура перемещаемого воздуха	°C	60
Минимальная температура перемещаемого воздуха	°C	-30
Класс защиты	-	IP24
Класс защиты привода	-	IP44
Материал крыльчатки	-	Сталь с полимерным покрытием
Типоразмер	мм	200

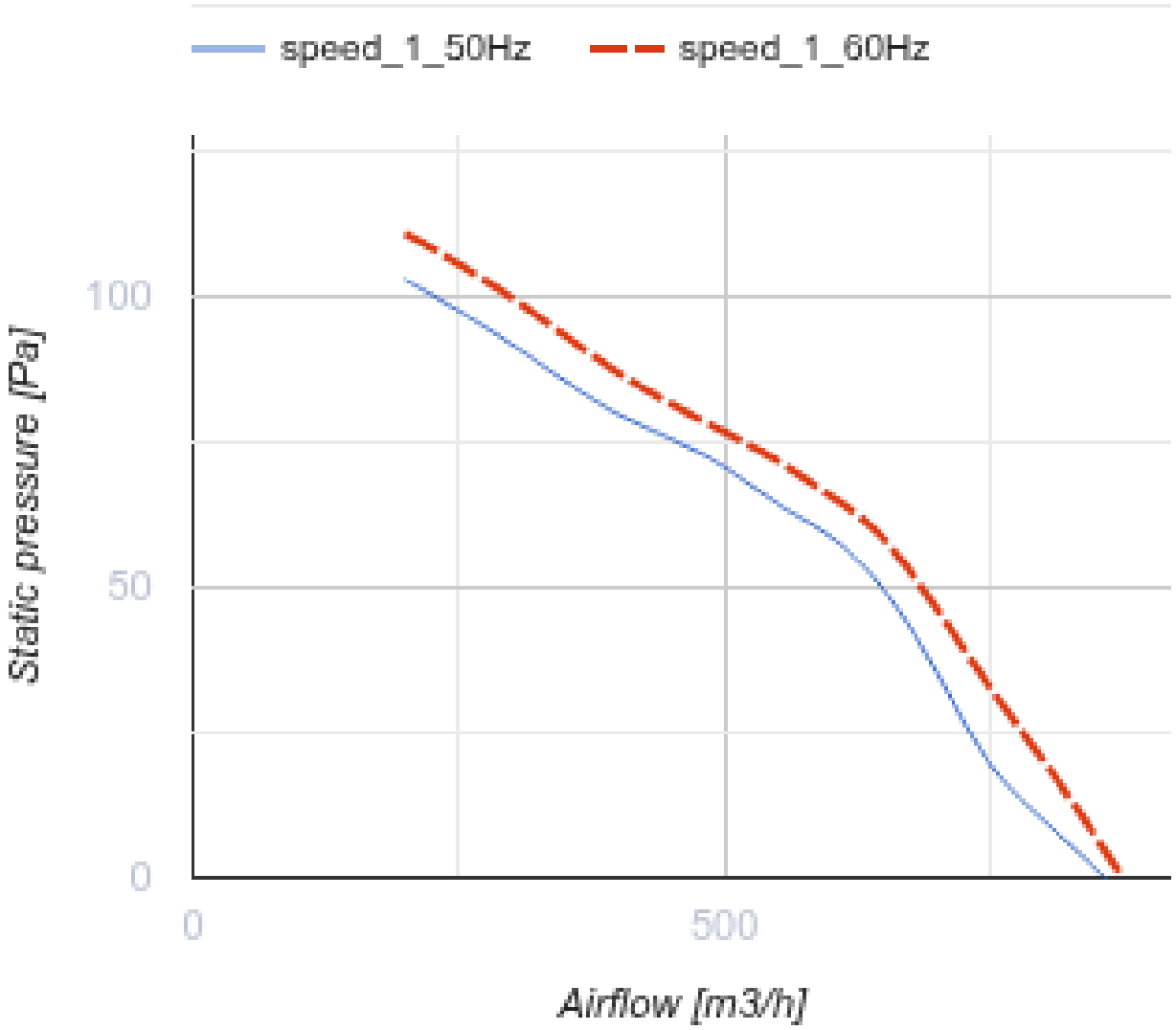
speed_1_50Hz
speed_1_60Hz
100
50
0
0
500
Static pressure [Pa]
Airflow [m3/h]

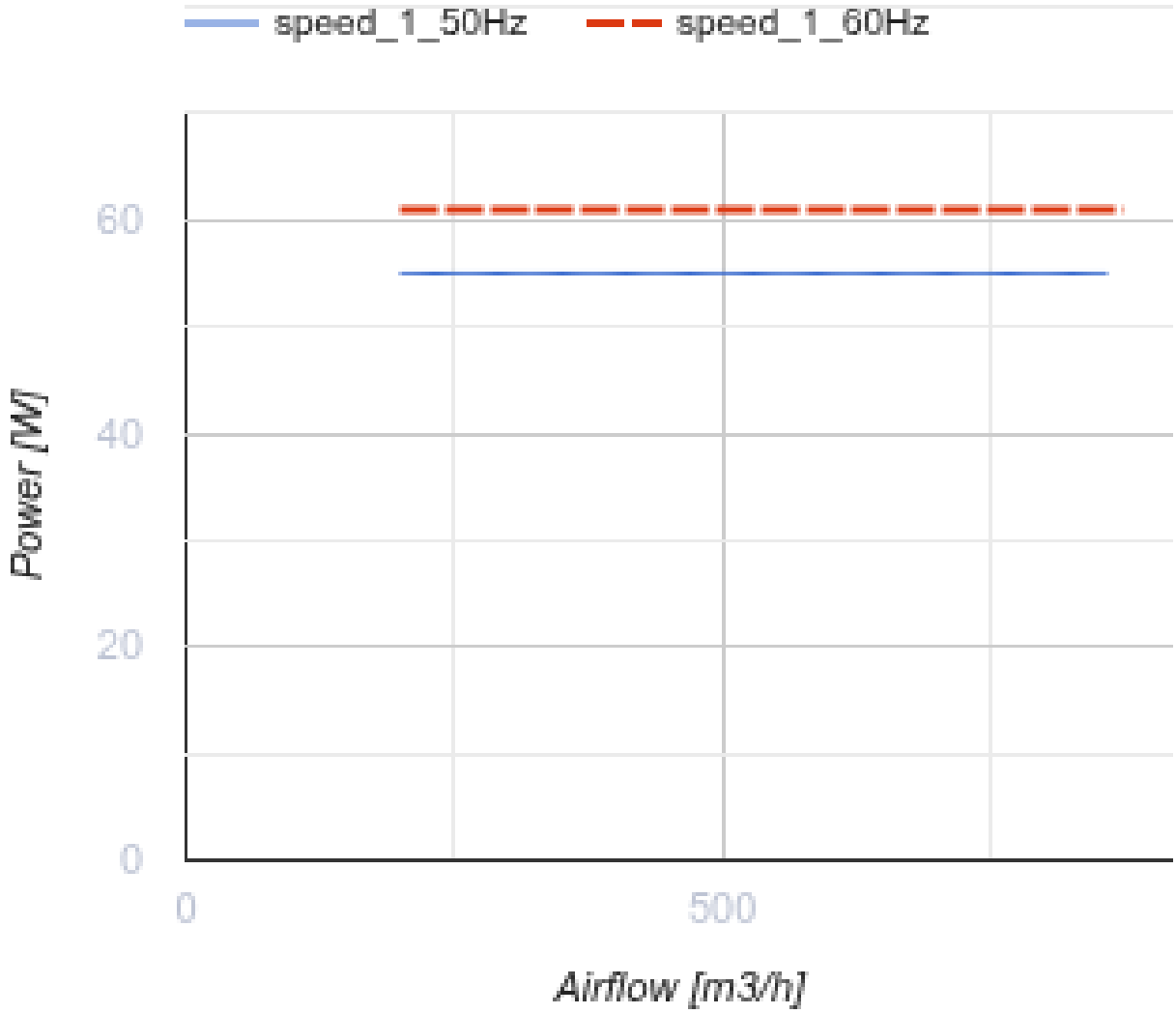

Размеры

ØD	ØD1	H	L	L1
208	345	280	425	330

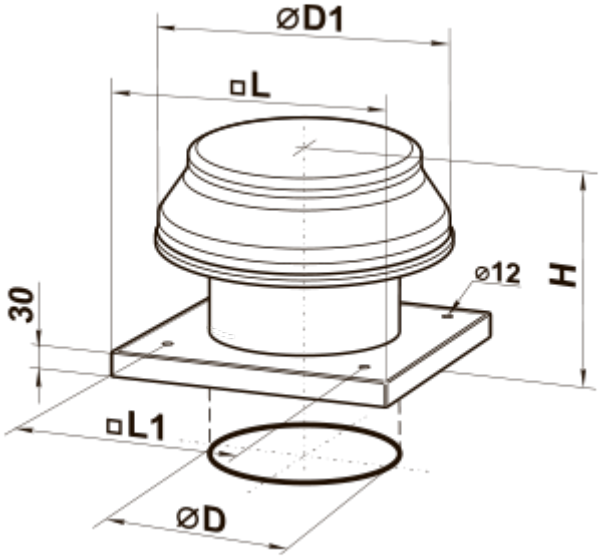

Аксессуары

Трансформаторные регуляторы скорости

Наименование	Фото	Описание
РСА5Е-3,5-Т		Регуляторы применяются для управления производительностью однофазных вентиляторов путем ступенчатого регулирования скорости вращения электродвигателей
РСА5Е-5,0-Т		Регуляторы применяются для управления производительностью однофазных вентиляторов путем ступенчатого регулирования скорости вращения электродвигателей
РСА5Е-7,5-Т		Регуляторы применяются для управления производительностью однофазных вентиляторов путем ступенчатого регулирования скорости вращения электродвигателей

Аксессуары к крышным вентиляторам

Наименование	Фото	Описание
РКВ 220-225		Монтажная рама
РКВИ 220-225		Монтажная рама с тепло- и звукоизоляцией

Экодизайн

Торговая марка	Вентс
Модель	BOK 2E 200
Тип привода	External MSD or VSD
Тип теплообменника	Нет
Статическое давление при номинальном расходе воздуха (Па)	83
Максимальные внешние утечки (%)	2.7
Статическая эффективность (%)	13.6
Декларируемый тип вентиляционной единицы	NRVU UVU
Эффективная мощность (кВт)	0.065
Sound power level (дБ(А))	70