BOK 4E 250

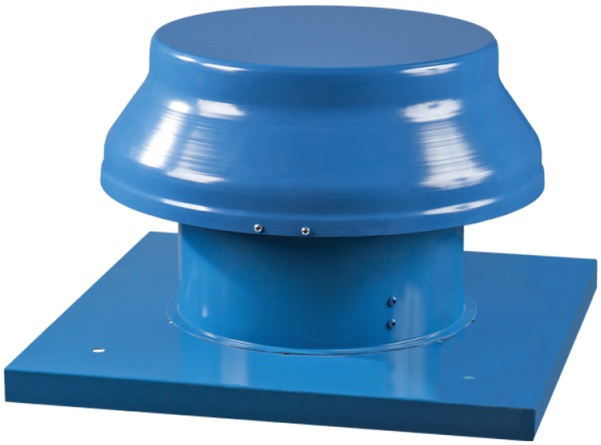

Крышные осевые вентиляторы

• Уровень звукового давления LpA на расстоянии 3 м: 55
• Тип крыльчатки: Осевой
• Материал корпуса: Сталь с полимерным покрытием

	Единица измерения	BOK 4E 250
Размер подключаемого воздуховода	мм	250
Фазность	-	1
Минимальное напряжение питания	В	220
Максимальное напряжение питания	В	240
Частота сети питания	Гц	50/60
Номинальная мощность	Вт	50
Максимальный ток	А	0.22
Максимальный расход воздуха	м³/час	800
Скорость вращения	-	1380
Уровень звукового давления LpA на расстоянии 3 м	дБ(А)	55
Вес	кг	7
Максимальная температура перемещаемого воздуха	°C	60
Минимальная температура перемещаемого воздуха	°C	-30
Класс защиты	-	IP24
Класс защиты привода	-	IP44
Материал крыльчатки	-	Сталь с полимерным покрытием
Типоразмер	мм	250

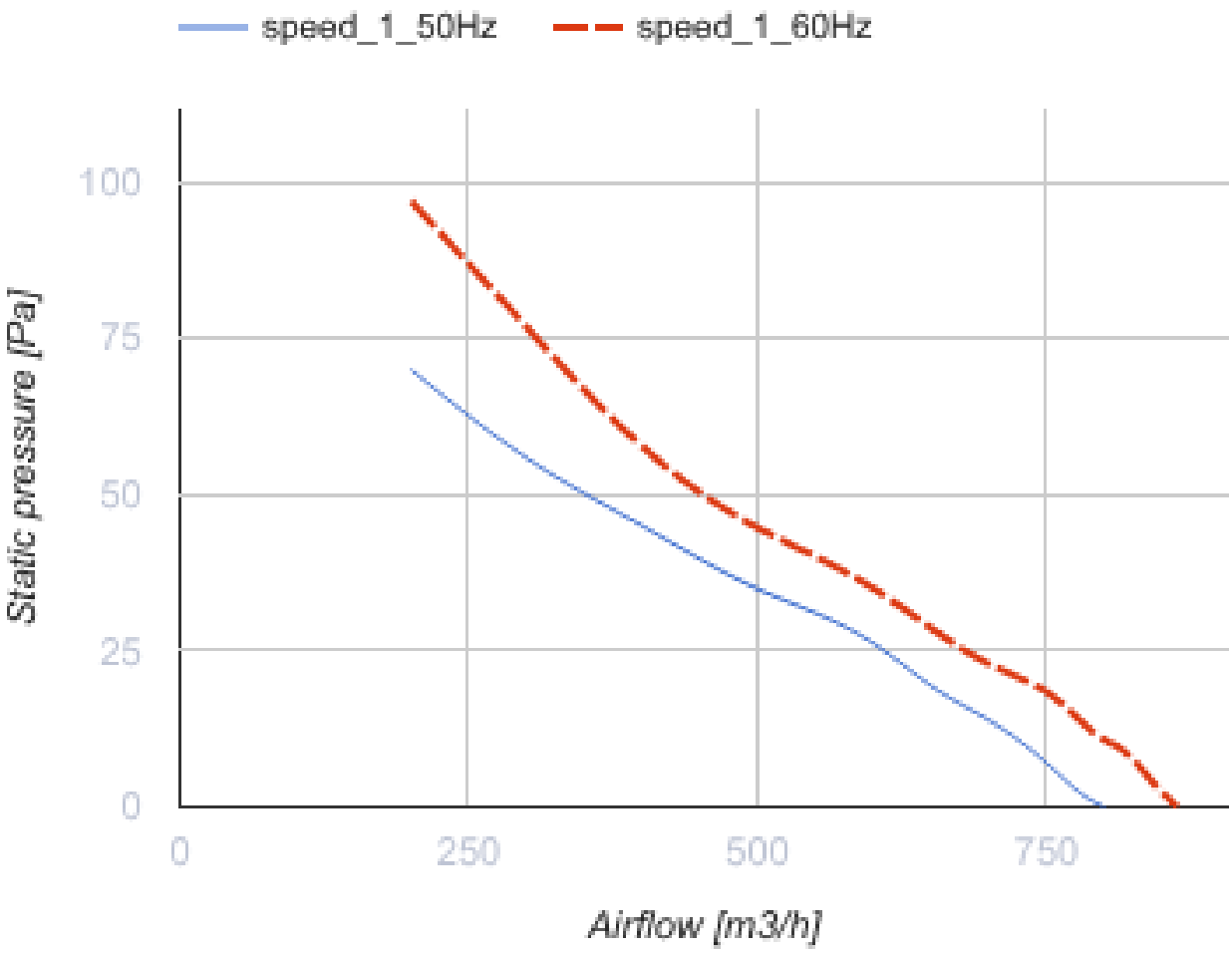
speed_1_50Hz
speed_1_60Hz
100
75
50
25
0
Static pressure [Pa]
0
250
500
750
Airflow [m3/h]

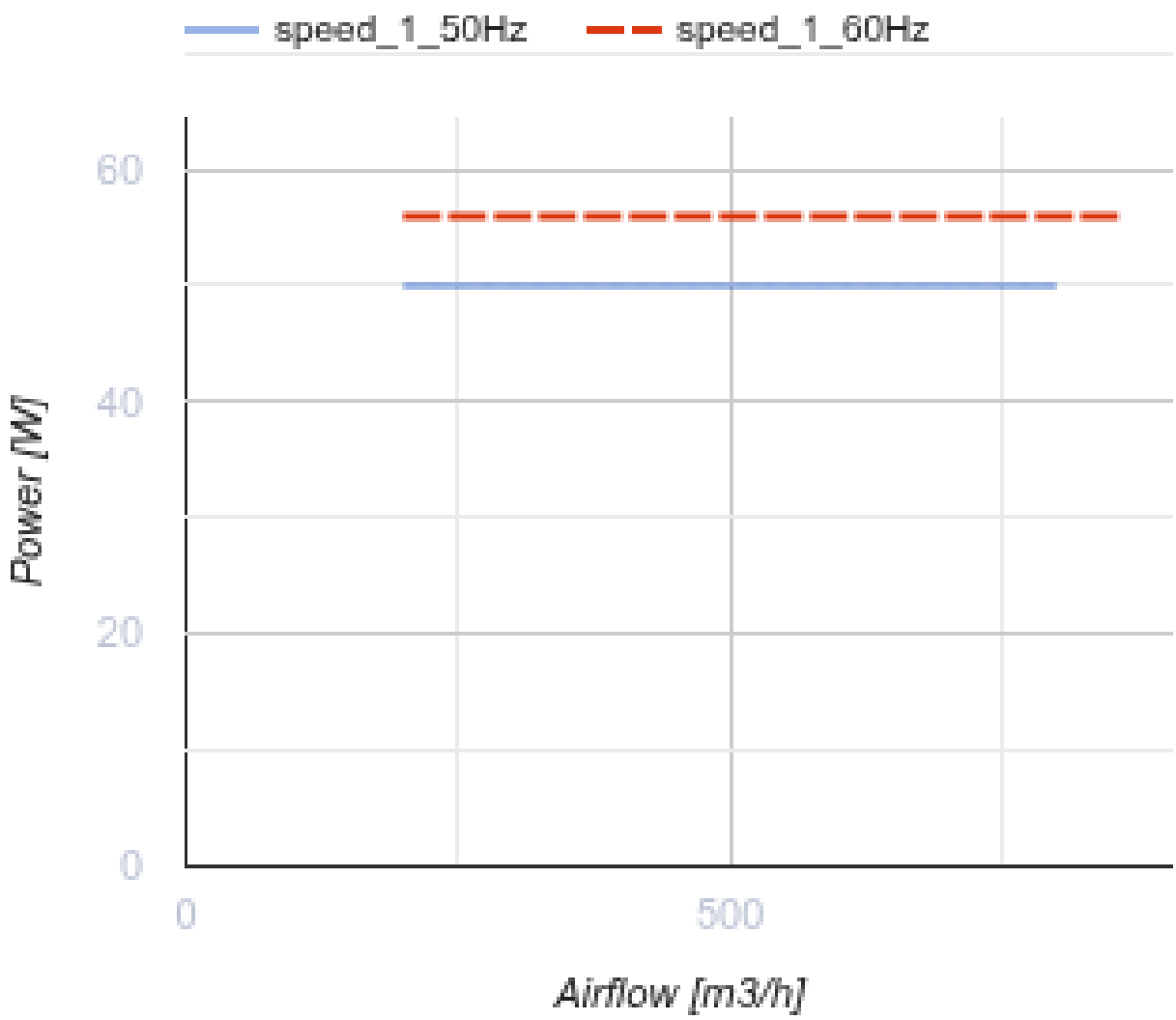

Размеры

ØD	ØD1	H	L	L1
262	405	280	425	330

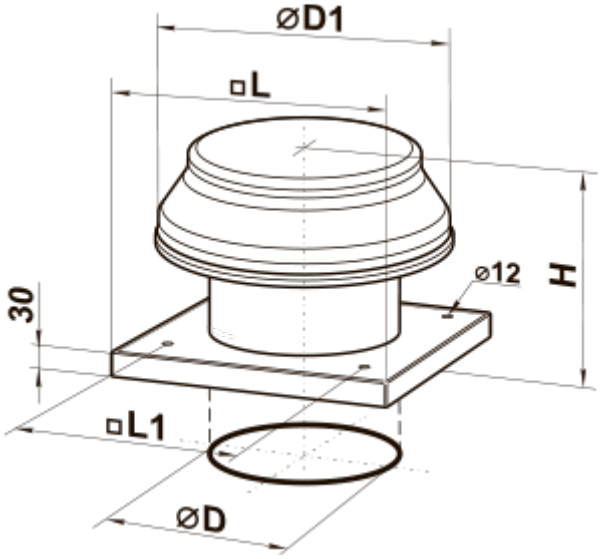

Аксессуары

Трансформаторные регуляторы скорости

Наименование	Фото	Описание
РСА5Е-3,5-Т		Регуляторы применяются для управления производительностью однофазных вентиляторов путем ступенчатого регулирования скорости вращения электродвигателей
РСА5Е-5,0-Т		Регуляторы применяются для управления производительностью однофазных вентиляторов путем ступенчатого регулирования скорости вращения электродвигателей
РСА5Е-7,5-Т		Регуляторы применяются для управления производительностью однофазных вентиляторов путем ступенчатого регулирования скорости вращения электродвигателей

Аксессуары к крышным вентиляторам

Наименование	Фото	Описание
РКВ 250-315		Монтажная рама
РКВИ 250-315		Монтажная рама с тепло- и звукоизоляцией

Экодизайн

Торговая марка	Вентс
Модель	BOK 4E 250
Тип привода	External MSD or VSD
Тип теплообменника	Нет
Статическое давление при номинальном расходе воздуха (Па)	56
Максимальные внешние утечки (%)	2.7
Статическая эффективность (%)	8.9
Декларируемый тип вентиляционной единицы	NRVU UVU
Эффективная мощность (кВт)	0.054
Sound power level (дБ(А))	75