BOK 4E 300

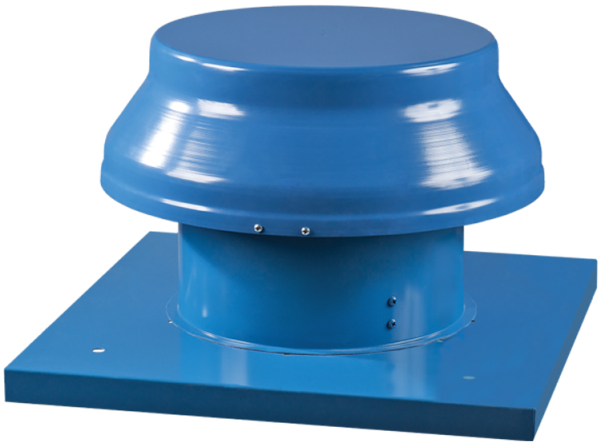

Осевые крышные вентиляторы в стальном корпусе с горизонтальным выбросом воздуха

• Максимальный расход воздуха: 1340
• Уровень звукового давления LpA на расстоянии 3 м: 58
• Тип двигателя: AC
• Тип крыльчатки: Осевой
• Материал корпуса: Сталь с полимерным покрытием

	Единица измерения	BOK 4E 300
Размер подключаемого воздуховода	мм	300
Скорость	-	1
Минимальное напряжение питания	В	220
Максимальное напряжение питания	В	240
Частота сети питания	Гц	50/60
Номинальная мощность	Вт	75
Максимальный ток	А	0.35
Максимальный расход воздуха	$м^3$/час	1340
Уровень звукового давления LpA на расстоянии 3 м	дБ(А)	58
Вес	кг	10.5
Максимальная температура перемещаемого воздуха	°C	60
Минимальная температура перемещаемого воздуха	°C	-30
Класс защиты	-	IP24
Класс защиты привода	-	IP44

Размеры

ØD	ØD1	H	L	L1
314	555	340	585	450

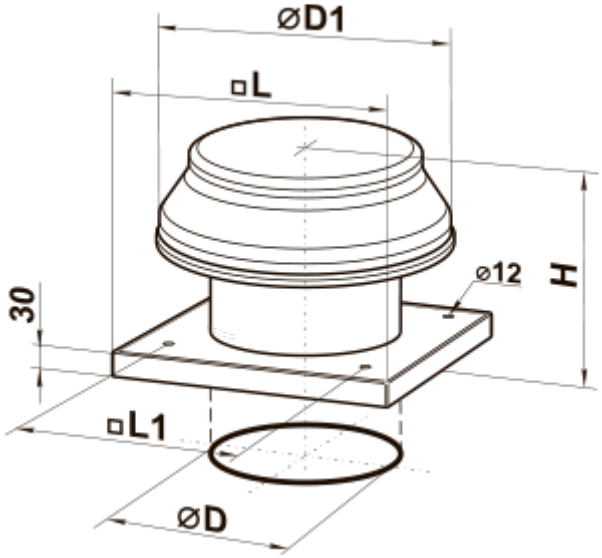
⌀D1
□L
⌀12
H
30
□L1
⌀D