BOK 4E 350

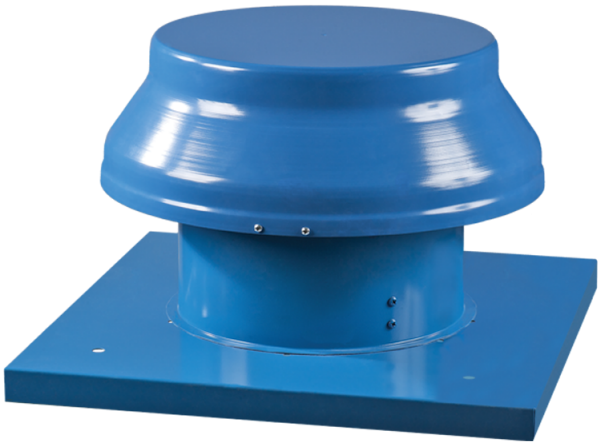

Крышные осевые вентиляторы

• Уровень звукового давления LpA на расстоянии 3 м: 62
• Тип крыльчатки: Осевой
• Материал корпуса: Сталь с полимерным покрытием

	Единица измерения	BOK 4E 350
Размер подключаемого воздуховода	мм	350
Фазность	-	1
Минимальное напряжение питания	В	220
Максимальное напряжение питания	В	240
Частота сети питания	Гц	50/60
Номинальная мощность	Вт	140
Максимальный ток	А	0.65
Максимальный расход воздуха	м³/час	2500
Скорость вращения	-	1380
Уровень звукового давления LpA на расстоянии 3 м	дБ(А)	62
Вес	кг	12
Максимальная температура перемещаемого воздуха	°C	60
Минимальная температура перемещаемого воздуха	°C	-30
Класс защиты	-	IP24
Класс защиты привода	-	IP44
Материал крыльчатки	-	Сталь с полимерным покрытием
Типоразмер	мм	350

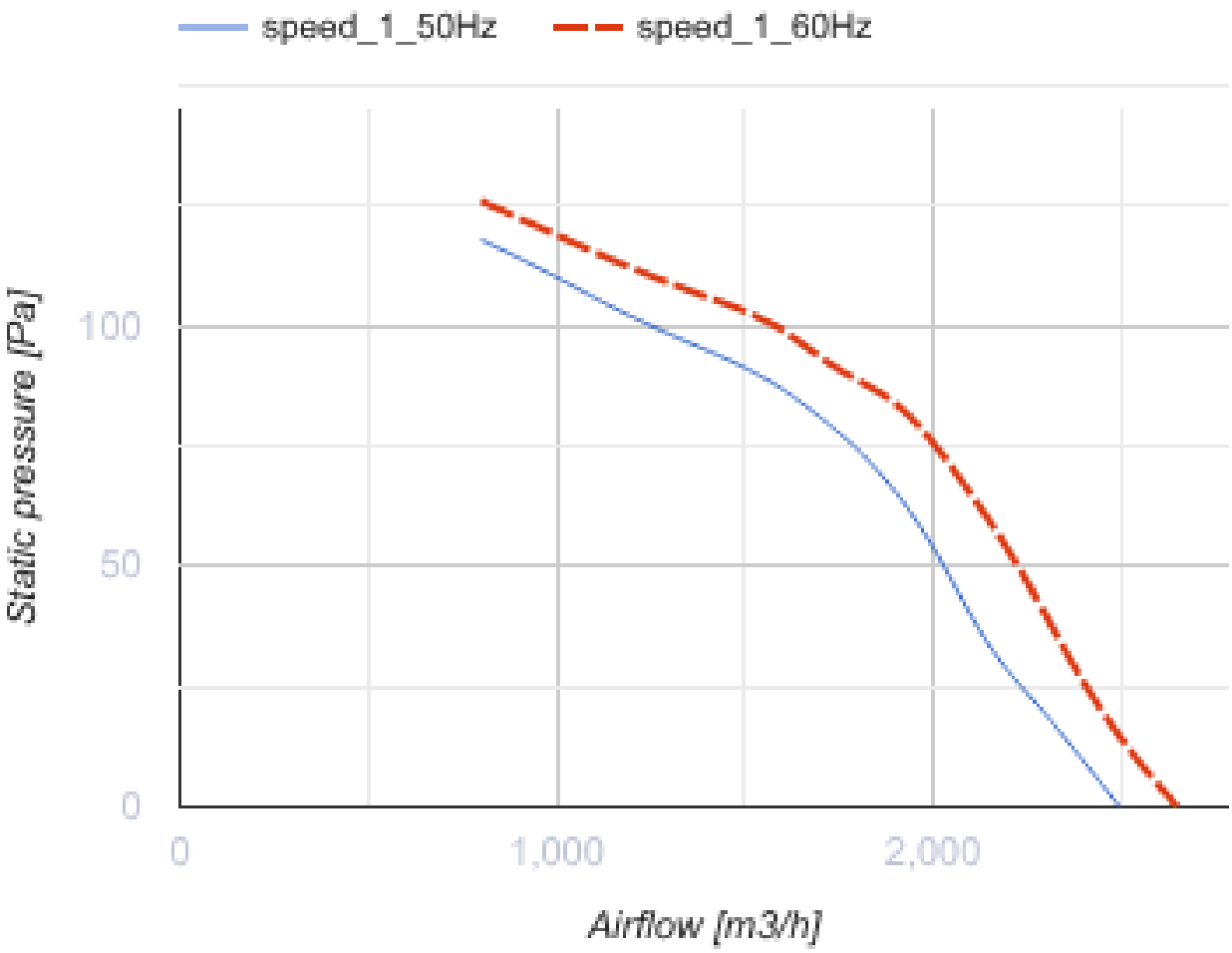
speed_1_50Hz
speed_1_60Hz
Static pressure [Pa]
100
50
0
0
1,000
2,000
Airflow [m3/h]

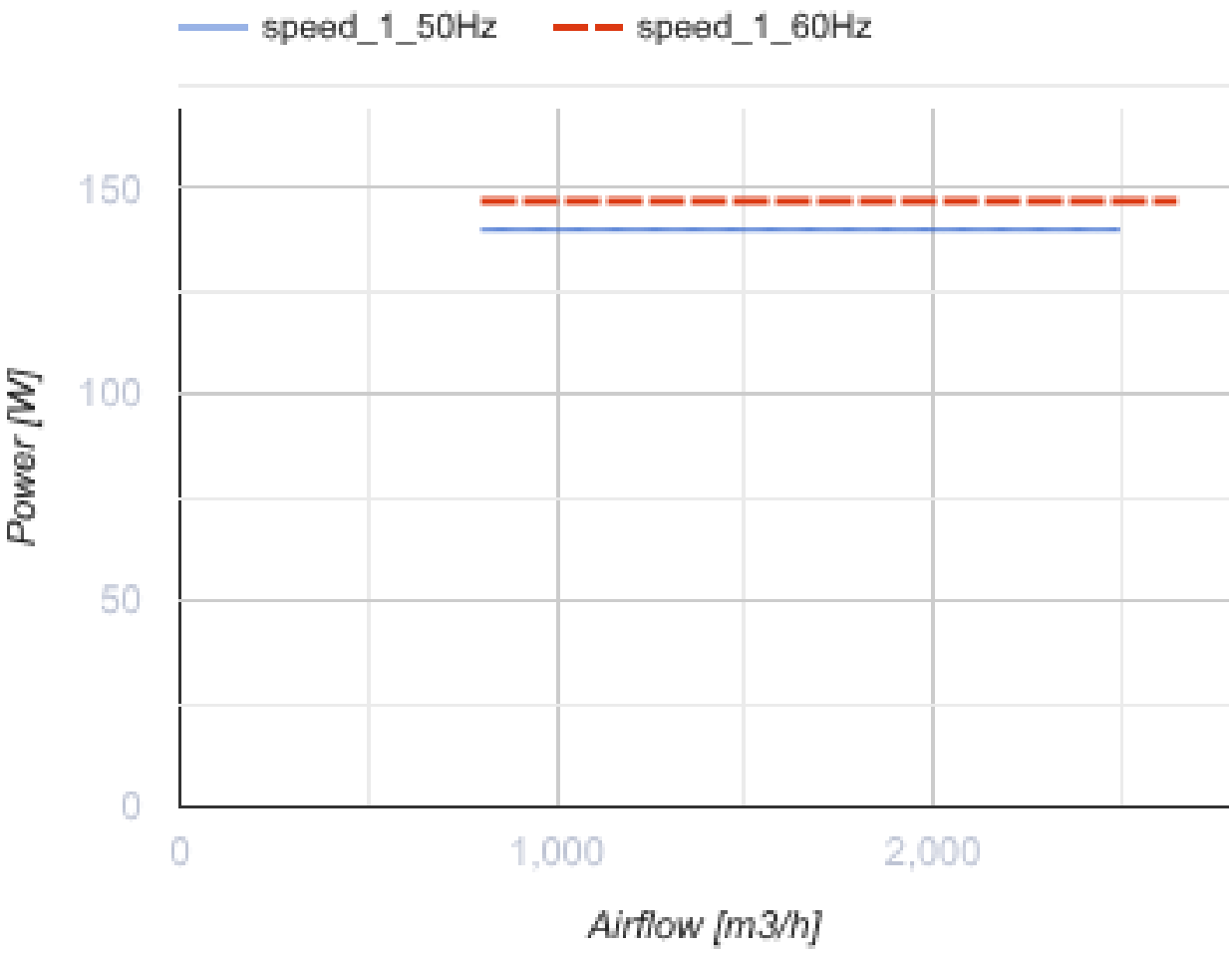

Размеры

ØD	ØD1	H	L	L1
364	555	350	655	535

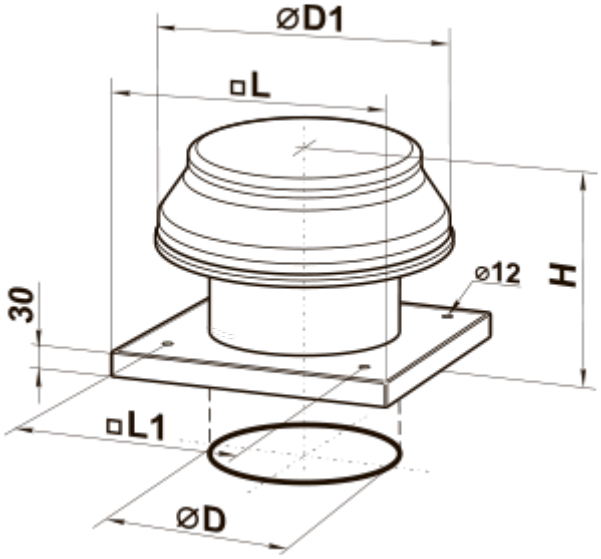

Аксессуары

Трансформаторные регуляторы скорости

Наименование	Фото	Описание
PCA5E-3,5-T		Регуляторы применяются для управления производительностью однофазных вентиляторов путем ступенчатого регулирования скорости вращения электродвигателей
PCA5E-5,0-T		Регуляторы применяются для управления производительностью однофазных вентиляторов путем ступенчатого регулирования скорости вращения электродвигателей
PCA5E-7,5-T		Регуляторы применяются для управления производительностью однофазных вентиляторов путем ступенчатого регулирования скорости вращения электродвигателей

Экодизайн

Торговая марка	Вентс
Модель	BOK 4E 350
Тип привода	External MSD or VSD
Тип теплообменника	Нет
Статическое давление при номинальном расходе воздуха (Па)	80
Максимальные внешние утечки (%)	2.7
Статическая эффективность (%)	29.9
Декларируемый тип вентиляционной единицы	NRVU UVU
Эффективная мощность (кВт)	0.13
Sound power level (дБ(А))	82