ВП 100 К



Потолочные центробежные вентиляторы в металлическом корпусе и с пластмассовыми передними панелями

• Уровень звукового давления LpA на расстоянии 3 м: 47
• Тип крыльчатки: Центробежная крыльчатка с назад загнутыми лопатками
• Материал корпуса: Оцинкованная сталь
• Защита от обратной тяги: Обратный клапан

	Единица измерения	ВП 100 К
Размер подключаемого воздуховода	мм	100
Фазность	-	1
Минимальное напряжение питания	В	230
Максимальное напряжение питания	В	230
Частота сети питания	Гц	50/60
Номинальная мощность	Вт	61
Максимальный ток	А	0.26
Максимальный расход воздуха	м³/час	240
Скорость вращения	-	2500
Уровень звукового давления LpA на расстоянии 3 м	дБ(А)	47
Вес	кг	3.4
Максимальная температура перемещаемого воздуха	°C	50
Минимальная температура перемещаемого воздуха	°C	-25
Класс защиты	-	IPX4
Класс защиты привода	-	IP44
Материал крыльчатки	-	Пластик

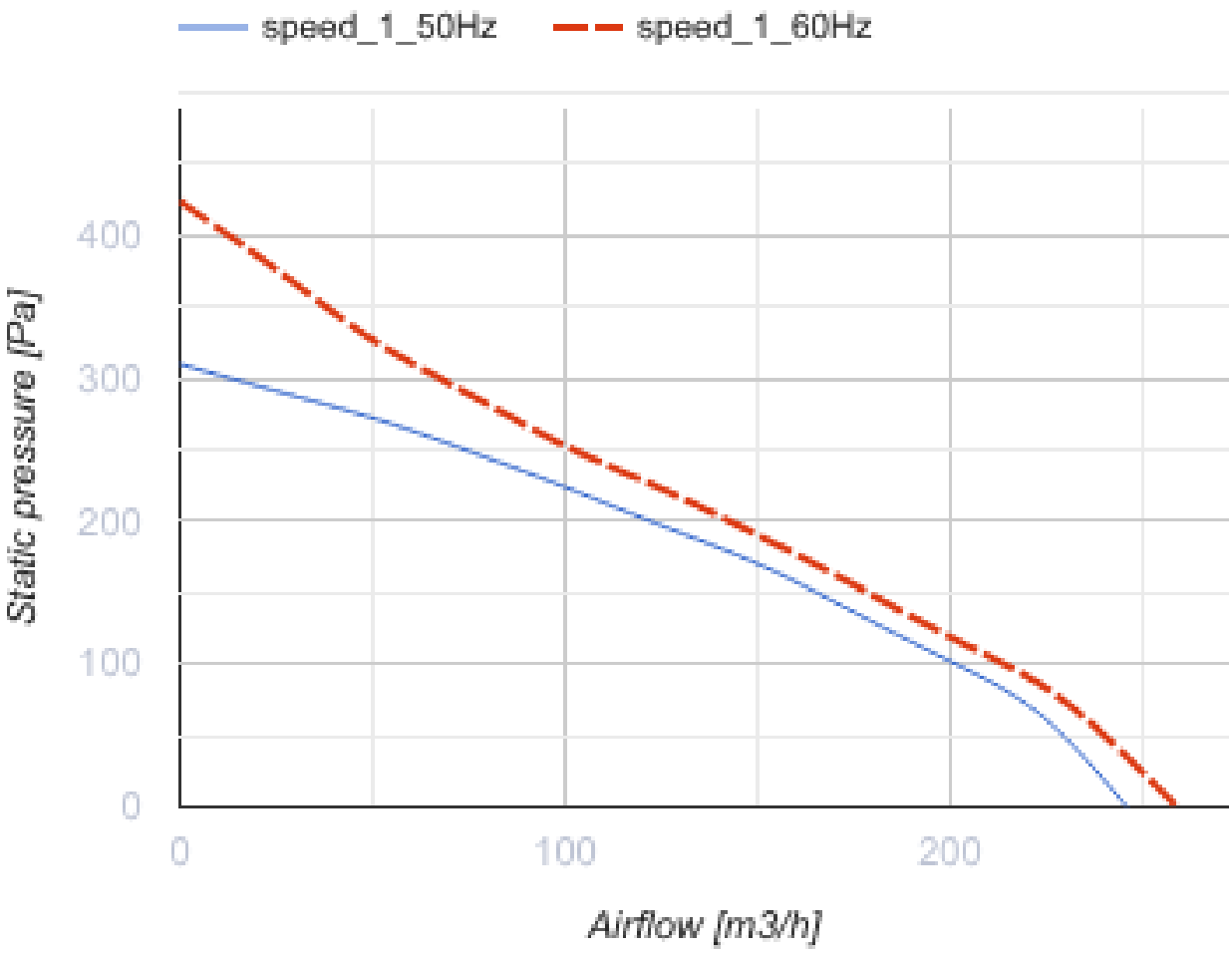
speed_1_50Hz
speed_1_60Hz
Static pressure [Pa]
400
300
200
100
0
0
100
200
Airflow [m3/h]

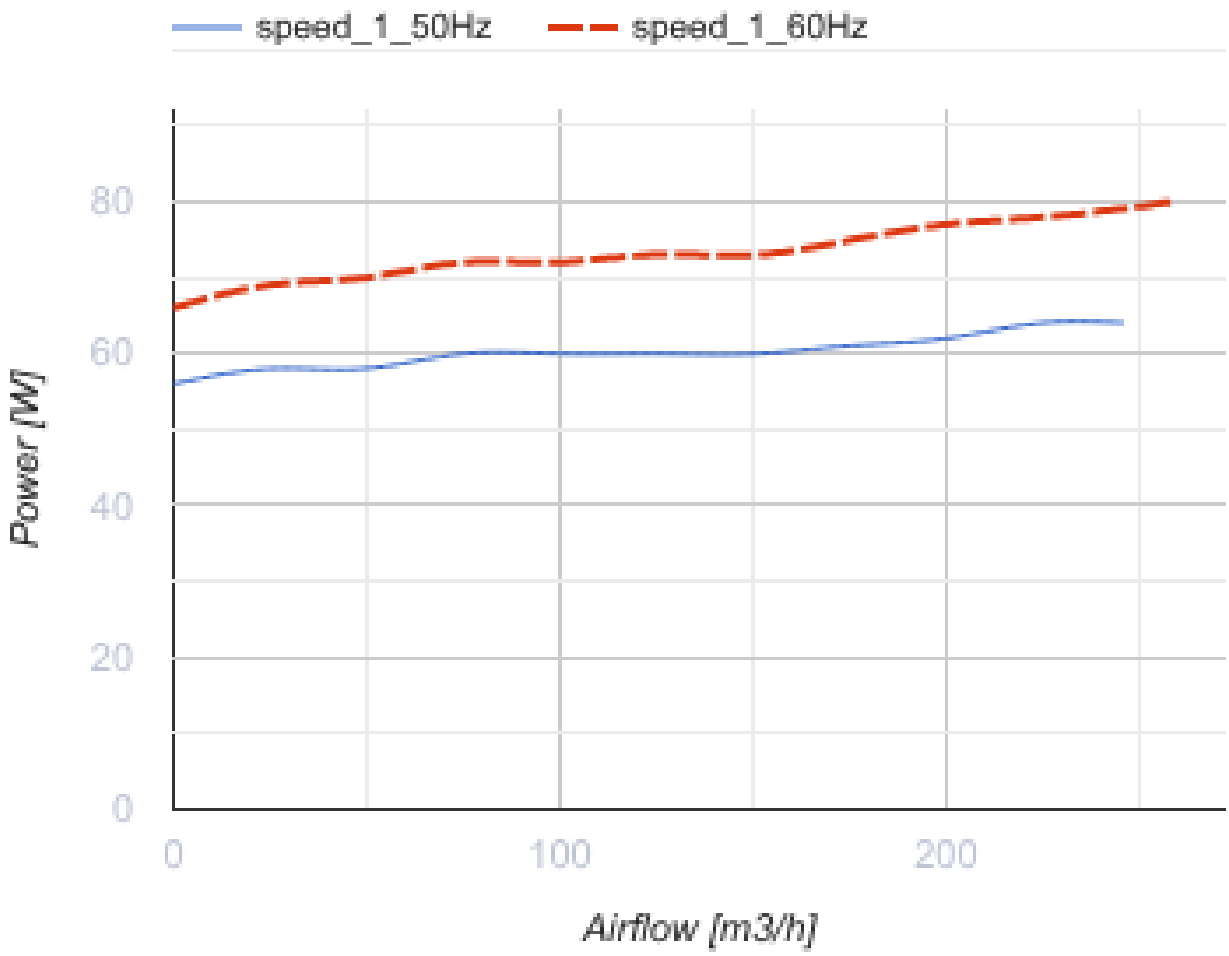

Размеры

ØD	B	H	H1	L
100	240	160	189	305

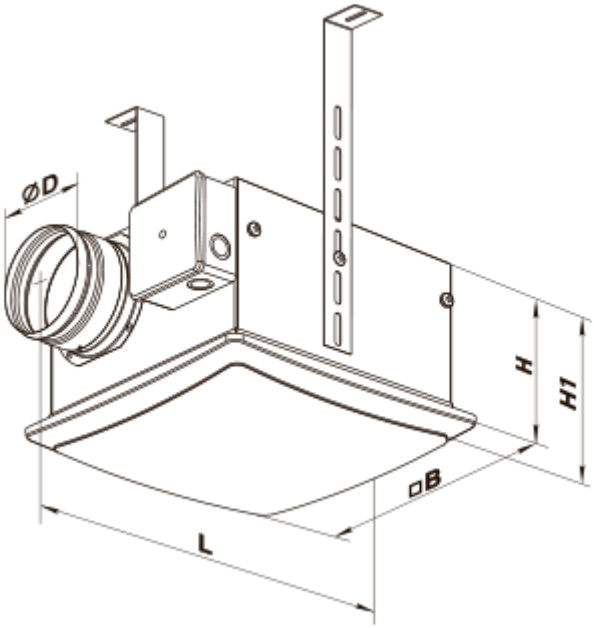
ØD
H
H1
□B
L

Экодизайн

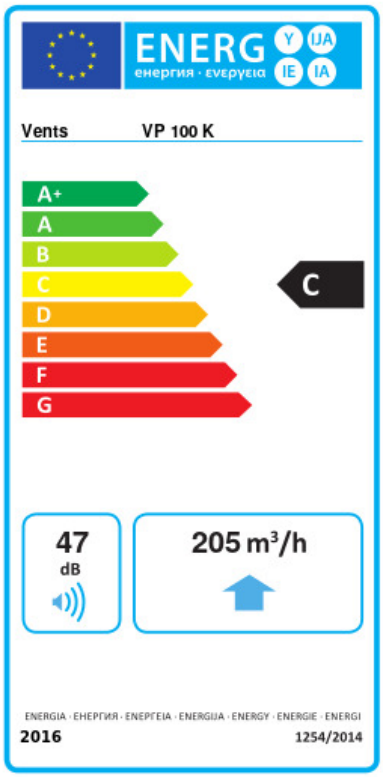

Торговая марка	Вентс					
Модель	ВП 100 К					
Удельное потребление энергии (кВт.час/(м²/год))	Холодный		Умеренный		Теплый	
	-52.3	A+	-25.2	C	-9.7	F
Тип установки	Однонаправленная					
Тип привода	Переменная скорость					
Тип теплообменника	Нет					
Максимальный расход воздуха (м³/час)	205					
Потребляемая мощность (Вт)	61					
Эталонный объемный расход (м³/с)	0.04					
Статическое давление в исходной точке (Па)	50					
Удельный потребляемая мощность в исходной точке (Вт/(м³/час))	0.234					
Способ управления приводом	Локальное регулирование потребления					
Максимальные внешние утечки (%)	2.7					
Декларируемый тип вентиляционной единицы	RVU UVU					
Sound power level (дБ(А))	47					
Годовое потребление электричества (кВт.час/год)	Холодный		Умеренный		Теплый	
	124		124		124	
Годовое сохранение тепла (кВт.час/год)	Холодный		Умеренный		Теплый	
	5536		2830		1280	