ВП 150 К

Центробежные потолочные вентиляторы производительностью до 531 м³/ч в стальном корпусе и пластиковой лицевой панелью

• Максимальный расход воздуха: 485
• Уровень звукового давления LpA на расстоянии 3 м: 52
• Тип двигателя: AC
• Тип крыльчатки: Центробежный назад загнутые лопатки
• Защита от обратной тяги: Обратный клапан

	Единица измерения	ВП 150 К
Размер подключаемого воздуховода	мм	150
Скорость	-	1
Минимальное напряжение питания	В	230
Максимальное напряжение питания	В	230
Частота сети питания	Гц	50/60
Номинальная мощность	Вт	112
Максимальный ток	А	0.5
Максимальный расход воздуха	м³/час	485
Уровень звукового давления LpA на расстоянии 3 м	дБ(А)	52
Вес	кг	6.5
Максимальная температура перемещаемого воздуха	°C	50
Минимальная температура перемещаемого воздуха	°C	-25
Класс защиты	-	IPX4
Класс защиты привода	-	IP44

Размеры

D	B	H	H1	L
149	355	180	215	419

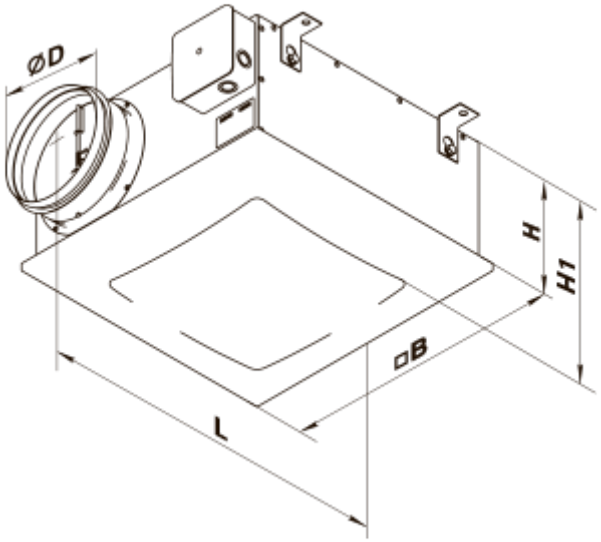
ØD
H
H1
□B
L