ВПА 315-9,0-3 LCD



Приточные установки в компактном звуко- и теплоизолированном корпусе с электронагревателем

• Потребляемая мощность електрического догрева: 9000
• Уровень звукового давления LpA на расстоянии 3 м: 30
• Фильтр: G4
• В звукоизолированном корпусе
• Догрев: Электрический
• Управление: Пульт ДУ
• Материал корпуса: Оцинкованная сталь

	Единица измерения	ВПА 315-9,0-3 LCD
Размер подключаемого воздуховода	мм	315
Фазность	-	3
Минимальное напряжение питания	В	400
Максимальное напряжение питания	В	400
Частота сети питания	Гц	50
Номинальная мощность	Вт	171
Потребляемая мощность електрического догрева	Вт	9000
Максимальный ток	А	13
Максимальный расход воздуха	м³/час	1190
Скорость вращения	-	2600
Уровень звукового давления LpA на расстоянии 3 м	дБ(А)	30
Вес	кг	60
Фильтр	-	G4
Максимальная температура перемещаемого воздуха	°C	55
Минимальная температура перемещаемого воздуха	°C	-25
Максимальная температура окружающего воздуха	°C	40
Класс защиты	-	IP22
Максимальна вологість повітря, що оточує	%	80
Класс защиты привода	-	IP44

Размеры

ØD	B	B1	H	L	L1
314	527	566.5	548	900	750

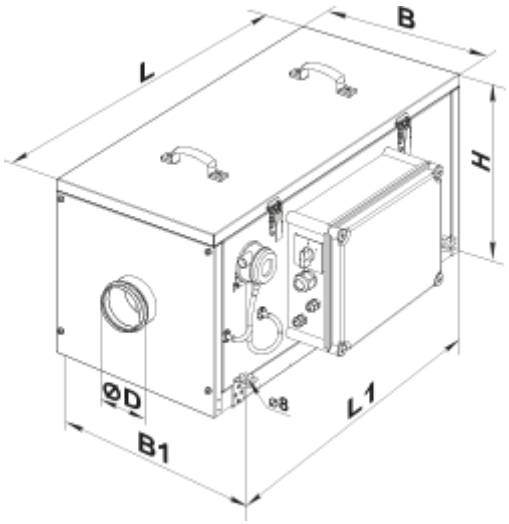

Аксессуары

Для круглых каналов

Наименование	Фото	Описание
СР 315/600		Шумоглушители из оцинкованной стали, наполненные негорючим звукопоглощающим материалом
СР 315/900		Шумоглушители из оцинкованной стали, наполненные негорючим звукопоглощающим материалом
СР 315/1200		Шумоглушители из оцинкованной стали, наполненные негорючим звукопоглощающим материалом
СРФ 315/600		Шумоглушители из алюминиевого сплава, наполненные негорючим звукопоглощающим материалом
СРФ 315/900		Шумоглушители из алюминиевого сплава, наполненные негорючим звукопоглощающим материалом
СРФ 315/2000		Шумоглушители из алюминиевого сплава, наполненные негорючим звукопоглощающим материалом

Для круглых каналов

Наименование	Фото	Описание

КОМ 315		Обратный клапан с подпружиненными пластинами для перекрытия воздушного потока в круглых воздуховодах
КРВ 315		Воздушные заслонки для автоматического регулирования расхода воздуха в каналах круглого сечения

Для круглых каналов

Наименование	Фото	Описание
ВВГ 315	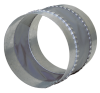	Гибкие виброгасящие вставки для круглых каналов

Другие аксессуары

Наименование	Фото	Описание
СФ 475x470x70 G4		Панельный фильтр G4