ВШ 450 ЕС

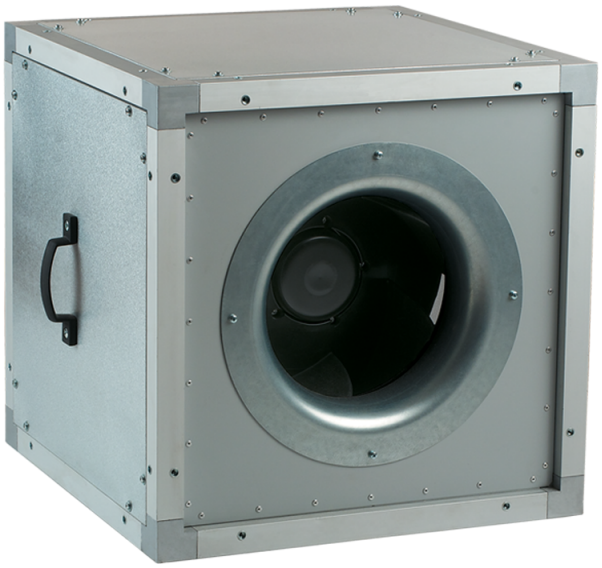

Канальные центробежные вентиляторы в шумоизолированном корпусе с ЕС-двигателями

• Уровень звукового давления LpA на расстоянии 3 м: 50
• В звукоизолированном корпусе
• Тип крыльчатки: Центробежная крыльчатка с назад загнутыми лопатками
• Материал корпуса: Алюцинк
• Установка в любом положении

	Единица измерения	ВШ 450 ЕС
Размер подключаемого воздуховода	мм	450
Фазность	-	1
Минимальное напряжение питания	В	200
Максимальное напряжение питания	В	277
Частота сети питания	Гц	50/60
Номинальная мощность	Вт	750
Максимальный ток	А	3.3
Максимальный расход воздуха	м³/час	6800
Скорость вращения	-	1440
Уровень звукового давления LpA на расстоянии 3 м	дБ(А)	50
Вес	кг	46.3
Максимальная температура перемещаемого воздуха	°C	60
Минимальная температура перемещаемого воздуха	°C	-25
Класс защиты	-	IPX4
Материал крыльчатки	-	Пластик

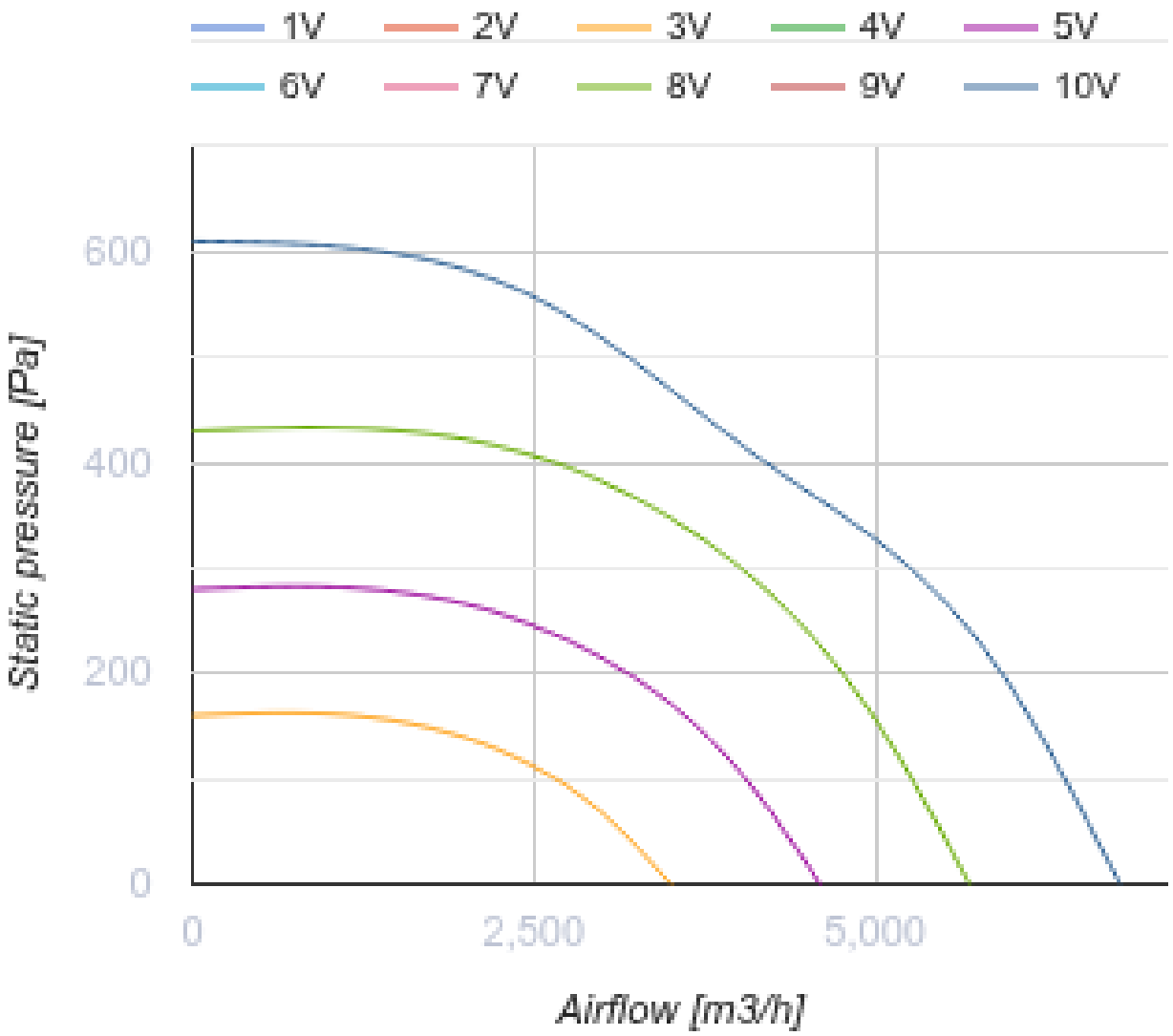
1V
2V
3V
4V
5V
6V
7V
8V
9V
10V
600
400
200
0
Static pressure [Pa]
0
2,500
5,000
Airflow [m3/h]

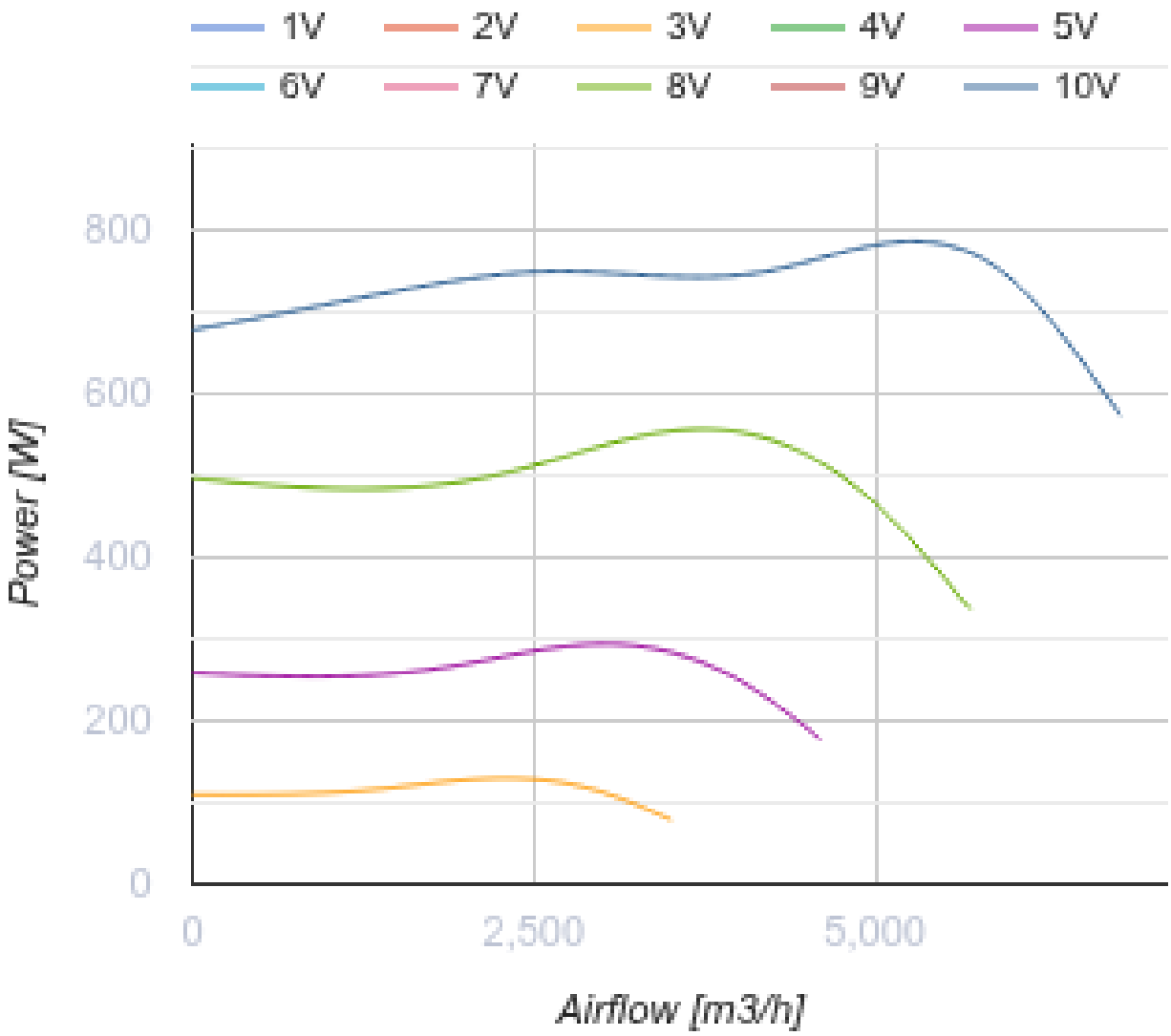

Размеры

A
670

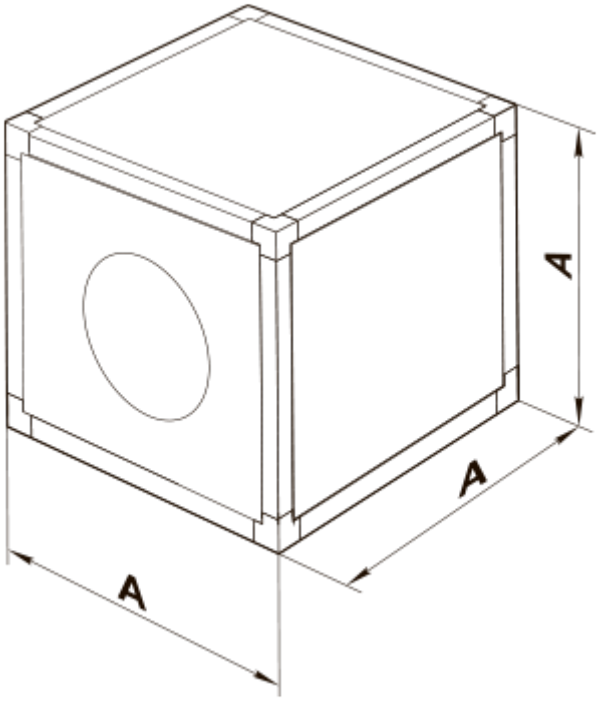

Аксессуары

Регуляторы скорости EC-двигателей

Наименование	Фото	Описание
P-1/010		Регулятор скорости для EC-двигателей

Экодизайн

Торговая марка	Вентс
Модель	ВШ 450 ЕС
Тип привода	Integrated VSD
Тип теплообменника	Нет
Статическое давление при номинальном расходе воздуха (Па)	405
Максимальные внешние утечки (%)	2.7
Статическая эффективность (%)	70.4
Sound power level (дБ(А))	70
Эффективная мощность (кВт)	0.75
Декларируемый тип вентиляционной единицы	NRVU UVU