ВШ 630 ЕС

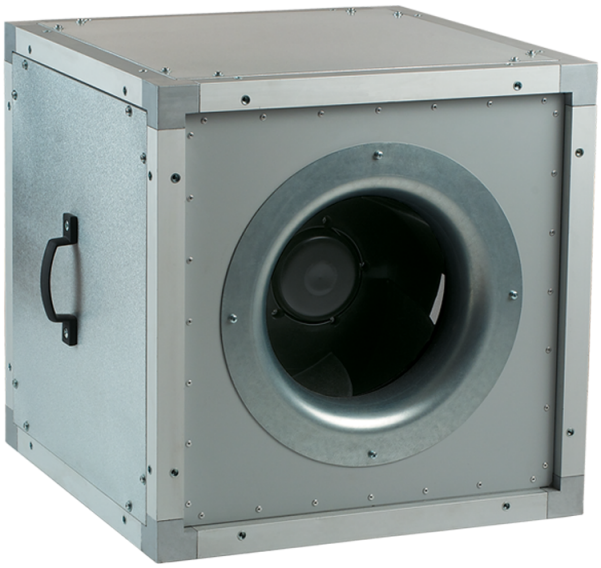

Канальные центробежные вентиляторы в тепло- и звукоизоляционном корпусе

• Максимальный расход воздуха: 16740
• Уровень звукового давления LpA на расстоянии 3 м: 50
• Шумоизоляция
• Тип двигателя: EC
• Тип крыльчатки: Центробежный назад загнутые лопатки
• Материал корпуса: Алюцинк
• Установка в любом положении

	Единица измерения	ВШ 630 ЕС
Размер подключаемого воздуховода	мм	630
Скорость	-	1
Минимальное напряжение питания	В	380
Максимальное напряжение питания	В	480
Частота сети питания	Гц	50/60
Номинальная мощность	Вт	2750
Максимальный ток	А	4.3
Максимальный расход воздуха	$м^3$/час	16740
Уровень звукового давления LpA на расстоянии 3 м	дБ(А)	50
Вес	кг	69
Максимальная температура перемещаемого воздуха	°C	55
Минимальная температура перемещаемого воздуха	°C	-25
Класс защиты	-	IPX4

Размеры

A
800

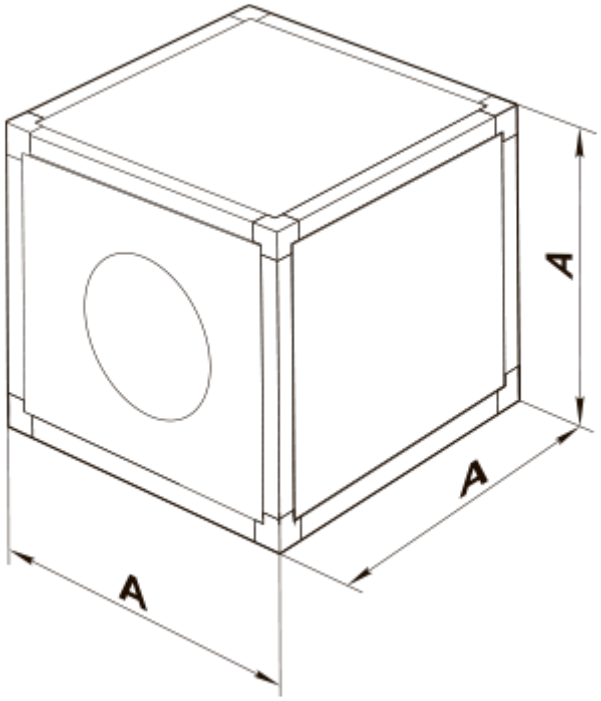
A
A
A