ВШ 630 ЕС

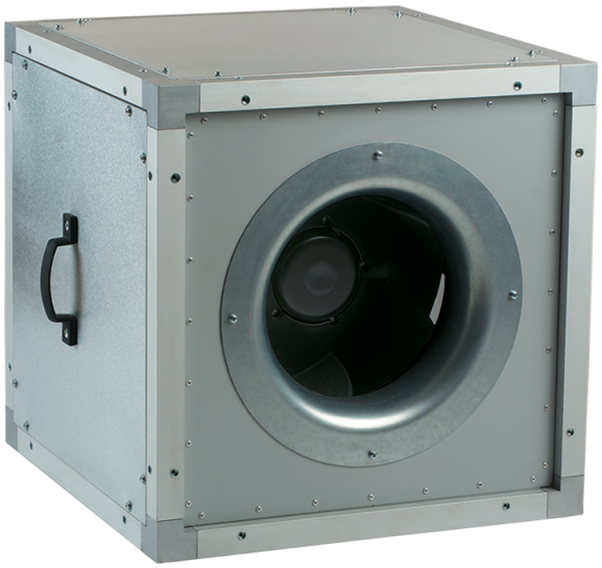

Канальные центробежные вентиляторы в шумоизолированном корпусе с ЕС-двигателями

• Уровень звукового давления LpA на расстоянии 3 м: 50
• В звукоизолированном корпусе
• Тип крыльчатки: Центробежная крыльчатка с назад загнутыми лопатками
• Материал корпуса: Алюцинк
• Установка в любом положении

	Единица измерения	ВШ 630 ЕС
Размер подключаемого воздуховода	мм	630
Фазность	-	3
Минимальное напряжение питания	В	380
Максимальное напряжение питания	В	480
Частота сети питания	Гц	50/60
Номинальная мощность	Вт	2750
Максимальный ток	А	4.3
Максимальный расход воздуха	м³/час	16740
Скорость вращения	-	1300
Уровень звукового давления LpA на расстоянии 3 м	дБ(А)	50
Вес	кг	69
Максимальная температура перемещаемого воздуха	°C	55
Минимальная температура перемещаемого воздуха	°C	-25
Класс защиты	-	IPX4
Материал крыльчатки	-	Пластик

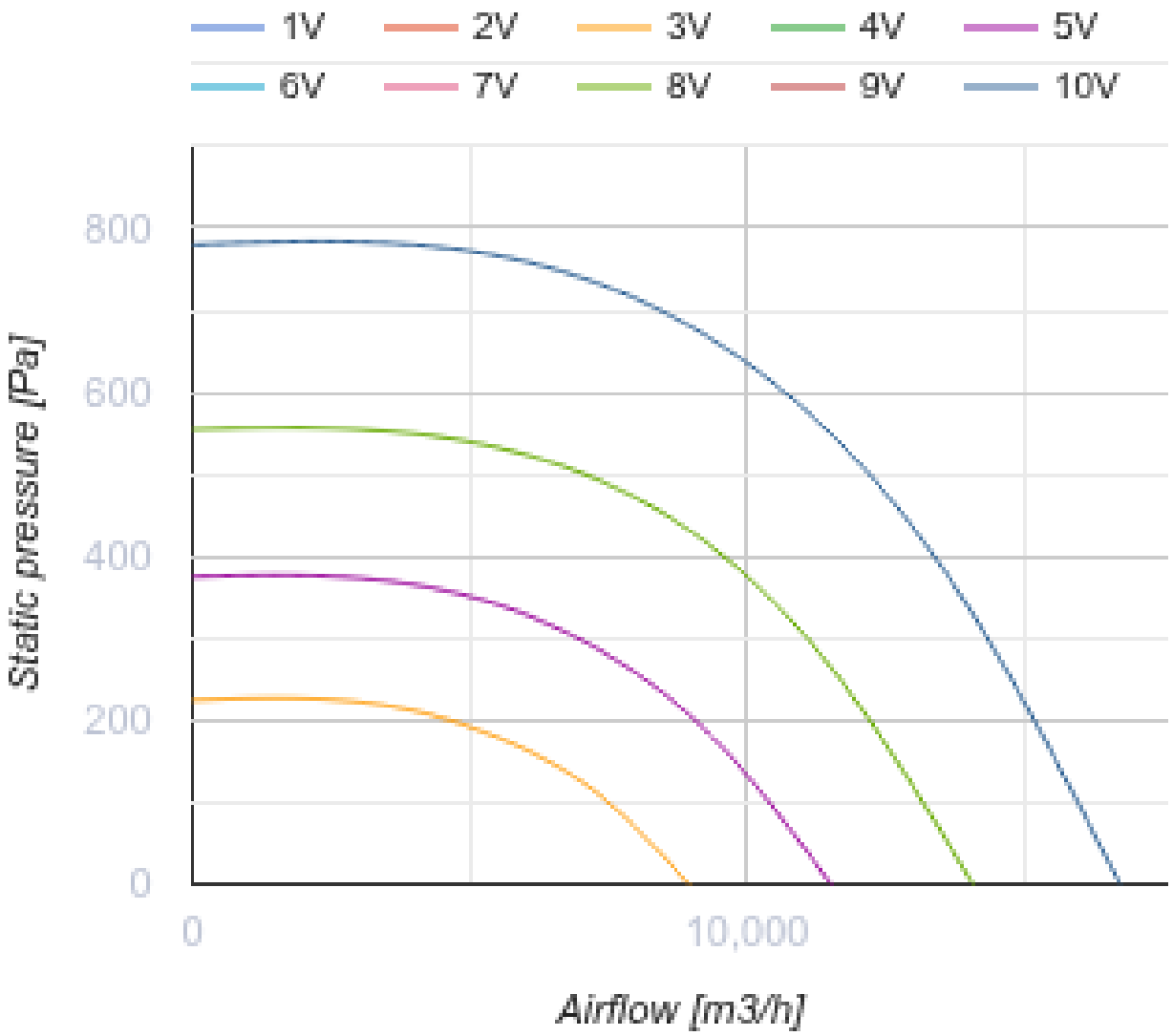
1V
2V
3V
4V
5V
6V
7V
8V
9V
10V
800
600
400
200
0
Static pressure [Pa]
0
10,000
Airflow [m3/h]

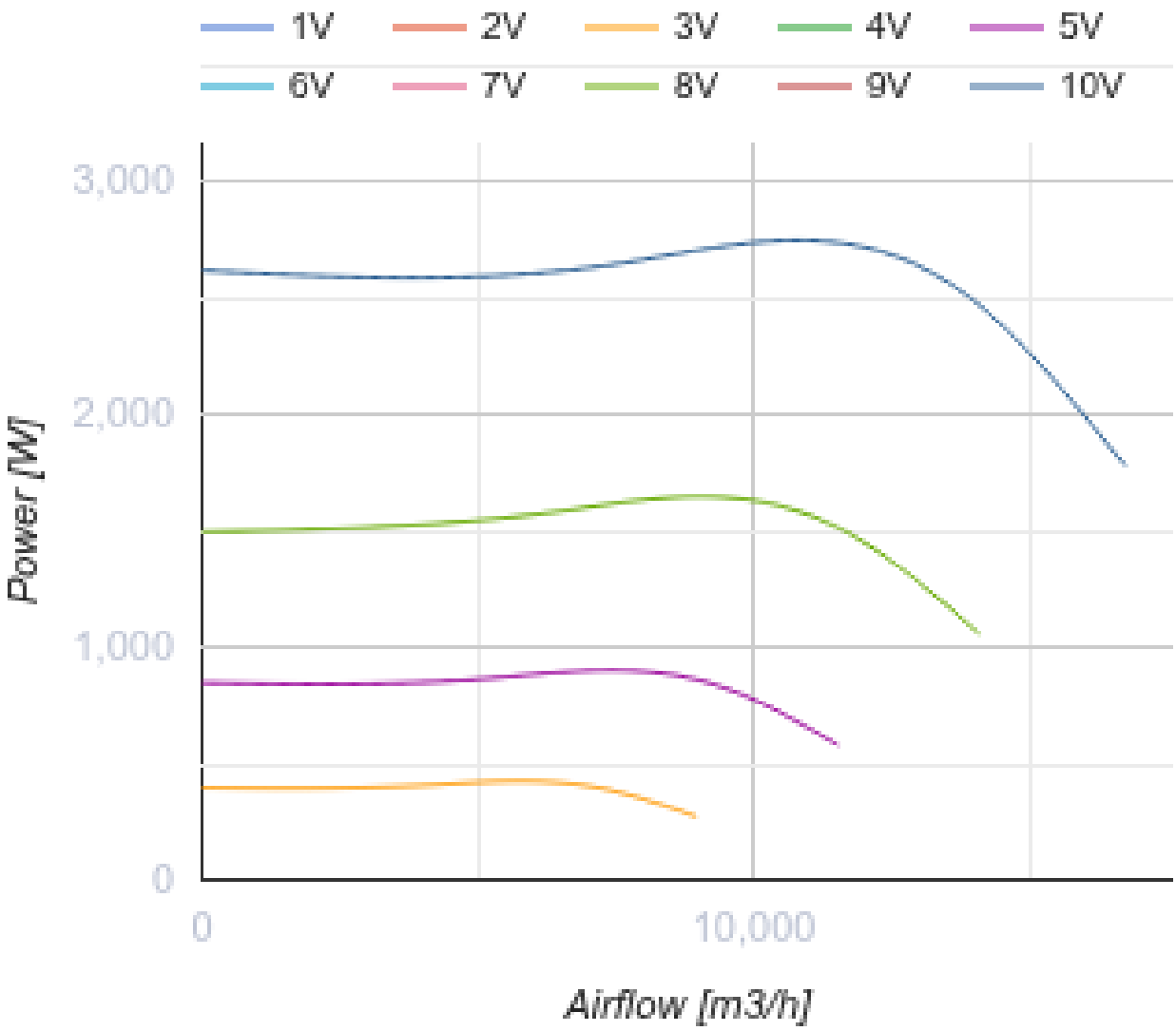

Размеры

A
800

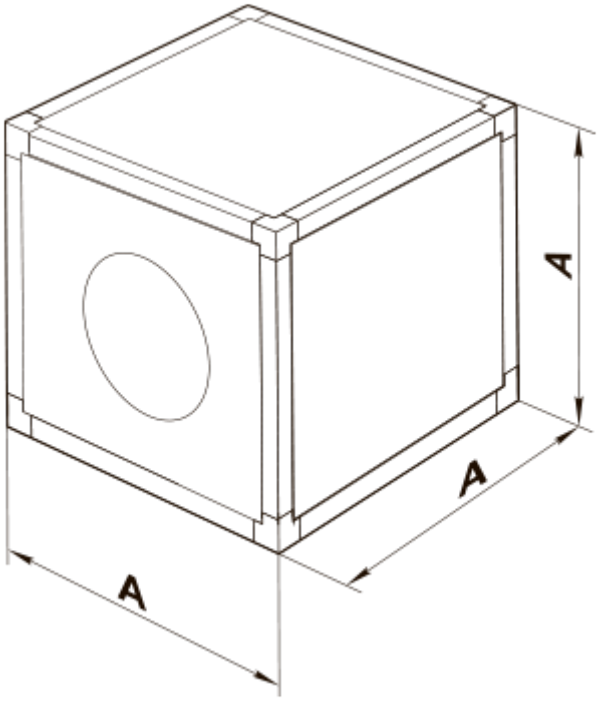

Аксессуары

Регуляторы скорости EC-двигателей

Наименование	Фото	Описание
P-1/010		Регулятор скорости для EC-двигателей

Экодизайн

Торговая марка	Вентс
Модель	ВШ 630 ЕС
Тип привода	Integrated VSD
Тип теплообменника	Нет
Статическое давление при номинальном расходе воздуха (Па)	601
Максимальные внешние утечки (%)	2.7
Статическая эффективность (%)	71.1
Декларируемый тип вентиляционной единицы	NRVU UVU
Эффективная мощность (кВт)	2.75
Sound power level (дБ(А))	70