ВШ 710-6Д



Канальные центробежные вентиляторы в шумоизолированном корпусе

• Уровень звукового давления LpA на расстоянии 3 м: 59
• В звукоизолированном корпусе
• Тип крыльчатки: Центробежная крыльчатка с назад загнутыми лопатками
• Материал корпуса: Алюцинк
• Установка в любом положении

	Единица измерения	ВШ 710-6Д
Размер подключаемого воздуховода	мм	710
Фазность	-	3
Минимальное напряжение питания	В	400
Максимальное напряжение питания	В	400
Частота сети питания	Гц	50
Номинальная мощность	Вт	2000
Максимальный ток	А	3.9
Максимальный расход воздуха	м³/час	15830
Скорость вращения	-	890
Уровень звукового давления LpA на расстоянии 3 м	дБ(А)	59
Вес	кг	136
Максимальная температура перемещаемого воздуха	°C	40
Минимальная температура перемещаемого воздуха	°C	-20
Класс защиты	-	IPX4
Материал крыльчатки	-	Алюминий

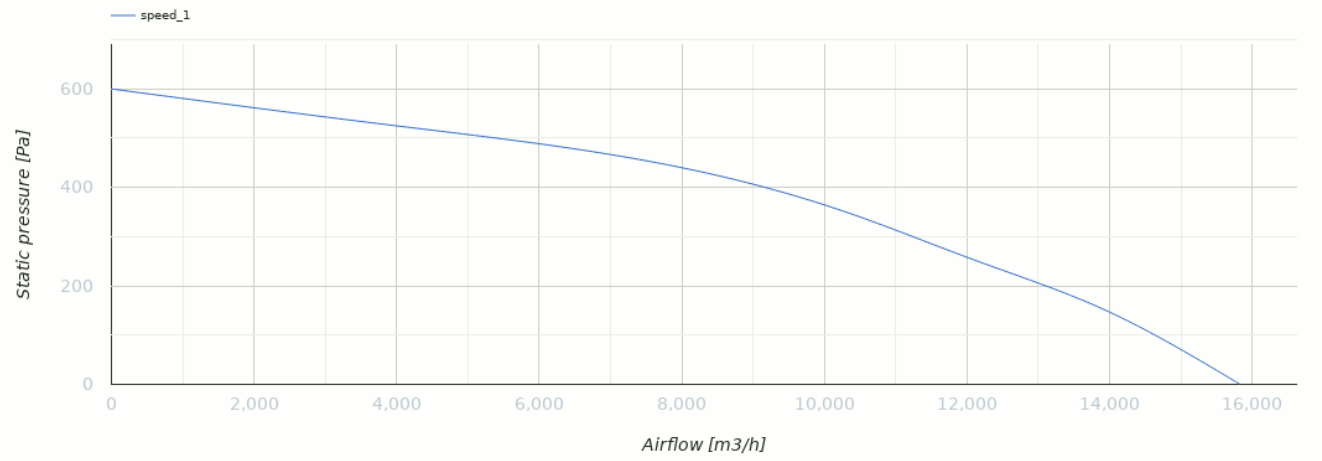

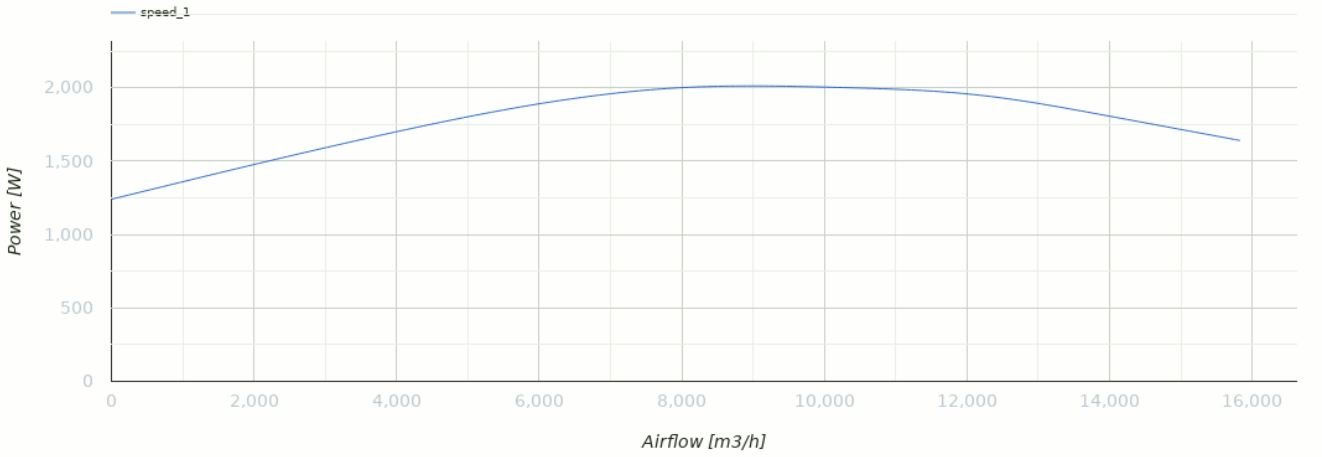

Размеры

A
1000

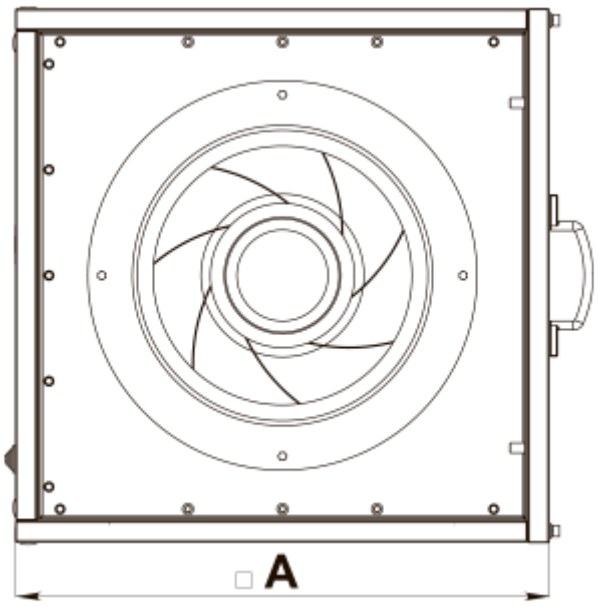

Экодизайн

Торговая марка	Вентс
Модель	ВШ 710-6Д
Тип привода	External MSD or VSD
Тип теплообменника	Нет
Статическое давление при номинальном расходе воздуха (Па)	376
Максимальные внешние утечки (%)	2.7
Статическая эффективность (%)	50.6
Декларируемый тип вентиляционной единицы	NRVU UVU
Эффективная мощность (кВт)	2.04
Sound power level (дБ(А))	79