ВШК 630 4Д

Центробежные кухонные вентиляторы в шумоизолированном корпусе

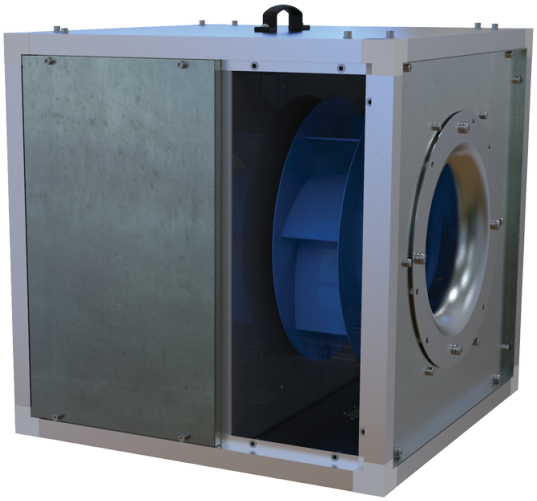

	Единица измерения	ВШК 630 4Д

Размеры

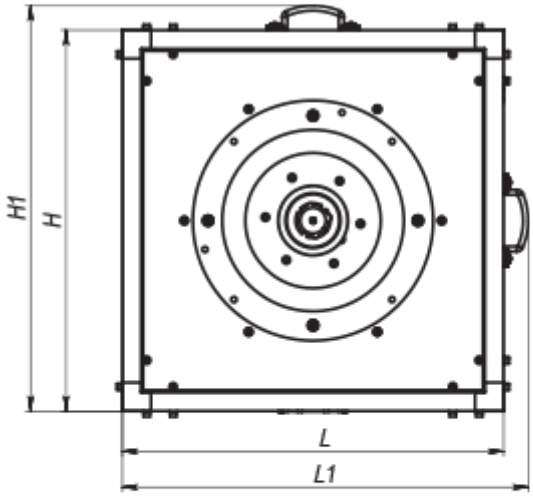
H1
H
L
L1

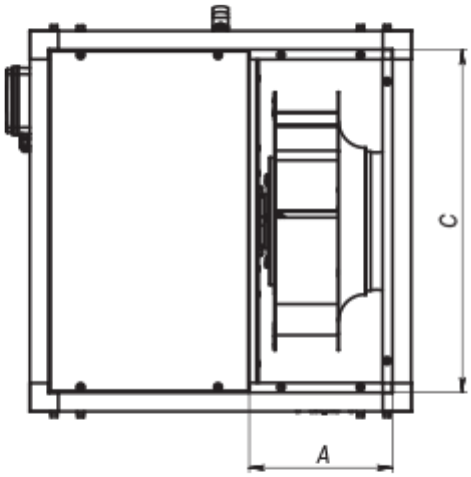
C
A

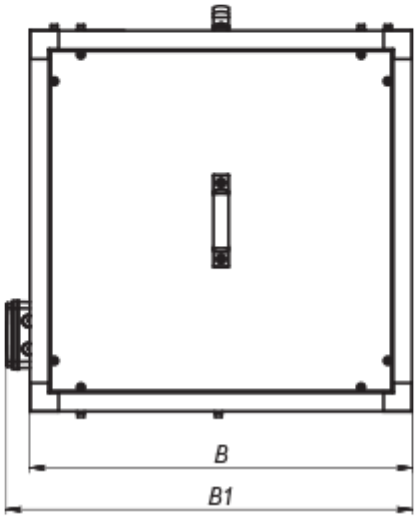
B
B1