ВУЭ 100 П3 П А3

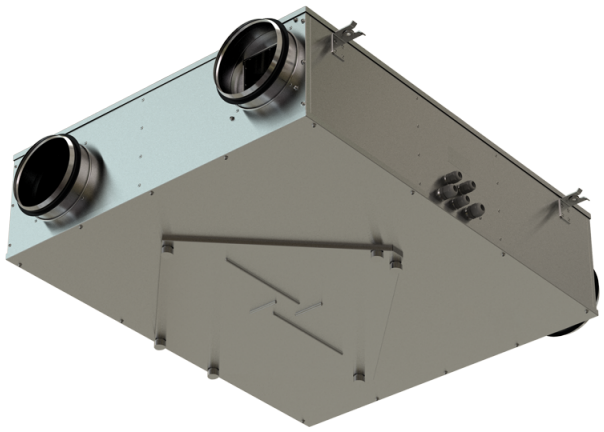

- Уровень звукового давления LpA на расстоянии 3 м: 47
- Тип рекуператора: Перекрестный
- Материал рекуператора: Энтальпийный
- Фильтр приточный: G4 and F8 (PM2.5 93%)
- Фильтр вытяжной: G4
- В звукоизолированном корпусе
- Энтальпийный рекуператор
- Управление: Пульт ДУ
- Материал корпуса: Сталь с полимерным покрытием

	Единица измерения	ВУЭ 100 П3 П А3
Размер подключаемого воздуховода	мм	100
Фазность	-	1
Максимальное напряжение питания	В	230
Минимальное напряжение питания	В	230
Частота сети питания	Гц	50
Номинальная мощность	Вт	76
Максимальный ток	А	0.33
Максимальный расход воздуха	м³/час	160
Скорость вращения	-	2750
Уровень звукового давления LpA на расстоянии 3 м	дБ(А)	47
Эффективность рекуперации, макс	%	87
Тип рекуператора	-	Перекрестный
Материал рекуператора	-	Энтальпийный
Вес	кг	17
Фильтр приточный	-	G4 and F8 (PM2.5 93%)
Фильтр вытяжной	-	G4
Максимальная температура перемещаемого воздуха	°C	40
Минимальная температура перемещаемого воздуха	°C	-15
Максимальная температура окружающего воздуха	°C	40
Класс защиты	-	IP22
Класс защиты привода	-	IP44

Максимальна вологість повітря, що оточує	%	60

Размеры

ØD	A	B	H
100	600	481	203

Аксессуары

Переключатели скорости

Наименование	Фото	Описание

Другие аксессуары

Наименование	Фото	Описание
СФ 200x191x20 G4		Панельный фильтр G4
СФ 200x191x20 F8		Панельный фильтр F8

Экодизайн

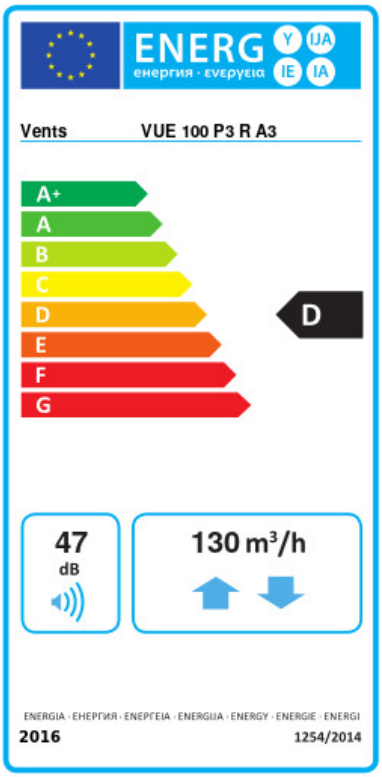

Торговая марка	Вентс					
Модель	ВУЭ 100 П3 П А3					
Удельное потребление энергии (кВт.час/(м²/год))	Холодный		Умеренный		Теплый	
	-57	A+	-21.9	D	0.8	G
Тип установки	Двонаправленная					
Тип привода	Переменная скорость					
Тип теплообменника	Рекуперационный					
Термоэффективность рекуперации тепла (%)	79					
Максимальный расход воздуха (м³/час)	130					
Потребляемая мощность (Вт)	73					
Эталонный объемный расход (м³/с)	0.031					
Статическое давление в исходной точке (Па)	50					
Удельный потребляемая мощность в исходной точке (Вт/(м³/час))	0.636					
Способ управления приводом	Ручное управление					
Максимальные внутренние перетоки (%)	2.7					
Максимальные внешние утечки (%)	2.7					
Декларируемый тип вентиляционной единицы	RVU BVU					
Sound power level (дБ(А))	47					
Годовое потребление электричества (кВт.час/год)	Холодный		Умеренный		Теплый	
	1379		842		797	
Годовое сохранение тепла (кВт.час/год)	Холодный		Умеренный		Теплый	
	8278		4231		1913	