ВУЭ 180 П5Б EC A14

Подвесные ПВУ с противопоточным энтальпийным или полистироловым рекуператором



- Уровень звукового давления LpA на расстоянии 3 м: 33
- Тип рекуператора: Противоточный
- Материал рекуператора: Энтальпийный
- Фильтр приточный: G4, F7
- Фильтр вытяжной: G4
- В звукоизолированном корпусе
- Энтальпийный рекуператор
- Байпас: Ручной
- Управление: Пульт ДУ
- Материал корпуса: EPP
- Установка в любом положении
- Датчик влажности: Опциональный
- Датчик CO2: Опциональный
- Датчик PM2.5: Опциональный

	Единица измерения	ВУЭ 180 П5Б EC A14
Размер подключаемого воздуховода	мм	150
Фазность	-	1
Минимальное напряжение питания	В	230
Максимальное напряжение питания	В	230
Частота сети питания	Гц	50/60
Номинальная мощность	Вт	87
Максимальный ток	А	0.71
Максимальный расход воздуха	м³/час	220
Скорость вращения	-	2200
Уровень звукового давления LpA на расстоянии 3 м	дБ(А)	33
Эффективность рекуперации, макс	%	94
Тип рекуператора	-	Противоточный
Материал рекуператора	-	Энтальпийный
Вес	кг	14
Фильтр приточный	-	G4, F7
Фильтр вытяжной	-	G4
Максимальная температура перемещаемого воздуха	°C	40
Минимальная температура перемещаемого воздуха	°C	-25
Минимальная температура окружающего воздуха	°C	1
Максимальная температура окружающего воздуха	°C	40
Класс защиты	-	IP22

Максимальна вологість повітря, що оточує	%	60
Класс защиты привода	-	IP44

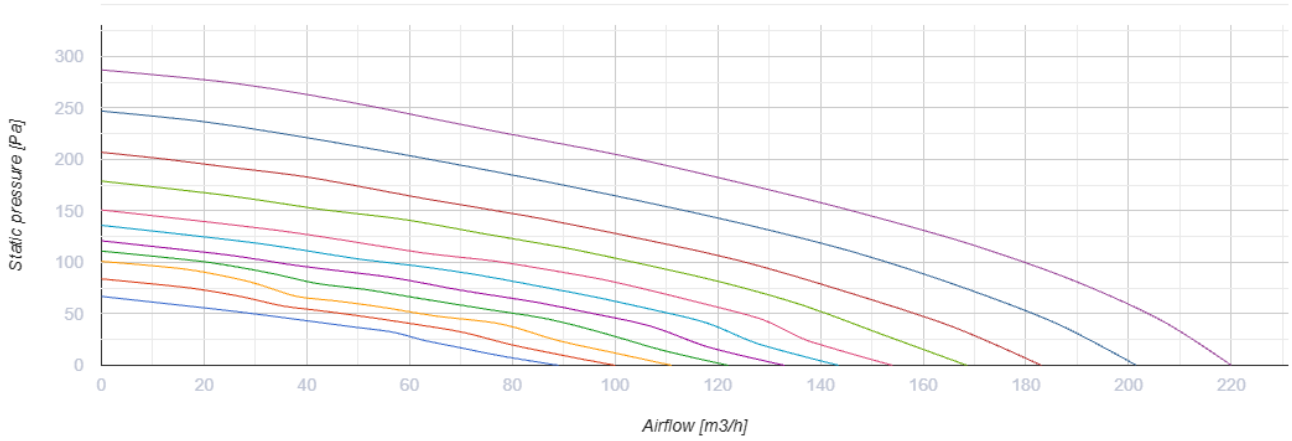

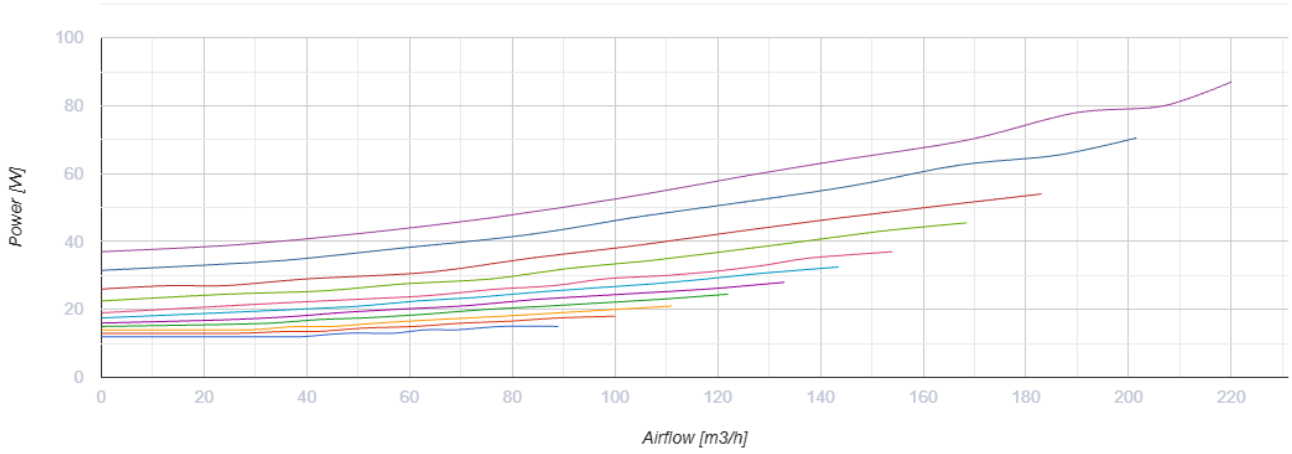

Размеры

ØD	B	B2	H	L	L1
150	600	326	264	900	1009

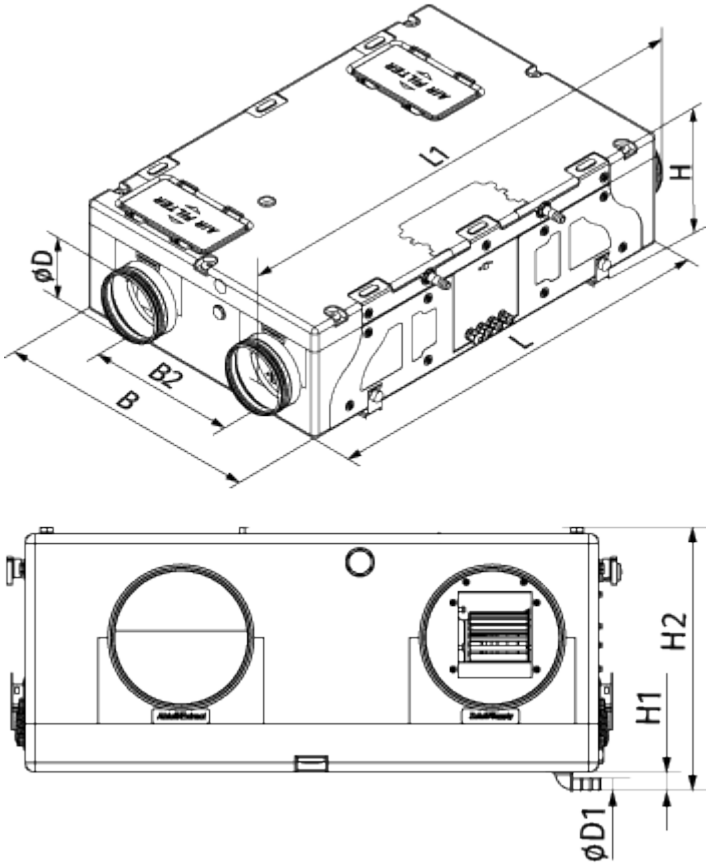

Аксессуары

Датчики

Наименование	Фото	Описание
HV2		Внутренний датчик влажности
CO2-1		Датчик углекислого газа
CO2-2		Датчик углекислого газа
HR-S		Электромеханический гигростат

Для круглых каналов

Наименование	Фото	Описание
КРВ 150		Воздушные заслонки для автоматического регулирования расхода воздуха в каналах круглого сечения

Электроприводы

Наименование	Фото	Описание
Belimo LF230		Приводы серии Belimo LF предназначены для управления воздушными заслонкам площадью сечения до 0,8 м², выполняющими охранные функции

Другие аксессуары

Наименование	Фото	Описание
СФ 214x186x18 G4		Панельный фильтр G4
СФ 214x186x48 F7		Панельный фильтр F7

Экодизайн

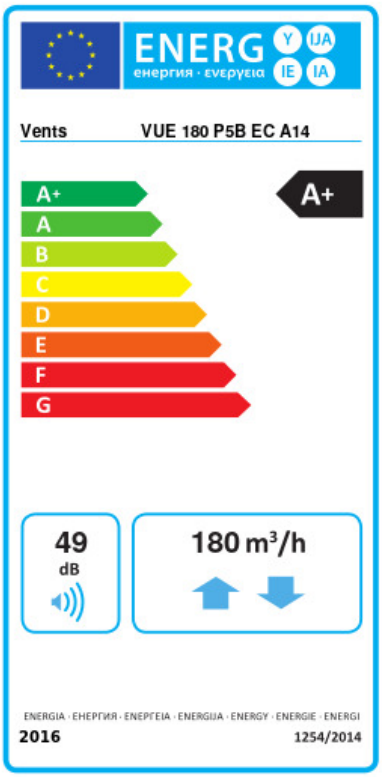

Торговая марка	Вентс					
Модель	ВУЭ 180 П5Б ЕС А14					
Удельное потребление энергии (кВт.час/(м²/год))	Холодный		Умеренный		Теплый	
	-80.7	А+	-42.2	А+	-17.5	Е
Тип установки	Двонаправленная					
Тип привода	Переменная скорость					
Тип теплообменника	Рекуперационный					
Термоэффективность рекуперации тепла (%)	85					
Максимальный расход воздуха (м³/час)	180					
Потребляемая мощность (Вт)	77					
Эталонный объемный расход (м³/с)	0.035					
Статическое давление в исходной точке (Па)	50					
Удельный потребляемая мощность в исходной точке (Вт/(м³/час))	0.248					
Способ управления приводом	Локальное регулирование потребления					
Максимальные внутренние перетоки (%)	2.7					
Максимальные внешние утечки (%)	2.7					
Sound power level (дБ(А))	49					
Декларируемый тип вентиляционной единицы	RVU BVU					
Годовое потребление электричества (кВт.час/год)	Холодный		Умеренный		Теплый	
	713		176		131	
Годовое сохранение тепла (кВт.час/год)	Холодный		Умеренный		Теплый	
	8979		4590		2075	